helo

REWARD YOURSELF

Käyttö- ja asennusohje **ROCHER DE**
Bruks- och installationsanvisning **ROCHER DE**
Product Manual **ROCHER DE**
ROCHER DE –Produkthandbuch
Manuel produit **ROCHER DE**
Инструкция по эксплуатации и монтажу **ROCHER DE**
Kasutusjuhend **ROCHER DE**
Installatie- en gebruiksaanwijzingen **ROCHER DE**
Manuale di installazione e uso **ROCHER DE**

SÄHKÖKIUAS:
ELAGGREGAT FÖR BASTU:
ELECTRIC SAUNA HEATER:
ELEKTRISCHES SAUNAHEIZGERÄT:
CHAUFFE-SAUNA ÉLECTRIQUE :
ЭЛЕКТРОКАМЕНКИ:
ELEKTRIKERIS :
ELEKTRISCHE SAUNAKACHEL:
RISCALDATORE ELETTRICO:

1118-700-0405
1118-900-0405
1118-1050-0405

Ohjauskeskus:
Styrcentral:
Control panel:
Steuergerät:
Panneau de commande:
Пульты управления:
Juhtimiskeskus
bedieningspanelen
Pannelli di controllo

1601-12 (RA 12 Digi II)
1601-13 (RA 13 Digi I)
1601-16 (RA 16 Easy)
1601-18 (RA 18 Midi)

7013495
314 SKLT 15 G

helo

REWARD YOURSELF

Asennus- ja käyttöohje

ROCHER

Sähkökiuas:

1118 – 700 - 0405

1118 – 900 - 0405

1118 – 1050 - 0405

Voidaan yhdistää seuraaviin ohjauskeskuksiin:

1601-12 (Control panel RA 12 Digi II)

1601-13 (Control panel RA 13 Digi I)

1601-16 (Control panel RA 16 Easy)

1601-18 (Control panel RA 18 Midi)

7013495 314 SKLT 15-1 D

Sisällys

1 Kiukaan pikaohje

1.1 Tarkista ennen saunomista 3
1.2 Kiukaan ohjauslaitteiden käyttö 3
2 Käyttäjälle
2.1 Saunahuone 3
2.2 Suositeltava saunan ilmanvaihto 4
2.2.1 Tuntoelimen asennus lähelle koneellista tuloilmaventtiiliä 4
2.3 Kiviladonnan valmistelu 5
2.4 Kiuaskivet 6
2.5 Lisävarusteet 6
2.6 Saunan lämmitys 6
2.7 Jos kiuas ei lämpene 7

3 Asentajalle
3.1 Kiukaan asennuksen valmistelu 7
3.2 Kiukaan asennus 7
3.3 Kiukaan liittäminen sähköverkkoon 8
3.4 Sähkölämmityksen vuorottelu 8
3.5 Liitojohdon kytkentärasian sijoitus saunassa 9
3.6 Kiukaan suojaetäisyydet 9
3.7 Kytkentäkaava 11
3.8 Vastustuen asennus 13
3.9 Rocher- kiukaan varaosalista 14
3.9.1 Ovikytkin 15
3.10 ROHS 16

Kuvat ja taulukot:

Kuva 1 Suositeltava ilmanvaihto saunassa 4

Kuva 2 Kytkentärasian sijoituspaikka 9

Kuva 3 Kiukaan nurkka- ja seinäasennusetäisyydet 10

Kuva 4 Kiukaan keskiasennusetäisyydet 10

Kuva 5 Kiukaan kytkentäkaava 11

Kuva 6 Kiukaan periaateasennus 12

Kuva 7 Ovikytkimen asennus 15

Kuvat Kiviladonnan valmistelu 5

Kuvat Vastustuen asennus 13

Taulukko 1 Liitosjohto ja sulakkeet 9

Taulukko 2 Suojaetäisyydet 9

Taulukko 3 Varaosat 14

1. Kiukaan pikaohje

1.1 Tarkista ennen saunomista

- Saunahuone on siinä kunnossa, että siellä voi saunoa.
- Ovi ja ikkuna on suljettu.
- Kiukaassa on valmistajan suosittelemat kivet ja että lämpövastukset ovat kivien peitossa ja kivet harvaan ladottuja.

HUOM! Keraamisia kiviä ei saa käyttää.

1.2 Kiukaan ohjauslaitteiden käyttö

Katso erillisestä ohjauskeskuksen käyttöohjeesta.

2. Käyttäjälle

Henkilön, jolla on alentunut fyysinen ja henkinen suorituskyky, aistivamma tai vähän kokemusta tai tietoa laitteen käytöstä (esim. lapsi), tulee käyttää laitetta vain valvonnassa tai hänen turvallisuudestaan vastaavan henkilön neuvojen mukaan.

Tulee myös valvoa, että lapset eivät leiki kiukaalla.

2.1 Saunahuone

Saunan seinien ja katon tulee olla hyvin lämpöeristettyjä. Kaikki lämpöä varaavat pinnat kuten tiili- ja kivipinnat tulee eristää. Sisäverhoiluksi suositellaan puupaneelia. Mikäli saunan verhoilussa on käytetty materiaalia, joka on hyvin lämpöä varaavaa (esim. erilaiset koristekivet, tavallinen lasi, ym.) on muistettava, että tämä pinta lisää saunan esilämmitysaikaa, vaikka saunahuone olisi muuten hyvin lämpöeristetty. **(katso sivu 7, kohta 3.1 Kiukaan asennuksen valmistelu**)

2.2 Suositeltava saunan ilmanvaihto

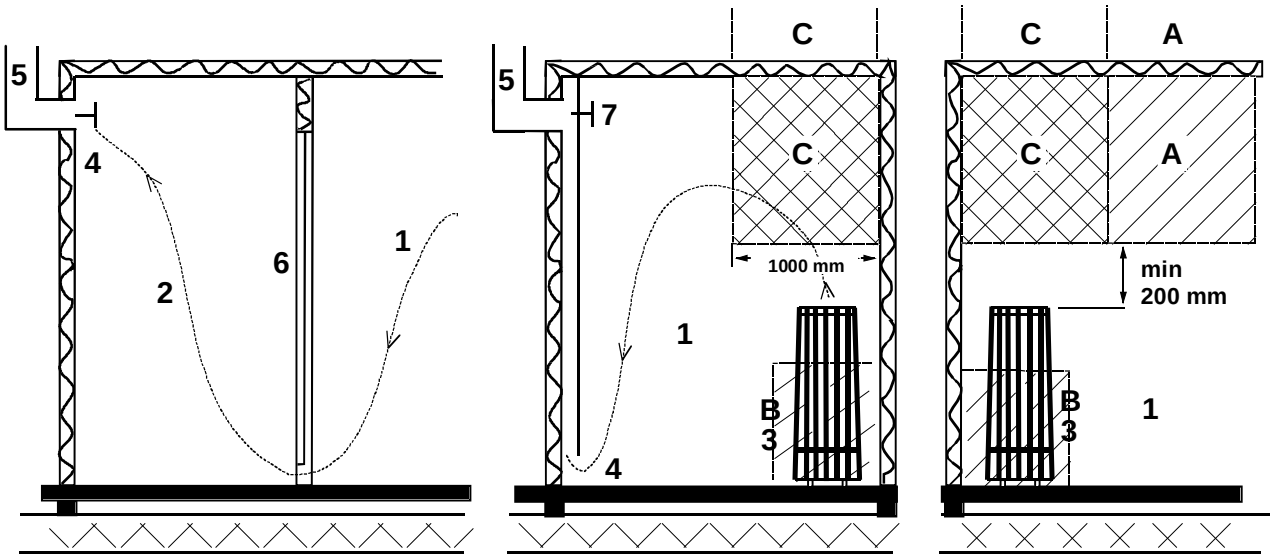

1. Saunahuone
2. Pesuhuone
3. Sähkökiuas
4. Poistoilmaventtiili
5. Poistohormi tai kanava
6. Saunahuoneen ovi
7. Tähän voidaan laittaa myös tuuletusventtiili, joka pidetään kiinni saunaa lämmitettäessä ja kylvettäessä

A- alueelle voidaan sijoittaa raitisilman sisääntuloventtiili. Tässä on huomioitava, että sisääntuleva raitisilma ei häiritse (jäähdytä) katonrajassa olevaa kiukaan termostaattia.

B- alue on raitisilman sisääntuloalue, kun saunassa ei ole koneellista ilmanvaihtoa. Tässä tapauksessa poistoilmaventtiili sijoitetaan vähintään 1 m korkeammalle kuin sisääntuleva venttiili.

C- ALUEELLE EI SAA ASENTAA RAITISILMAN SISÄÄNTULOVENTTIILIÄ, JOS KIUASTA OHJAAVA TERMOSTAATTI ON MYÖS ALUEELLA C

2.2.1 Tuntoelimen asennus lähelle koneellista tuloilmaventtiiliä

Saunahuoneen ilman pitäisi vaihtua 6 kertaa tunnissa. Tuloilmaputken halkaisija tulisi olla 50 – 100 mm.

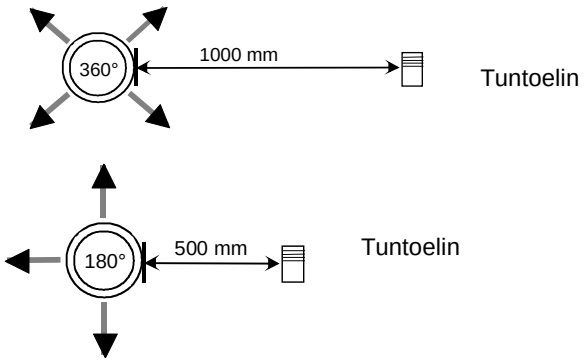

Ympäriinsä (360°) puhaltava tuloilmaventtiili on oltava vähintään 1000 mm päässä tuntoelimestä.

Tuloilmaventtiili joka on varustettu suuntauslevyllä (180°) on oltava vähintään 500 mm päässä tuntoelimestä. Ilmapuhallus ei saa mennä kohti tuntoelintä.

2.3 Kiviladonnan valmistelu

Tukipinnojen poistaminen kiviladonnan ajaksi.

Poista pinnojen kiinnitys ruuvit (2 kpl).

Nosta tukipinnan lukituslevy ylös paikaltaan.

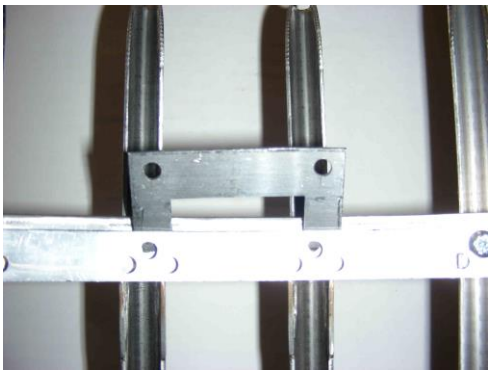

Poista tukipinnat nostamalla niitä ylöspäin.

Lado kivet n. Helo- merkkiin asti.
Asenna tukipinnat takaisin.
Tukipinnat asennetaan paikoilleen päinvastaisessa järjestyksessä.
Lado kivet niin, että vastukset ovat peitossa.
Katso tarkemmin kohdasta 2.4 Kiuaskivet.

2.4 Kiuaskivet

Hyvien kiuaskivien tulisi täyttää seuraavat ehdot:

- Kivien tulisi kestää hyvin lämpöä ja löylyveden höyrystymisestä aiheutuvia lämmönvaihteluja.
- Kivet tulisi vielä pestä ennen käyttöä, jotta hajuja ja pölyä ei pääse ilmaan.
- Kivissä tulisi olla epätasainen pinta, jolloin vesi ”tarttuu” kiven pintaan ja höyrystyy tehokkaammin.
- Kivet tulisi olla kooltaan riittävän suuria (100 - 150 mm), jotta ilma kulkee hyvin kivitilan läpi. Näin vastukset kestävät kauemmin ehjinä.
- Kivet tulisi latoa harvaan, jotta ilmankierto kivitilan läpi olisi mahdollisimman hyvä. Vastuksia ei saa kiilata yhteen eikä runkoa vasten.
- Kivet on ladottava riittävän usein, (vähintään kerran vuodessa), jolloin pienet ja rikkoontuneet kivet poistetaan ja uusia suurempia kiviä laitetaan tilalle.
- Kivet ladotaan siten, että vastukset peittyvät. Vastusten päälle ei tule kuitenkaan latoa suurta kivikekoa. Sopiva kivimäärä löytyy sivun 9 taulukosta 2. Kivipakkauksessa mahdollisesti olevia pieniä kiviä ei tule laittaa kiukaaseen.
- Takuu ei korvaa vikoja, jotka aiheutuvat pienien ja tiukkaan ladottujen kivien estäessä ilmankierron kiukaan kivitilan läpi.
- Keraamisia kiviä ei saa käyttää. Keraamiset kivet voivat vaurioittaa kiuasta. Kiukaan takuu ei kata syntyneitä vaurioita.
- Vuolukivien käyttö kiuaskivinä on kielletty. Kiukaan takuu ei kata syntyneitä vaurioita.
- Laavakivien käyttö kiuaskivinä on kielletty. Kiukaan takuu ei kata syntyneitä vaurioita.
- **KIUASTA EI SAA KÄYTTÄÄ ILMAN KIVIÄ**

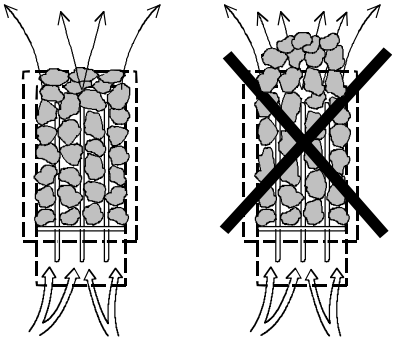

2.5 Rocher –kiukaan lisävarusteet

Integrointikaulus, vuolukivi	EAN 6416976384299
Integrointikaulus, mattalasi	EAN 6416976384374
Led Drive kuituvalo	EAN 6416976384893

2.6 Saunan lämmitys

Varmista ennen kiukaan päälle kytkemistä, että sauna on siinä kunnossa, että siellä voi saunoa. Kun lämmität saunaa ensimmäistä kertaa, kiuas saattaa lämmetessään erittää hajua. Mikäli näin tapahtuu, kytke kiuas hetkeksi pois päältä ja tuuleta sauna. Sen jälkeen voit kytkeä kiukaan uudelleen päälle.

Kiuas kytketään päälle ohjauspaneelista, josta säädellään lämpötilaa ja aikaa.

Saunan lämmitys tulisi aloittaa noin tunti ennen kylpemistä, jotta kivet ehtivät lämmetä kunnolla ja saunahuoneen lämpötila tasaantua.

Kiukaan päälle ei saa asettaa esineitä eikä sen päällä tai läheisyydessä kuivattaa vaatteita.

2.7 Jos kiuas ei lämpene

Mikäli kiuas ei lämpene, tarkista

- että virta on kytkettynä.
- että kiukaan sulakkeet ovat ehjiä.
- onko ohjauspaneelissa virheilmoitusta viasta. Jos ohjauspaneelissa on virheilmoitus, lue ohjauspaneelin käyttöohje.

3. Asentajalle

HENKILÖN, JOKA KIUKAAN ASENNUKSEN SUORITTAA, TULEE JÄTTÄÄ TÄMÄ OHJE HUONEISTOON ELI TULEVALLE KÄYTTÄJÄLLE.

3.1 Kiukaan asennuksen valmistelu

Tarkista seuraavat seikat ennen kiukaan lopullista asentamista.

1. Kiukaan tehon (kW) suhde saunan tilavuuteen (m^3). **Taulukossa 2 sivulla 9** on esitetty kiukaan tehoa vastaavat tilavuudet. Minimitilavuutta ei saa alittaa, eikä maksimitilavuutta ylittää.

2. Saunan korkeuden tulee olla vähintään 1900 mm.

3. Lasi- ja kivipinnat lisäävät esilämmitysaikaa. Jokainen neliömetri lasi- tai kivipintaa katossa tai seinissä lisäävät tehon tarvetta 1,2m^3 :n saunan tilavuudessa.

4. Tarkista **taulukosta 1 sivulla 9**, että sulakekoko (A) ja virransyöttökaapelin poikkipinta (mm^2) soveltuvat kiukaalle.

5. Kiukaan ympärillä on oltava vähintään **taulukon 2 sivulla 9** mukaiset suojaetäisyydet. Kiukaan ohjauslaitteiden ympärillä on oltava riittävästi tilaa eli ns. hoitokäytävä. Myös oviaukko voidaan katsoa hoitokäytäväksi.

6. Mikäli kiuas integroidaan lauteisiin, on ehdottomasti käytettävä laudemallistoja joissa alalaude ja sen runko voidaan nostaa pois ilman työkaluja. Takuu ei kata lauteen purkua ja uudelleen asennusta.

3.2 Kiukaan asennus

Kiuas asennetaan saunaan **sivulla 9 ja 10 taulukon 2 ja kuvien 3 ja 4** olevia suojaetäisyyksiä noudattaen.

Kiuas on lattialla seisovaa mallia. Alustan on oltava tukeva, koska kiukaan paino on n. 120 kg.

Kiuas asennetaan säädettävien jalkojen avulla suoraan.

Kiuas kiinnitetään säätöjaloistaan lattiaan mukana tulevilla metallikiinnikkeillä (2 kpl), joilla estetään suojaetäisyyksien muuttuminen käytön aikana

Seiniä ja kattoa ei saa suojata kevytsuojauksella, kuten esimerkiksi palamaton suojalevy, sillä se voi aiheuttaa palovaaran.

Saunaan saa asentaa vain yhden kiukaan.

3.3 Kiukaan liittäminen sähköverkkoon

Sähköasennustyön saa suorittaa vain siihen oikeutettu sähköurakoitsija voimassaolevien määräysten mukaisesti. Sähkökiuas liitetään sähköverkkoon puolikiinteästi. Liitosjohtona käytetään H07RN-F (60245 IEC 66) johtoa, tai laadultaan vähintään näitä vastaavaa johtoa. (**Katso taulukko 1 sivulla 9**) Myös muiden kiukaalta lähtevien johtimien (merkkilamppu, sähkölämmityksen vuorottelu) pitää olla vastaavaa tyyppiä. PVC-eristeistä johtoa ei saa käyttää kiukaan liitosjohtona.

Liitäntäjohtona voidaan myös käyttää useampinapaista (esim. 7-nap.) johdinta, kun jännite on sama. Silloin kun erillistä ohjausvirtasulaketta ei ole, kaikkien johtojen poikkipinnan pitää olla sama eli etusulakkeen mukainen. Esim. 9 kW:n kiukaalla erilliselle merkkilampulle ja verkkokäskylaitteelle menevän kaapelin tulee olla poikkipinnaltaan vähintään 2,5 mm^2.

Saunan seinällä olevan kytkentärasian tulisi sijaita vähintään kiukaalle ilmoitetun suojaetäisyyden päässä. Rasian sijoituskorkeus saa olla enintään 500 mm lattiasta**,** (**katso kuva 2 sivulla 9**) Jos kytkentärasia on yli 500 mm:n etäisyydellä kiukaasta, voidaan kytkentärasia sijoittaa korkeintaan 1000 mm:n korkeudella lattiasta.

Kiukaan vastuksiin voi esimerkiksi varastoinnin aikana imeytyä kosteutta ilmasta. Tämä saattaa aiheuttaa vuotovirtaa. Kosteus poistuu muutaman lämmityskerran jälkeen. Älä kytke kiukaan sähkösyöttöä vikavirtakytkimen kautta.

Kiukaan asennuksessa on aina noudatettava voimassa olevia sähköturvallisuusmääräyksiä.

3.4 Sähkölämmityksen vuorottelu

Sähkölämmityksen vuorottelu koskee asuntoja, joissa on sähkölämmitys.

Kiukaassa on liitin (merkitty 55) sähkölämmityksen vuorottelun ohjausta varten. Liittimessä 55 ja vastuksissa on jännite (230V) samanaikaisesti.

Taulukko 1

Teho kW	Kiukaan liitäntä-kaapeli H07RN-F/ 60245 IEC 66 mm² 400 - 415V 3N~	Sulake A	Kiukaan liitäntä-kaapeli H07RN-F/ 60245 IEC 66 mm² 230 V 3~	Sulake A	Kiukaan liitäntä-kaapeli H07RN-F/ 60245 IEC 66 mm² 230 - 240V 1N~ / 2~	Sulake A
6,8	5 x 1,5	3 x 10	4 x 2,5	3 x 16	3 x 6	1 x 35
9,0	5 x 2,5	3 x 16	4 x 6	3 x 25	-------	------
10,5	5 x 2,5	3 x 16	4 x 6	3 x 35	-------	------

3.5 Liitosjohdon kytkentärasian sijoitus saunassa.

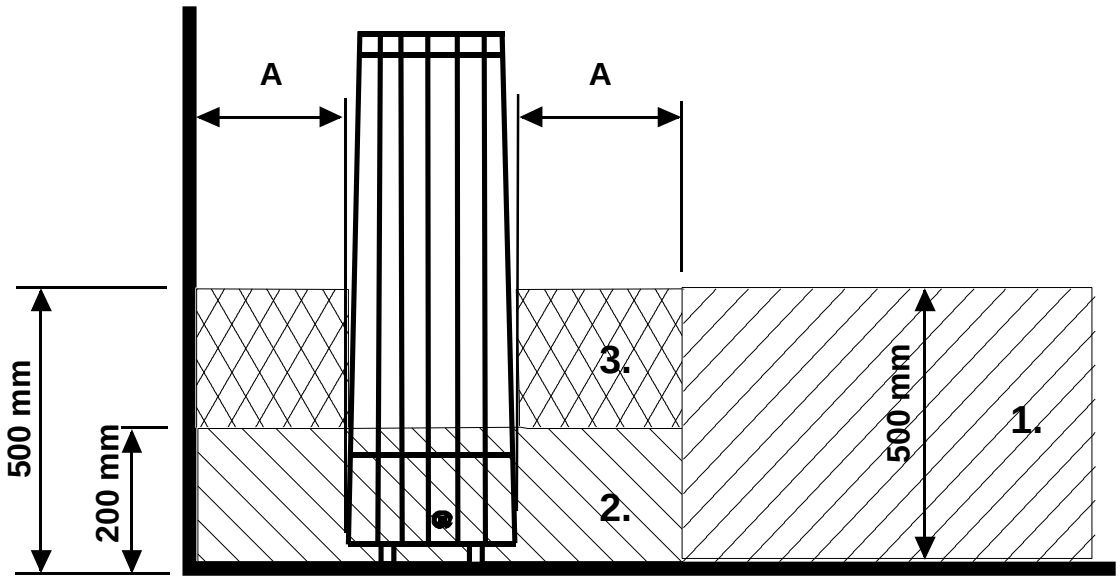

Kuva 2

A = Ilmoitettu vähimmäisetäisyys

1. Suositeltava kytkentärasian sijoituspaikka.
2. Tällä alueella tulisi käyttää silumiinirasiaa.
3. Tätä aluetta pitäisi välttää ja käyttää aina silumiinirasiaa.

Muilla alueilla on käytettävä lämmönkestävää rasiaa (T 125 °C) ja lämmönkestäviä johtimia (T 170 °C). Kytkentärasian luo pitää olla esteetön pääsy. Sijoittaessa rasia alueille 2 ja 3 on selvitettävä paikallisen energialaitoksen ohjeet ja määräykset.

3.6 Kiukaan suojaetäisyydet

Taulukko 2

Teho	Saunahuone minimi	Saunahuone maximi	Saunahuone korkeus minimi	Suojaetäisyydet min. sivuilla	Suojaetäisyydet min. edessä	Suojaetäisyydet min. kattoon	sopiva kivimäärä
			H	A	D	F	
kW	m³	m³	mm	mm	mm	mm	n.kg
6,8	5	9	1900	60	60	770	100
9,0	8	13	1900	60	60	770	100
10,5	9	15	1900	60	60	770	100

Nurkka- ja seinäasennus: Kuva 3

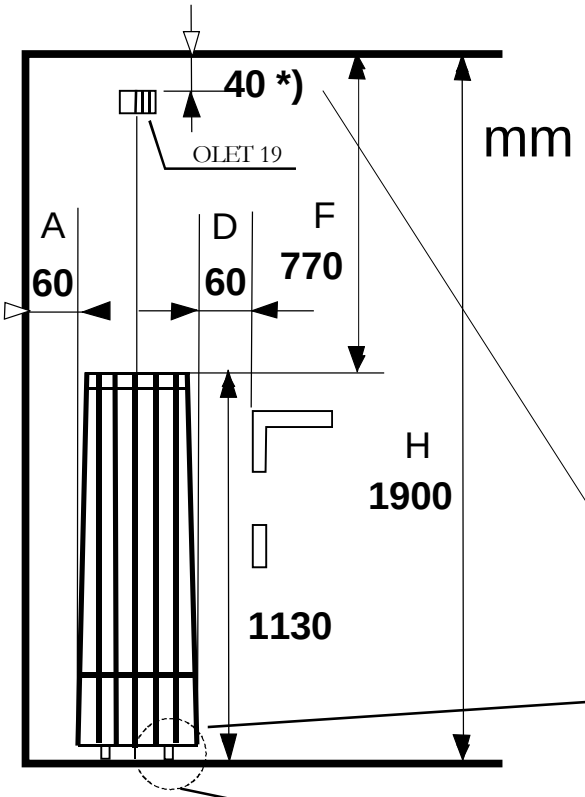

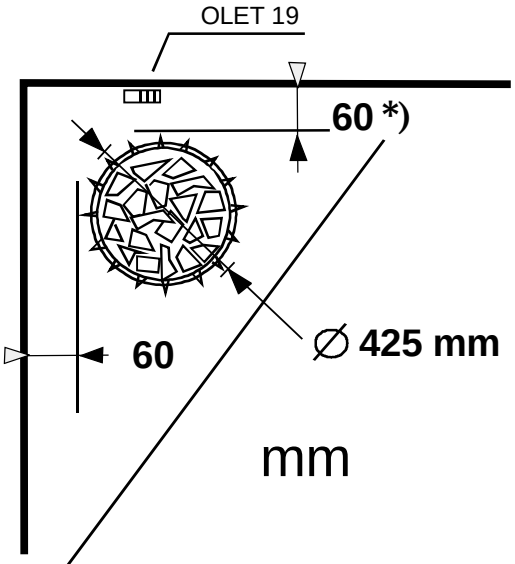

*) **Ehdoton mitta**

*) **Suojaetäisyydet kiukaan alareunasta seinään.**

Kiukaan kiinnittäminen lattiaan.
HUOM! Kiinnitys kahdesta (2) jalasta.

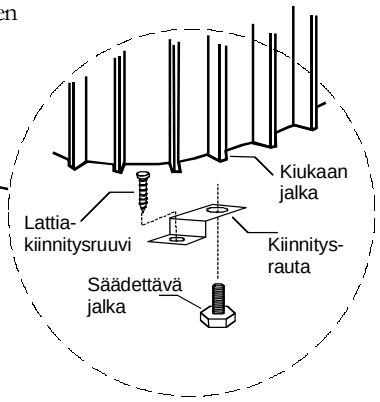

Keskiasennus: Kuva 4

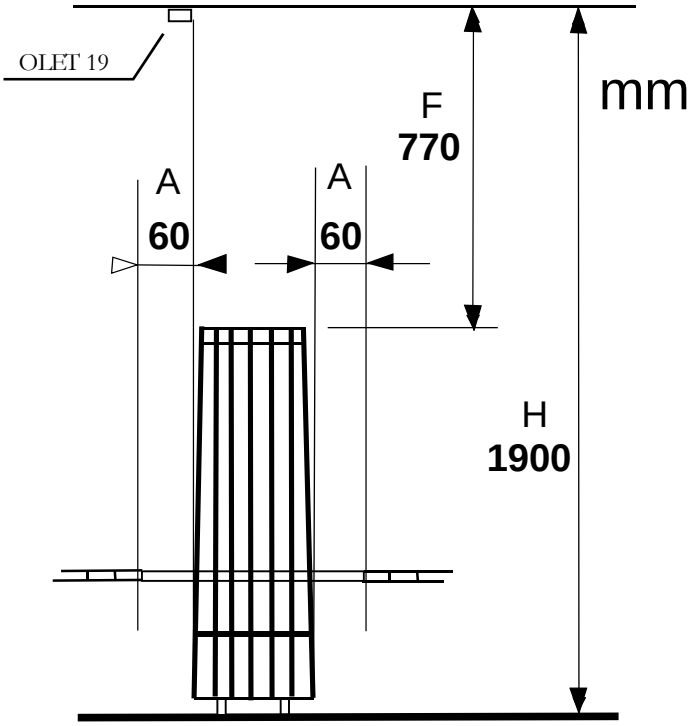

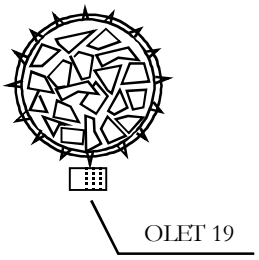

Huom! Kaikki mitat ovat minimi mittoja, ellei toisin ole mainittu

Huom! Jos kiuas asennetaan seinästä tai nurkasta kauemmaksi kuin 60 mm, asnnustapa aina keskiaseenus. Tarmostaatti on asennettava kattoon ohjeen mukaisesti

3.7 Kytkentäkuva

Teho, Effekt Input, Leistung, Invoer, dentrée, kW	230 V Lämpövastukset, Värmeelement, Heating elements, Heizeelement, Verwarmingselementen, Éléments chauffants,				
	SEPC 199 2267W	SEPC 201 3000W	SEPC 200 3500W		
6,8	1,2,3				
9,0		1,2,3			
10,5			1,2,3		

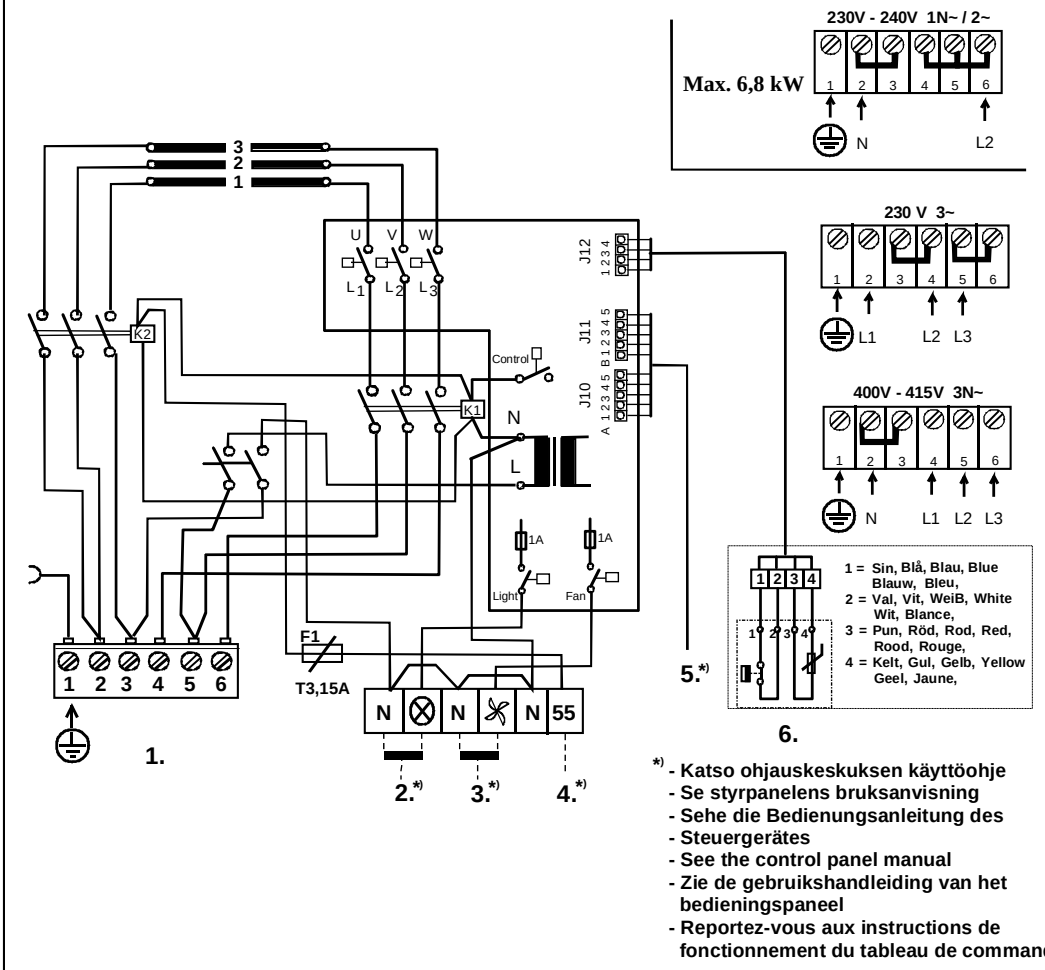

*) - Katso ohjauskeskuksen käyttöohje
- Se styrpanelens bruksanvisning
- Sehe die Bedienungsanleitung des
- Steuergerätes
- See the control panel manual
- Zie de gebruikshandleiding van het bedieningspaneel
- Reportez-vous aux instructions de fonctionnement du tableau de commande.

1. Syöttö / Nätet / Stromnetz / Power input / Stroomaansluiting / Puissance absorbée
2. Saunavalo / Bastu belysning / Saunabeleuchtung / Sauna light. max 100W / Sauna icht max. 100W / Ampoule du sauna max. 100 W
3. Tuuletin / Fläkt / Ventilator / Fan max 100W / Ventilator max. 100W / Ventilateur max. 100 W
4. Sähkölämmityksen vuorottelu/ El.förregling av annan el. förbrukare/ Interrupteur du chauffage électrique, contact de signal / Signal kontakt / Signal contact / Wisselschakelaar elektrische verwarming, signaalcontact.
5. Ohjauskeskus / Styrpanel / Steuergerät / Control panel / Bedieningspaneel / Table de commande
6. Tuntoelin / Sensor / Fühler / Sensor / Capteur

354 SKLT 3 B

Kuva 5

Periaatekuva

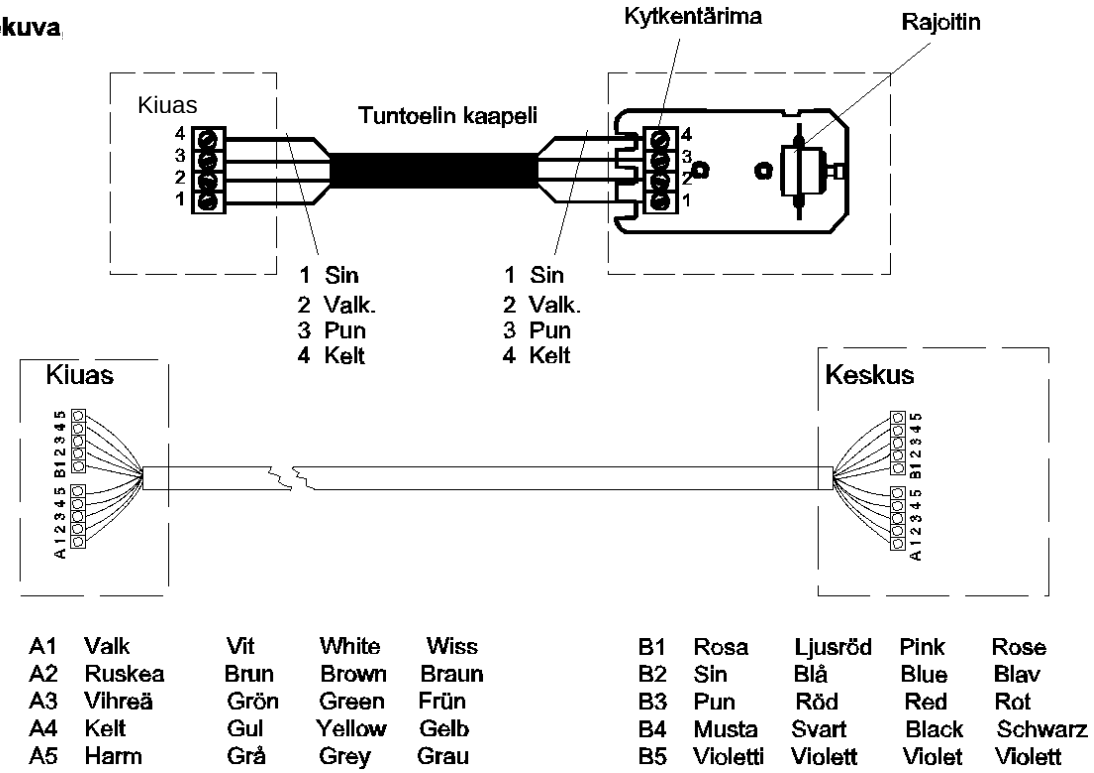

A1	Valk	Vit	White	Wiss	B1	Rosa	Ljusröd	Pink	Rose
A2	Ruskea	Brun	Brown	Braun	B2	Sin	Blå	Blue	Blav
A3	Vihreä	Grön	Green	Frün	B3	Pun	Röd	Red	Rot
A4	Kelt	Gul	Yellow	Gelb	B4	Musta	Svart	Black	Schwarz
A5	Harm	Grå	Grey	Grau	B5	Violetti	Violett	Violet	Violett

Periaatekuva

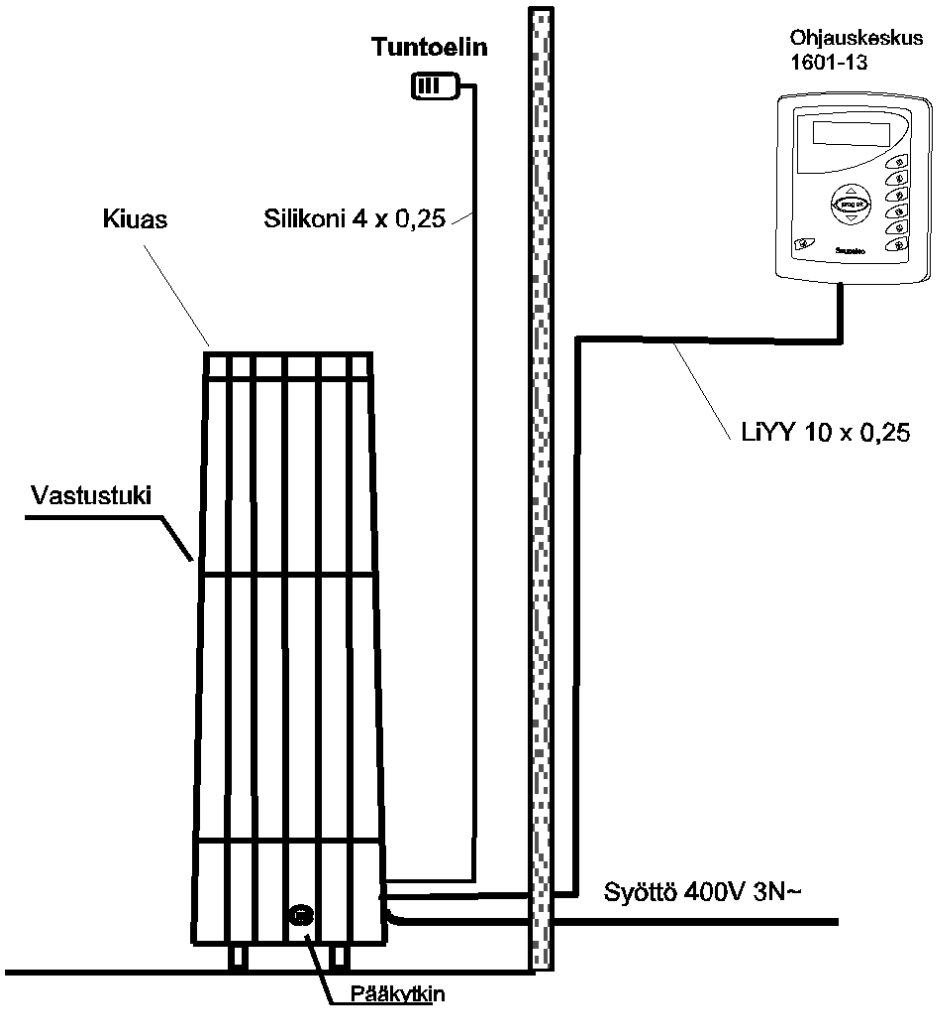

Kuva 6

3.8 Vastustuki
Huomioi, että vastustukea on aina käytettävä, jotta vastukset eivät väänny kiinni toisiinsa, eikä myöskään ulos sivuille.
Vastustuen asennus:

Täytä kivitila noin puoleen väliin kivillä. Asenna sen jälkeen vastustuki siten, että vastukset jäävät aukkojen väliin. Kallista tukea ja paina tuen päissä olevat tapit ensin kiukaan toisen puolen pystypalkkien sisäpuolen uriin ja sen jälkeen toinen puoli samanlailla.
Vastustuen tulee jäädä vaakasuoraan asentoon.

Asenna tuki vastuksien väliin.

Työnnä vastustuen tapit kiukaan pystypalkkien uraan.

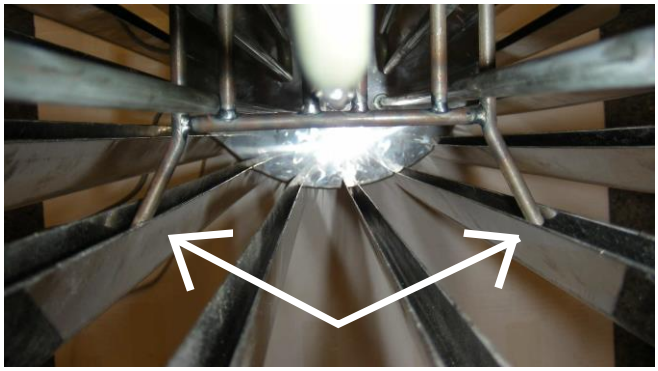

Paina vastakkaiselta puolelta vastustuen tapit kiukaan pystypalkkien uraan.

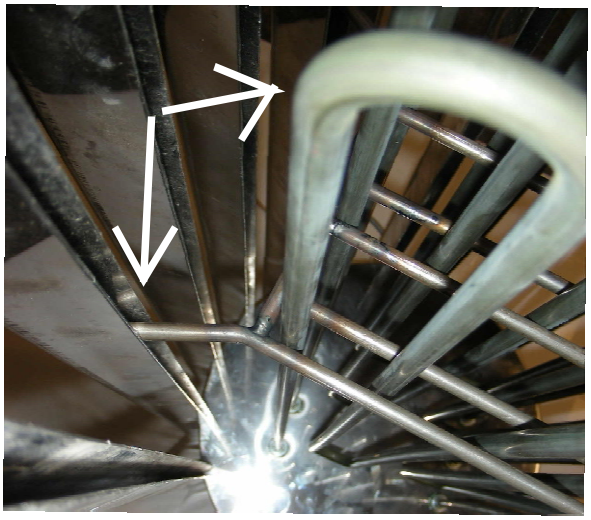

Tämän jälkeen kiuas täytetään kivillä yläreunaan saakka niin, että vastukset peittyvät.

3.9 ROCHER -kiukaan varaosat:

Taulukko 3

	Tuotenumero	Tuotenimitys	Rocher 700	Rocher 900	Rocher 1050
1	Piirikortti OLEA 57	5916229	1	1	1
2	Termostaatti OLET 19	6214032	1	1	1
3	Verkkoliitin NLWD 1-1	7812550	1	1	1
4	Rele Finder	5716203	2	2	2
5	Kytkin	6119649	1	1	1
6	Kytkimen kumisuoja	7306611	1	1	1
7	Sulake T3,15A	7801710	1	1	1
8	Vastus SEPC 199 2267W / 230V	5207770	3		
9	Vastus SEPC 201 3000W / 230V	5207772		3	
10	Vastus SEPC 200 3500W / 230V	5207771			3
11	Piirikortti OLEA 83 (Sarjaliikennekortti, Midi- ohjaimella olevaan kiukaaseen)	6216410	1	1	1

3.9.1 Ovikytkin

Ovikytkimellä tarkoitetaan kiuasmääräyksien mukaista (EN 60335 2-53, §22.100) saunan ovessa olevaa kytkintä. Ovikytkin vaaditaan yleisissä ja yksityiskäytössä olevissa saunoissa, sellaisissa saunoissa joissa kiukaan päälle kytkentä tehdään ajastetusti tai muualta kuin itse saunasta.

Helon kontaktorikotelo WE4 ja Digi 1 tai 2 ohjauspaneeleihin voidaan liittää Helo DSA 1601 – 35 (RA – 35) ovikytkinadapteria, tuotenumero 001017, sekä ovikytkin Helon tuotenumero 0043233.Tarvittavat lisätiedot löytyvät DSA laitteen käyttö- ja asennusohjeista.

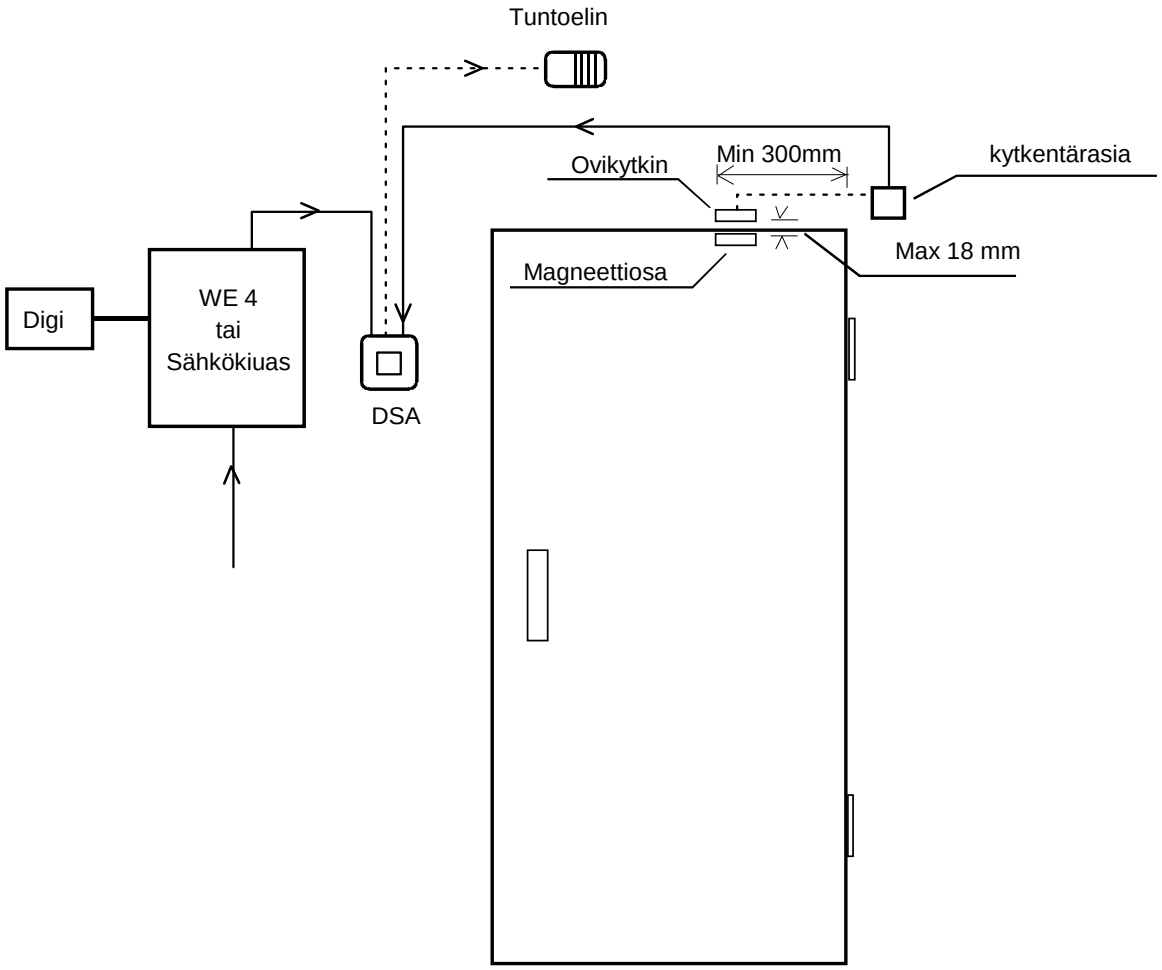

Kuva 7 Periaatekuva ovikytkimen asennuksesta

3.10 ROHS

Ympäristönsuojeluun liittyviä ohjeita

Tämän tuotteen käyttöiän päätyttyä sitä ei saa hävittää normaalin talousjätteen mukana, vaan se on toimitettava sähkö- ja elektroniikkalaitteiden kierrätykseen tarkoitettuun keräyspisteeseen.

Symboli tuotteessa, käyttöohjeessa tai pakkauksessa tarkoittaa sitä.

Valmistusaineet ovat kierrätettävissä merkintänsä mukaan. Käytettyjen laitteiden uudelleenkäytöllä, materiaalien hydöyntämisellä tai muulla uudelleenkäytöllä teet arvokkaan teon ympäristömme hyväksi.
Tuote palautetaan ilman kiuaskiviä ja verhouskiviä kierrätyskeskukseen.

Tietoa kierrätyspaikoista saat kuntasi palvelupisteestä.

Anvisningar för miljöskydd

Denna produkt får inte kastas med vanliga hushållssopor när den inte längre används. Istället ska den levereras till en återvinningsplats för elektriska och elektroniska apparater.

Symbolen på produkten, handboken eller förpackningen refererar till detta.

De olika materialen kan återvinnas enligt märkningen på dem. Genom att återanvända, nyttja materialen eller på annat sätt återanvända utsliten utrustning, bidrar du till att skydda vår miljö.
Produkten returneras till återvinningscentralen utan bastusten och eventuell täljstensmantel.

Vänligen kontakta de kommunala myndigheterna för att ta reda på var du hittar närmaste återvinningsplats.

Instructions for environmental protection

This product must not be disposed with normal household waste at the end of its life cycle. Instead, it should be delivered to a collecting place for the recycling of electrical and electronic devices.

The symbol on the product, the instruction manual or the package refers to this.

The materials can be recycled according to the markings on them. By reusing, utilising the materials or by otherwise reusing old equipment, you make an important contribution for the protection of our environment. Please note that the product is returned to the recycling centre without any sauna rocks and soapstone cover.

Please contact the municipal administration with enquiries concerning the recycling place.

Hinweise zum Umweltschutz

Dieses Produkt darf am Ende seiner Lebens-Dauer nicht über den normalen Haushaltsabfall Entsorgt werden, sondern muss an einem Sammelpunkt für das Recycling von elektrischen und elektronischen Geräten abgegeben werden.

Das Symbol auf dem produkt, der Gebrauchsanleitung oder der Verpackung weist darauf hin.

Die Werkstoffe sind gemäß ihrer Kennzeichnung wiederverwertbar, Mit der Wiederverwendung, der stofflichen Verwertung oder anderen Formen der Verwertung von Altgeräten leisten Sie einen wichtigen Beitrag zum Schutze unserer Umwelt. Dieses Produkt soll ohne Steine und Speckstеinmantel an dem Sammelpunkt für Recycling zurückgebracht werden.

Bitte erfragen Sie bei der Gemeindeverwaltung die zuständige Entsorgungsstelle.

helo

REWARD YOURSELF

Installations- och bruksanvisning

ROCHER

Elaggregat för bastu:

1118-700-0405

1118-900-0405

1118-1050-0405

Kan anslutas till följande styrcentraler:

1601-12 (RA 12 Digi II-styrcentral)

1601-13 (RA 13 Digi I-styrcentral)

1601-16 (RA 16 Easy-styrcentral)

1601-18 (RA 18 Midi-styrcentral)

314 SKLT 16 B

Innehåll Sida.

1 Snabbinstruktion för aggregat

1.1 Kontrollera innan du badar 3
1.2 Användning av aggregatets styranordningar 3

2 Information för användaren

2.1 Bastu 3
2.2 Rekommenderad ventilation i bastun 4
2.2.1 Installera sensorn nära en tilluftsventil 4
2.3 Förberedelser innan stenarna staplas 5
2.4 Bastustenar 6
2.5 Extrautrustning 6
2.6 Uppvärmning av bastun 6
2.7 Om aggregatet inte värms upp 7

3 Information för installatören

3.1 Förberedelse innan aggregatet installeras 7
3.2 Installation 7
3.3 Anslutning av aggregatet till elnätet 8
3.4 Eluppvärmningens korskoppling 8
3.5 Placering av skarvsladdens kopplingsdosa i bastun 9
3.6 Aggregatets skyddsavstånd 9
3.7 Kopplingsschema 11
3.8 Placering av motstånd 13
3.9 Lista med reservdelar till aggregatet Rocher 14
3.9.1 Dörrkontakt 15
3.10 ROHS 16

Bilder och tabeller:

Bild 1 Rekommenderad ventilation i bastun 4

Bild 2 Placering av kopplingsdosa 9

Bild 3 Avstånd vid hörn- och väggplacering av aggregat 10

Bild 4 Avstånd vid mittplacering av aggregat 10

Bild 5 Aggregatets kopplingsschema 11

Bild 6 Principiell installation av aggregat 12

Bild 7 Dörrkontakt 15

Bilder Förberedelse innan stenarna staplas 5

Bilder Placering av motstånd 13

Tabell 1 Skarvsladd och säkringar 9
Tabell 2 Skyddsavstånd 9
Tabell 3 Reservdelar 14

1. Snabbinstruktion för bastuaggregat

1.1 Kontrollera innan du badar

- att bastun är i sådant skick att den går att använda
- att dörren och fönstret är stängda
- att stenarna i aggregatet rekommenderas av tillverkaren, att värmemotståndet täcks av stenarna och att stenarna är glest staplade.

OBS! Keramiska stenar får inte användas.

1.2 Användning av aggregatets styranordningar

Se separat bruksanvisning för styranordning.

2. Information för användaren

Personer med nedsatt fysisk eller psykisk prestationsförmåga, funktionshinder eller liten erfarenhet eller kunskap om utrustningens användning (t.ex. barn) ska endast använda utrustningen under övervakning av eller enligt instruktioner från den person som är ansvarig för deras säkerhet.
Se till att barn inte leker nära aggregatet.

2.1 Bastu

Bastuns väggar och tak ska vara väl värmeisolerade. Alla ytor som lagrar värme, som tegel- och stenytor, ska isoleras. Träpanel rekommenderas som byggmaterial för bastuns väggar och tak. Om byggmaterialet för bastuns väggar och tak är väl värmeisolerat (t.ex. olika typer av dekorationsstenar, vanligt glas mm.) måste du komma ihåg att denna yta förlänger bastuns uppvärmningstid, även om bastun är väl värmeisolerad i övrigt. (se sidan 7, avsnitt 3.1 Förberedelse innan aggregatet installeras)

2.2 Rekommenderad ventilation i bastun

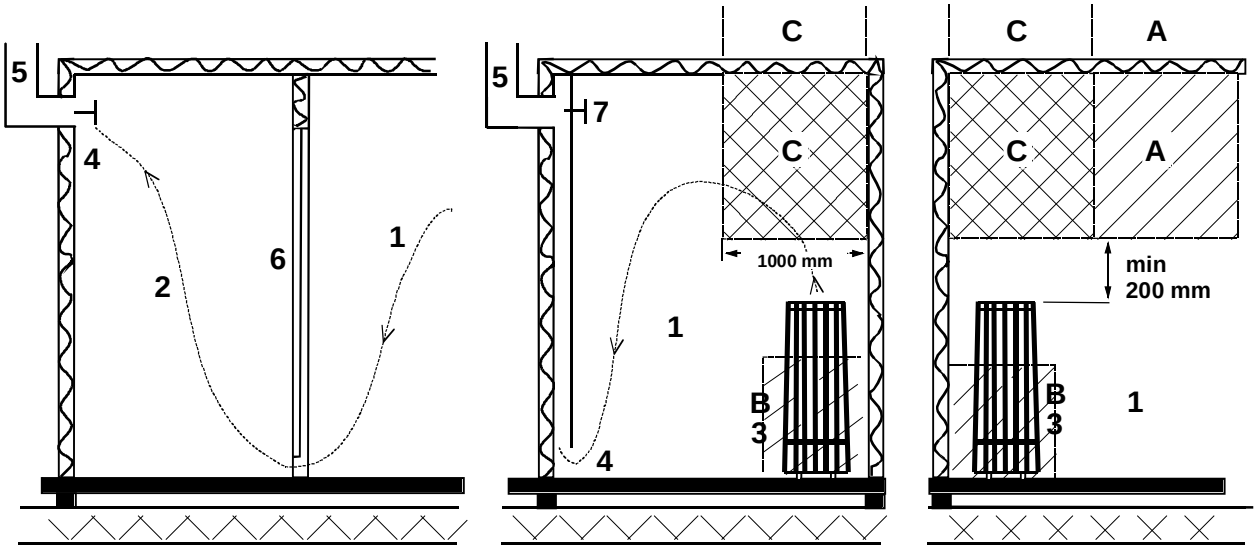

Bild. 1

1. Bastu
2. Badrum
3. Elaggregat för bastu
4. Avluftsventil
5. Rökgång eller rökkanal
6. Bastuns dörr
7. Här kan man också installera en ventilationsventil som hålls stängd medan bastun värms upp och medan man badar.

Inom område A kan en inluftsventil för frisk luft placeras. Då måste man kontrollera att den friska luften som kommer in inte stör (kyler ned) aggregatets termostat som finns uppe vid taket.

Område B används för intag av frisk luft om bastun inte har en mekanisk ventilation. I detta fall ska avluftsventilen placeras minst 1 m högre än inluftsventilen.

INLUFTSVENTILEN FÖR FRISK LUFT FÅR INTE PLACERAS INOM OMRÅDE C OM TERMOSTATEN SOM STYR AGGREGATET OCKSÅ FINNS INOM OMRÅDE C.

2.2.1 Installera sensorn nära en tilluftsventil

Luften i basturummet luft bör växlas sex gånger per timma. Tilluftsledningens diameter måste vara mellan 50 och 100 mm.

En rund lufttillförselventil (360°) måste installeras minst 1000 mm från sensorn.

En lufttillförselventil med en flödesriktande panel (180°) måste installeras minst 500 mm från sensorn. Luftflödet måste riktas bort från sensorn.

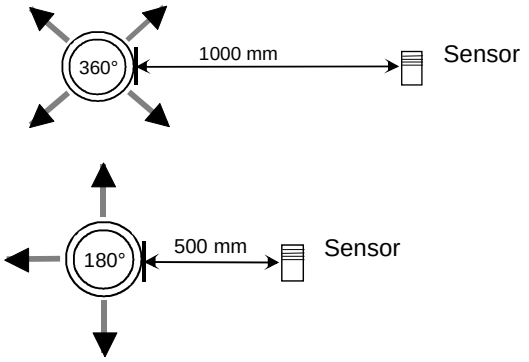

2.3 Förberedelse innan stenarna staplas

Avlägsnande av stödpinnar när stenarna staplas.

Avlägsna pinnarnas fästskruvar (2 st.).

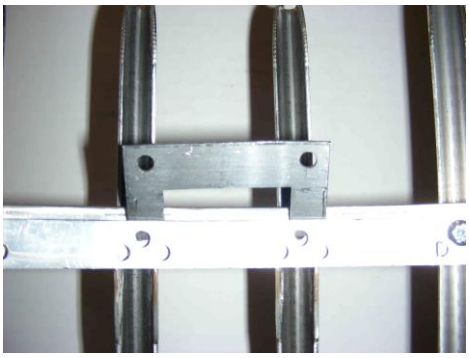

Lyft upp stödpinnens låsbricka.

Avlägsna stödpinnarna genom att lyfta upp dem.

Stapla stenarna upp till märkningen Helo.

Montera tillbaka stödpinnarna.

Montera tillbaka stödpinnarna i omvänd ordning.

Stapla stenarna så att säkringarna täcks.

Se närmare instruktioner i avsnitt 2.4 Bastustenar.

2.4 Bastustenar

Stenar av kvalitet lever upp till följande krav:

- Stenarna ska tåla hög värme och den värmeväxling som orsakas av att vattnet som kastas på stenarna förångas.
- Stenarna ska tvättas före användning för att undvika lukt och damm.
- Stenarna ska ha en ojämn yta så att det finns gott om ytor för vattnet att förångas på.
- Stenarna ska vara tillräckligt stora, ungefär 100-150 mm, för att luften ska kunna cirkulera mellan stenarna. På så vis förlängs värmeelementens hållbarhetstid.
- Stenarna ska staplas glest så att ventilationen mellan stenarna blir god. Värmeelementen får inte böjas ihop eller mot ramen.
- Stapla om stenarna regelbundet (minst en gång om året) och ersätt små och trasiga stenar med nya och större stenar.
- Stenarna ska staplas så att de täcker värmeelementen. Men stapla inte en stor hög med stenar på elementen. Information om lämplig mängd sten finns i Tabell 2 på sidan 9. Eventuella små stenar i stenförpackningen ska inte staplas på aggregatet.
- Garantin täcker inte fel som orsakats av små och tätt staplade stenar som hindrar luftcirkulationen mellan stenarna.
- Keramiska stenar får inte användas. De kan orsaka skador på aggregatet som inte omfattas av garantin.
- Använd inte täljsten som bastusten. Skador till följd av detta täcks inte av ugnsgarantin.
- Använd Använd inte lavasten som bastusten. Skador till följd av detta täcks inte av ugnsgarantin.
- **AGGREGATET FÅR INTE ANVÄNDAS UTAN STENAR.**

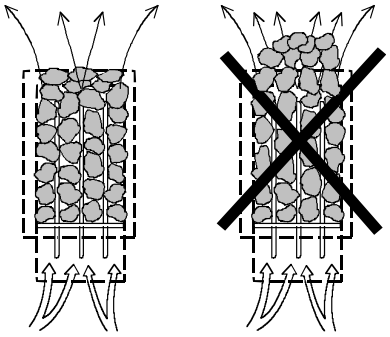

2.5 Extrautrustning för Rocher-aggregat

Integreringskrage, täljsten	EAN 6416976384299
Integreringskrage, mattglas	EAN 6416976384374
Led Drive fiberlampa	EAN 6416976384893

2.6 Uppvärmning av bastu

Försäkra dig om att bastun är i sådant skick att den går att använda innan aggregatet kopplas på. När bastun värms upp för första gången kan aggregatet orsaka lukt. Om detta sker kopplar du från aggregatet en stund och vädrar bastun. Efter detta kopplar du på aggregatet igen.
Du sätter på aggregatet på manöverpanelen, där du kan justera temperaturen och tiden.
Bastun ska värmas upp cirka en timme innan bad så att stenarna hinner bli ordentligt varma och bastun får en jämn temperatur.

Inga föremål får placeras ovanpå aggregatet och kläder får inte torkas i dess närhet.

2.7 Om aggregatet inte värms upp

Om aggregatet inte värms upp kontrollerar du

- att strömmen är påslagen
- att aggregatets säkringar är hela
- att manöverpanelen inte visar ett felmeddelande. Om manöverpanelen visar felmeddelande läser du bruksanvisningen för manöverpanelen.

3. Information för installatören

PERSONEN SOM INSTALLERAR AGGREGATET SKA LÄMNA DENNA INSTRUKTION I SAMMA UTRYMME, TILL ANVÄNDAREN.

3.1 Förberedelse innan aggregatet installeras

Kontrollera följande omständigheter innan aggregatet installeras på den slutliga platsen:

1. Aggregatets effekt (kW) i förhållande till bastuns mått (m^3). I tabellen på sidan 9 finns information om rekommenderade mått för aggregatets effekt. Minimimåttet får inte underskridas och maximimåttet får inte överskridas.
2. Bastun ska vara minst 1900 mm hög.
3. Glas- och stenytor förlänger föruppvärmningstiden. Varje kvadratmeter glas- eller stenyta i tak eller väggar ökar effektbehovet med 1,2 m^3 till bastuns mått.
4. **Kontrollera** i tabell 1 på sidan 9 **att säkringens storlek (A) och strömkabelns storlek (mm^2) passar aggregatet.**
5. Kontrollera att skyddsavståndet runt aggregatet motsvarar avstånden i tabell 2 på sidan 9. Det måste finnas tillräckligt med plats, dvs. en s.k. underhållsväg, runt aggregatets styranordningar. Även dörröppningen kan ses som en underhållsväg.
6. Om aggregatet integreras i bastubänken måste du använda en bänkmodell vars nedre bänk och ram kan avlägsnas utan verktyg. Garantin gäller inte vid demontering och återmontering av bänken.

3.2 Placering av aggregat

Aggregatet installeras i bastun med hänsyn till skyddsavstånden på sidan 9 och 10, tabell 2 och bilderna 3 och 4.

Aggregatet installeras stående på golvet. Underlaget ska vara stadigt eftersom aggregatet väger cirka 120 kg.

Aggregatet installeras så att det står rakt med hjälp av de justerbara benen.

Aggregatets justerbara ben fästs i golvet med de medföljande metallfästena (2 st.), som hindrar att skyddsavståndet ändras vid användning.

Väggar och tak får inte täckas med en enkel skyddsmantel, som t.ex. icke brännbar skyddsplatta, eftersom den kan orsaka brandfara.

ENDAST ETT AGGREGAT FÅR INSTALLERAS I BASTUN.

3.3 Anslutning av aggregatet till elnätet

Allt anslutningsarbete får endast utföras av behörig elinstallatör enligt gällande föreskrifter. Elaggregatet till bastu ansluts halvfast till elnätet. Som anslutningskabel används H07RN-F (60245 IEC 66), alternativt en kabel som har motsvarande eller högre kvalitet. **(**Se tabell 1 på sidan 9) Andra kablar i aggregatet (till signallampan och eluppvärmningens korskoppling) ska också vara av motsvarande typ. PVC-isolerade kablar får inte användas som skarvkablar.

En flerpolig kabel (t.ex. 7-polig) kan också användas som skarvkabel om spänningen är den samma. Om man inte har separata säkringar för styrström ska genomskärningsytan på samtliga kablar vara den samma eller passa huvudsäkringen. En kabel som går separat till signallampan och nätanordningen i ett aggregat på t.ex. 9 kW ska ha en genomskärningsyta på minst 2,5 mm².

Se till att skyddsavståndet mellan kopplingsdosan i bastuväggen och aggregatet överensstämmer med anvisningarna. Dosan ska installeras högst 500 mm från golvet, (se bild 2 på sidan 9). Om kopplingsdosans avstånd från aggregatet är över 500 mm kan kopplingsdosan placeras högst 1000 mm från golvet.

Vid lagring kan fukt uppstå på aggregatets säkringar. Detta kan orsaka läckström. Fukten avlägsnas när aggregatet har värmts upp några gånger. Koppla inte aggregatets eluttag till jordfelsbrytare.

Vid installationen av aggregatet måste du beakta de gällande elsäkerhetsbestämmelserna.

3.4 Eluppvärmningens korskoppling

Eluppvärmningens korskoppling gäller bostäder som har eluppvärmning.
I bastuaggregatet finns ett kopplingsstycke (märkt 55) för styrning av eluppvärmningens korskoppling. Kopplingsstycke 55 är spänningsförande (230 V) samtidigt med motstånden.

Tabell 1

Effekt kW	Aggrekatets anslutningkabel H07RN-F 60245 IEC 66 mm² 400 - 415V 3N~	Säkring A	Aggrekatets anslutningkabel H07RN-F/ 60245 IEC 66 mm² 230 V 3~	Säkring A	Aggrekatets anslutningkabel H07RN-F/ 60245 IEC 66 mm² 230 - 240V 1N~ / 2~	Säkring A
6,8	5 x 1,5	3 x 10	4 x 2,5	3 x 16	3 x 6	1 x 35
9,0	5 x 2,5	3 x 16	4 x 6	3 x 25	-------	-----
10,5	5 x 2,5	3 x 16	4 x 6	3 x 35	-------	-----

3.5 Placering av skarvsladdens kopplingsdosa i bastun

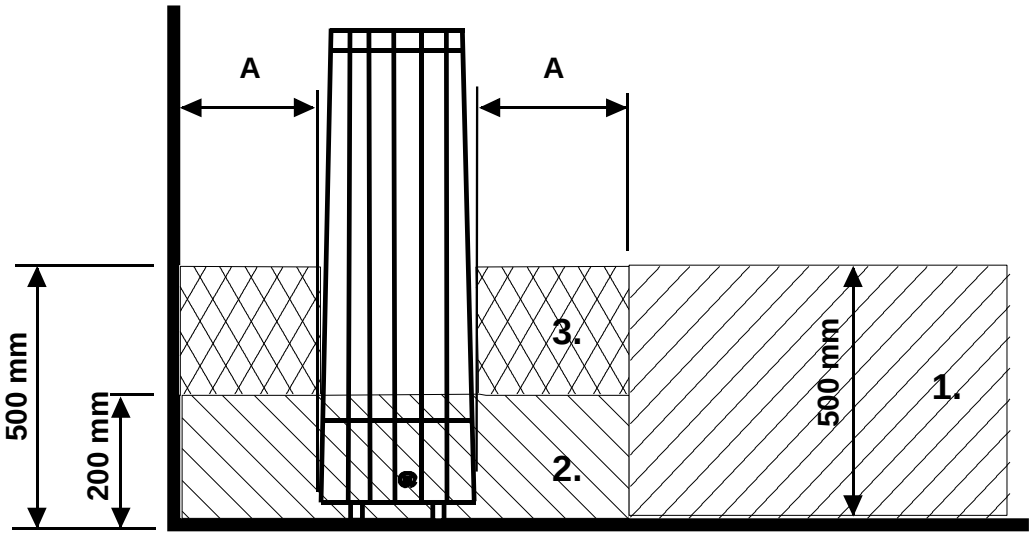

Bild 2

A = Minimiavstånd

1. Rekommenderad placering av kopplingsdosan.
2. Inom detta område bör en silumindosa användas.
3. Detta område bör undvikas och en silumindosa ska alltid användas.

Inom andra områden ska värmetåliga dosor (T 125 °C) och värmetåliga kablar (T 170 °C) användas. Vägen till kopplingsdosan får inte hindras. Energiverkets anvisningar och bestämmelser ska klargöras om dosan placeras inom område 2 och 3.

3.6 **Aggregatets skyddsavstånd Tabell 2**

Effekt	Basturum			Skyddsavstånd min.			
	minimi	maximi	Minimihöjd	sidor	framför	till tak	lagom stenmängd
			H	A	D	T	
kW	m³	m³	mm	mm	mm	mm	ca.kg
6,8	5	9	1900	60	60	770	100
9,0	8	13	1900	60	60	770	100
10,5	9	15	1900	60	60	770	100

Bilder. 3 och 4
Hörn- och vägginstallation

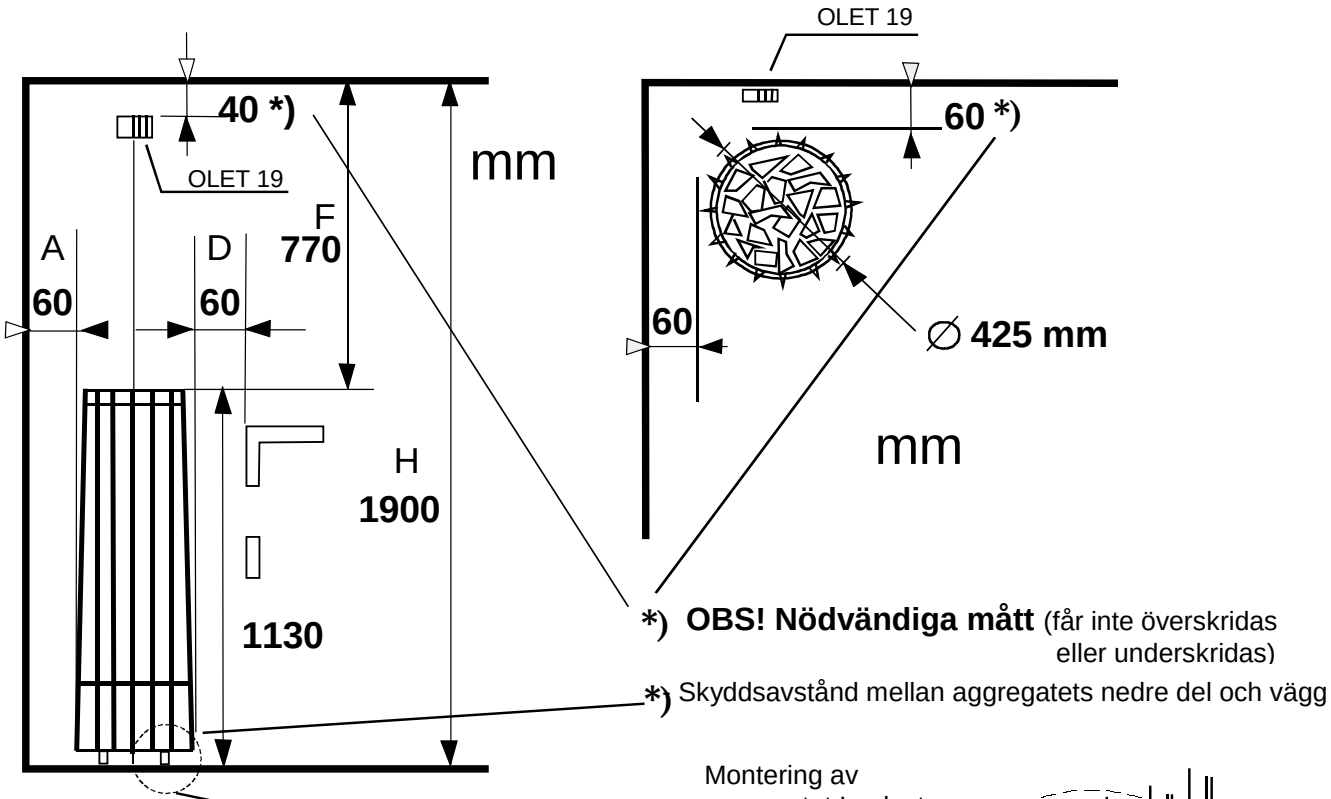

Montering av aggregatet I golvet OBS! Fästs med två (2) ben

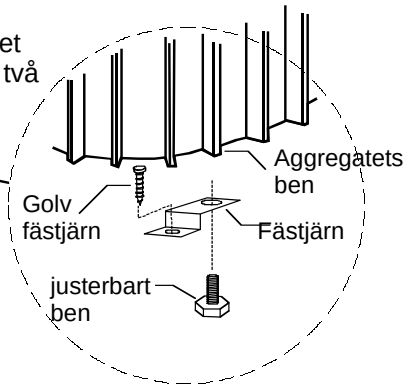

Mittplacering:

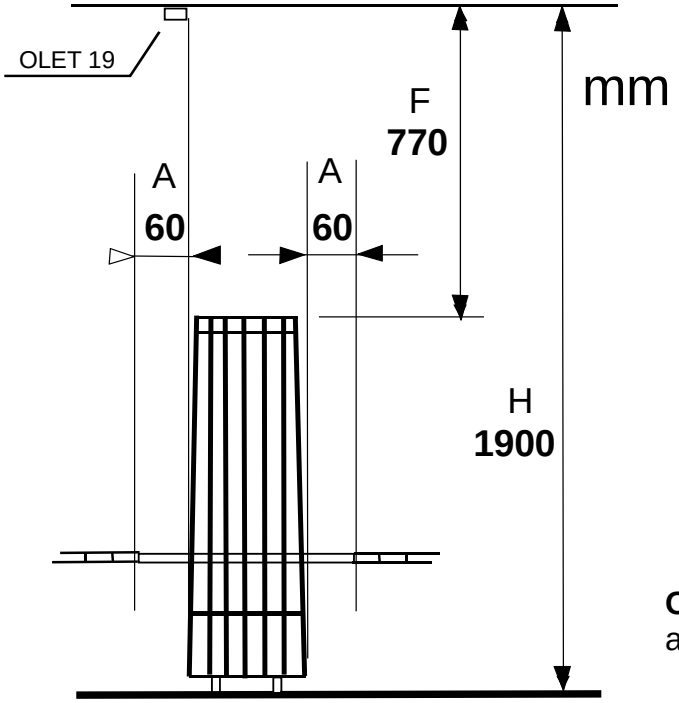

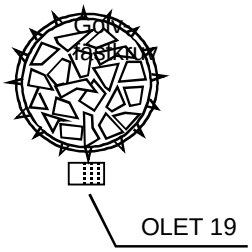

OBS! Alla mått är minimimått om inget annat anges.

OBS! Om aggregatet installeras längre bort än 60 mm från väggen eller hörnet, är installationssättet alltid central placering. Termostaten måste installeras i taket enligt instruktion.

3.7 Kopplingsschema

Teho, Effekt Input, Leistung kW	Lämpövastukset, Värmeelement, Heating elements, Heizeelement 230 V SEPC 199 2267W	SEPC 201 3000W	SEPC 200 3500W		
6,8	1,2,3				
9,0		1,2,3			
10,5			1,2,3		

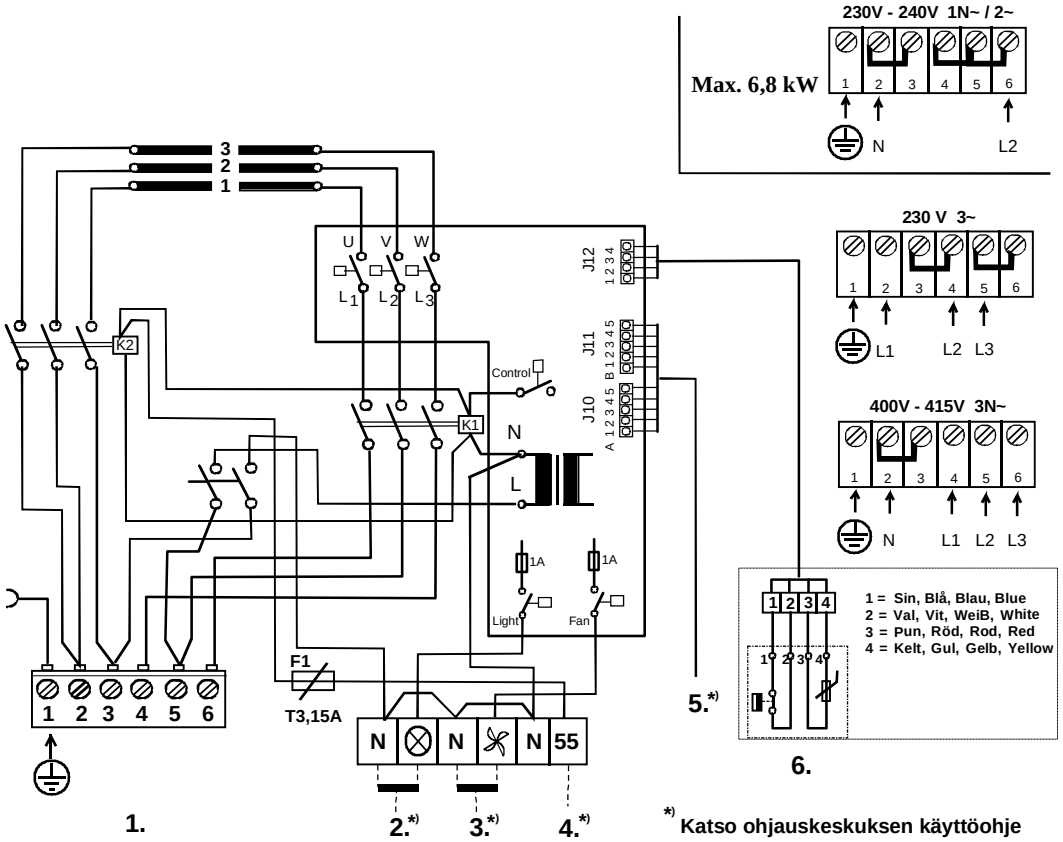

*) Katso ohjauskeskuksen käyttöohje
Se styrpanelens bruksanvisning
Sehe die Bedienungsanleitung des Steuergerätes
See the control panel manual

1. Syöttö / Nätet / Stromnetz / Power input.
2. Saunavalo / Bastu belysning / Saunabeleuchtung / Sauna light. max 100W
3. Tuuletin / Fläkt / Ventilator / Fan max 100W
4. Sähkölämmityksen vuorottelu/ El.förregling av annan el. förbrukare/ Signal kontakt / Signal contact
5. Ohjauskeskus / Styrpanel / Steuergerät / Control panel.
6. Tuntoelin / Sensor / Fühler / Sensor.

354 SKLT 3 B

Bild. 5

Principskiss

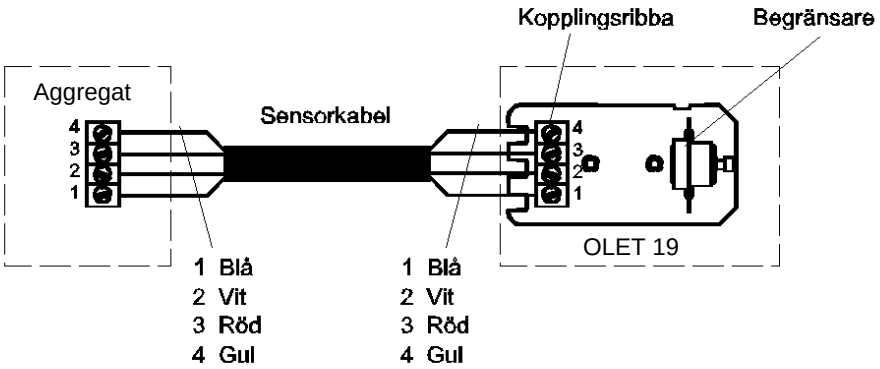

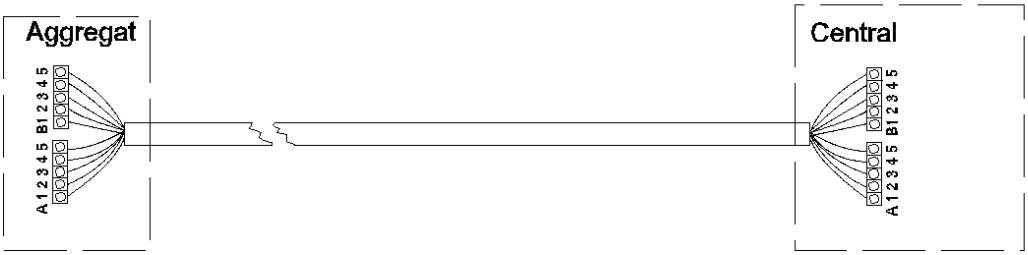

A1	Valk	Vit	Vhite	Wiss	B1	Rosa	Ljusröd	Pink	Rose
A2	Ruskea	Brun	Brown	Braun	B2	Sin	Blå	Blue	Blav
A3	Vihreä	Grön	Green	Frün	B3	Pun	Röd	Red	Rot
A4	Kelt	Gul	Yellow	Gelb	B4	Musta	Svart	Black	Schwarz
A5	Harm	Grå	Grey	Grau	B5	Violetti	Violett	Violet	Violett

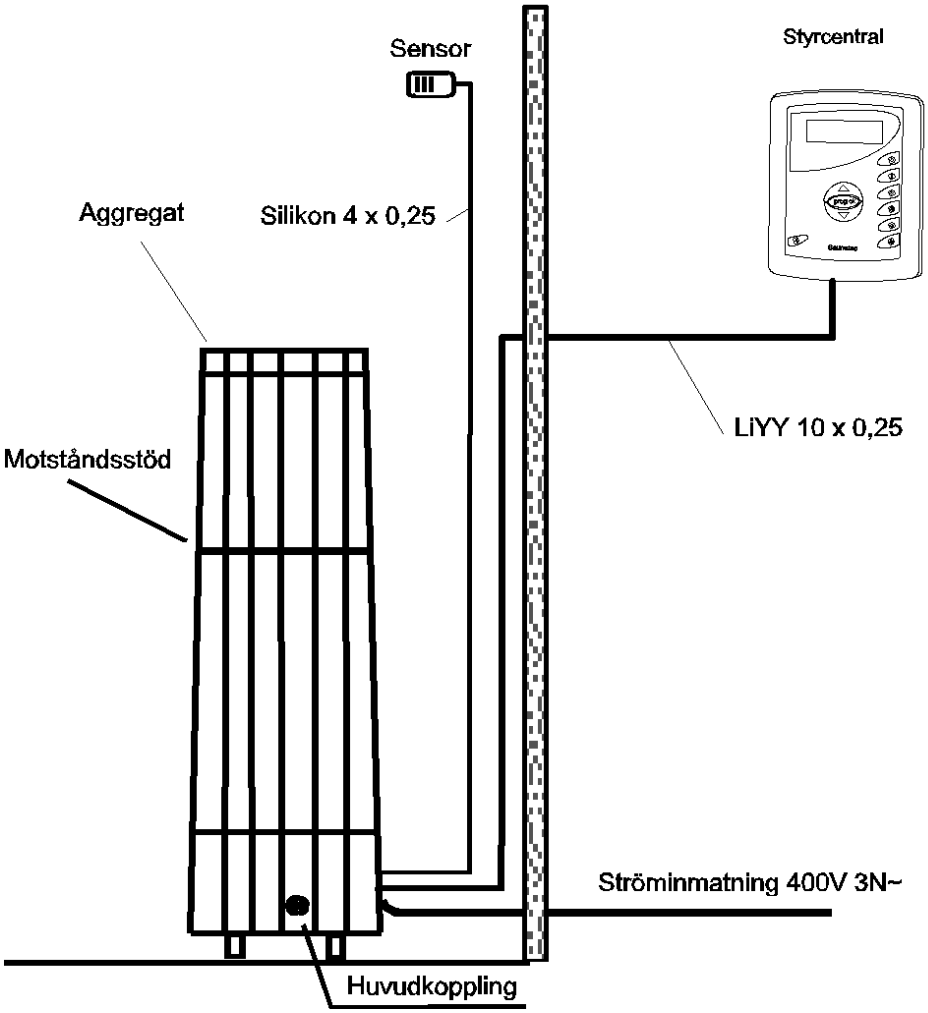

Bild 6.

3.8 Placering av motståndsstöd:

Fyll stenutrymmet med sten till cirka hälften. Installera därefter motståndsstödet så att motstånden hamnar mellan öppningarna. Luta stödet och tryck först tapparna som finns i stödets ändor mot spåren på insidan av aggregatets balkar. Gör därefter likadant för andra sidan.
Motståndsstödet ska befinna sig i vågrätt.

Placera stödet mellan motstånden.

Skjut in motståndsstödets tappar i spåret i aggregatets balkar.

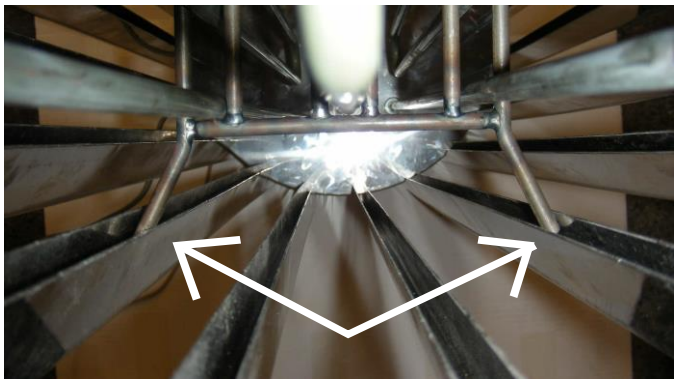

Tryck motståndsstödets tappar från motsatt sida mot spåret i aggregatets balkar.

Därefter fyller du aggregatet med stenar till den övre kanten så att motstånden täcks.

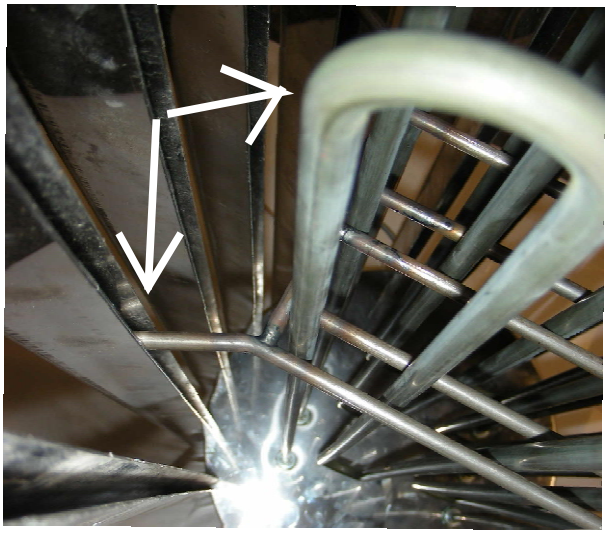

3.9 Reservdelar till ROCHER-aggregat:

Tabell 3

	Produktnummer	Produktnamn	Rocher 700	Rocher 900	Rocher 1050
1	Kretskort OLEA 57	*5916229*	*1*	*1*	*1*
2	Termostat OLET 19	*6214032*	*1*	*1*	*1*
3	Nätverksanslutning NLWD 1-1	*7812550*	*1*	*1*	*1*
4	Relä Finder	*5716203*	*2*	*2*	*2*
5	Koppling	*6119649*	*1*	*1*	*1*
6	Gummiskydd för koppling	*7306611*	*1*	*1*	*1*
7	Säkring T3,15A	*7801710*	*1*	*1*	*1*
8	Motstånd SEPC 199 2267W/230V	*5207770*	*3*		
9	Motstånd SEPC 201 3000W/230V	*5207772*		*3*	
10	Motstånd SEPC 200 3500W/230V	*5207771*			*3*
11	Kretskort OLEA 83 (serieadapterkort, till aggregat med Midi-styrenhet)	*6216410*	*1*	*1*	*1*

3.9.1 Dörrkontakt

Dörrkontakten är den kontakt som sitter på bastuns dörr. Kontakten uppfyller kraven i avsnitt 22.100 av standarden SS-EN 60335 2-53. Alla offentliga och privata bastuutrymmen där bastuaggregatet kan startas från en plats utanför bastun eller med en timer måste vara försedda med en dörrkontakt.
Kontrollpanelerna i Helo kontaktorboxar WE4 och Digi 1 och 2 kan utrustas med antingen en Helo DSA 1601 – 35 (RA – 35) dörrkontaktadapter (artikelnummer 001017) eller en Helo dörrkontaktadapter (artikelnummer 0043233). Mer information finns i användnings- och installationsanvisningarna för DSA-enheten.

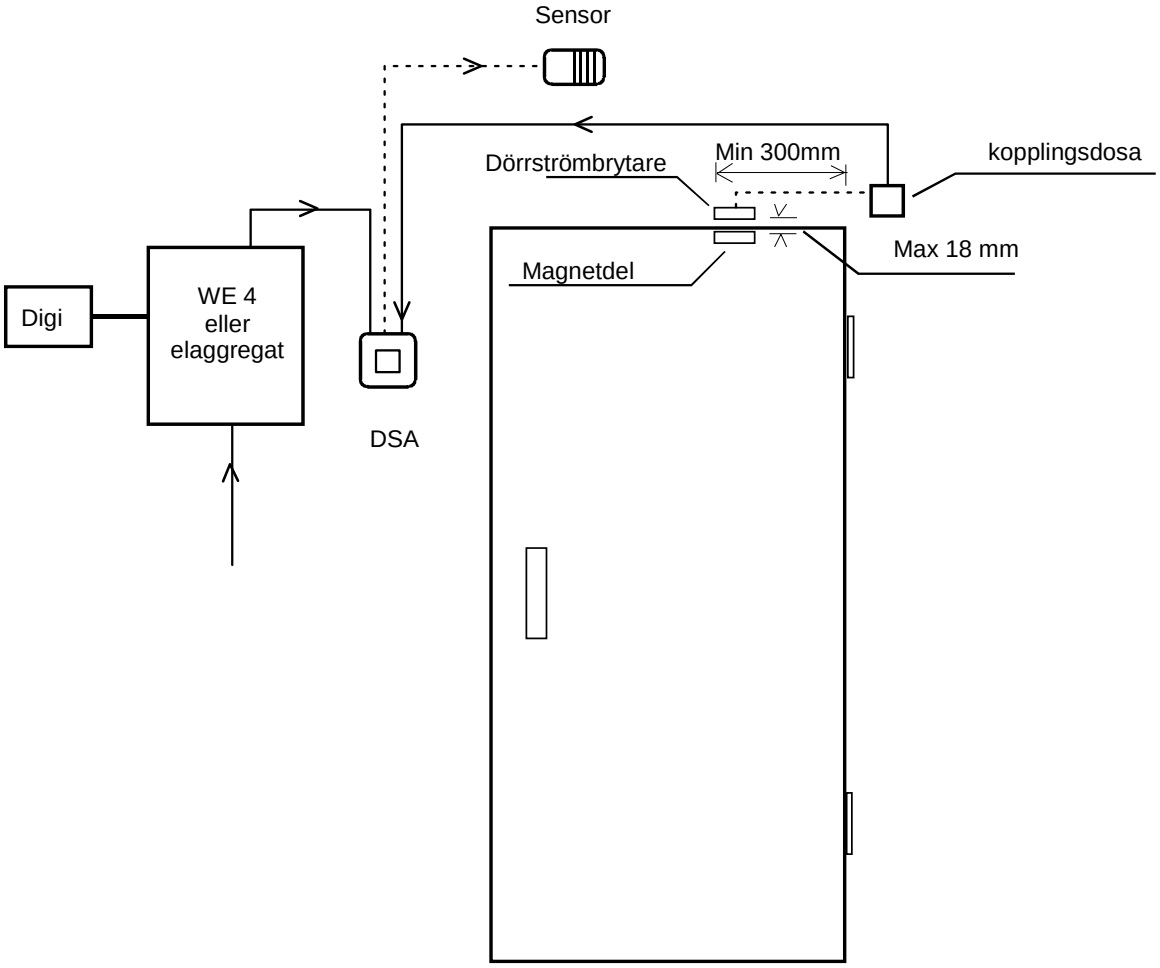

Bild 7 Installation av dörrströmbrytare

3.11 ROHS

Ympäristönsuojeluun liittyviä ohjeita

Tämän tuotteen käyttöiän päätyttyä sitä ei saa hävittää normaalin talousjätteen mukana, vaan se on toimitettava sähkö- ja elektroniikkalaitteiden kierrätykseen tarkoitettuun keräyspisteeseen.

Symboli tuotteessa, käyttöohjeessa tai pakkauksessa tarkoittaa sitä.

Valmistusaineet ovat kierrätettävissä merkintänsä mukaan. Käytettyjen laitteiden uudelleenkäytöllä, materiaalien hydöyntämisellä tai muulla uudelleenkäytöllä teet arvokkaan teon ympäristömme hyväksi.
Tuote palautetaan ilman kiuaskiviä ja verhouskiviä kierrätyskeskukseen.

Tietoa kierrätyspaikoista saat kuntasi palvelupisteestä.

Anvisningar för miljöskydd

Denna produkt får inte kastas med vanliga hushållssopor när den inte längre används. Istället ska den levereras till en återvinningsplats för elektriska och elektroniska apparater.

Symbolen på produkten, handboken eller förpackningen refererar till detta.

De olika materialen kan återvinnas enligt märkningen på dem. Genom att återanvända, nyttja materialen eller på annat sätt återanvända utsliten utrustning, bidrar du till att skydda vår miljö.
Produkten returneras till återvinningscentralen utan bastusten och eventuell täljstensmantel.

Vänligen kontakta de kommunala myndigheterna för att ta reda på var du hittar närmaste återvinningsplats.

Instructions for environmental protection

This product must not be disposed with normal household waste at the end of its life cycle. Instead, it should be delivered to a collecting place for the recycling of electrical and electronic devices.

The symbol on the product, the instruction manual or the package refers to this.

The materials can be recycled according to the markings on them. By reusing, utilising the materials or by otherwise reusing old equipment, you make an important contribution for the protection of our environment. Please note that the product is returned to the recycling centre without any sauna rocks and soapstone cover.

Please contact the municipal administration with enquiries concerning the recycling place.

Hinweise zum Umweltschutz

Dieses Produkt darf am Ende seiner Lebens-Dauer nicht über den normalen Haushaltsabfall Entsorgt werden, sondern muss an einem Sammelpunkt für das Recycling von elektrischen und elektronischen Geräten abgegeben werden.

Das Symbol auf dem produkt, der Gebrauchsanleitung oder der Verpackung weist darauf hin.

Die Werkstoffe sind gemäß ihrer Kennzeichnung wiederverwertbar, Mit der Wiederverwendung, der stofflichen Verwertung oder anderen Formen der Verwertung von Altgeräten leisten Sie einen wichtigen Beitrag zum Schutze unserer Umwelt. Dieses Produkt soll ohne Steine und Specksteinmantel an dem Sammelpunkt für Recycling zurückgebracht werden.

Bitte erfragen Sie bei der Gemeindeverwaltung die zuständige Entsorgungsstelle.

helo

REWARD YOURSELF

Instructions for installation and use

ROCHER

Electric sauna heater:

1118 – 700 - 0405

1118 – 900 - 0405

1118 – 1050 - 0405

Connectable to the following control panels:

1601-12 (Control panel RA 12 Digi II)

1601-13 (Control panel RA 13 Digi I)

1601-16 (Control panel RA 16 Easy)

1601-18 (Control panel RA 18 Midi)

314 SKLT 17 A

Contents

1 Quick start guide for the sauna heater

1.1 Check list before taking a sauna bath 3

1.2 Operation of the sauna heater controls 3

2 Information for users

2.1 Sauna room 3
2.2 Recommended sauna room ventilation 4
2.2.1 Installing the sensor near a supply air vent 4
2.3 Preparing for piling the stones 5
2.4 Sauna heater stones 6
2.5 Accessories 6
2.6 Heating the sauna 6
2.7 If the sauna heater will not heat up 7

3 Instructions for the installer

3.1 Preparing for sauna heater installation 7
3.2 Installation 7
3.3 Main connection 8
3.4 Electric heating toggle 8
3.5 Locating the connecting box for connection cable in the sauna room 9
3.6 Sauna heater safety clearances 9
3.7 Switch diagram 11
3.8 Installing the support for heating elements 13
3.9 Spare parts for the Rocher electric sauna heater 14
3.9.1 Door switch 15
3.10 ROHS 16

Images and tables:

Image 1 Recommended sauna room ventilation 4

Image 2 Location for the connecting box 9

Image 3 Clearances in wall and corner installations 10

Image 4 Clearances in central installation 10

Image 5 Switch diagram for the sauna heater 11

Image 6 Basic installation of a sauna heater 12

Image 7 Installing the door switch 15

Images Preparing for piling the stones 4

Images Installing the support for heating elements 12

Table 1 Connection cable and fuses 9

Table 2 Safety clearances 9

Table 3 Spare parts 14

1. Quick start guide for the sauna heater

1.1 Check the following before taking a sauna bath:

- The sauna room is suitable for taking a sauna bath.
- The door and the window are closed.
- The sauna heater is topped with stones that comply with the manufacturer's recommendations, the heating elements are covered with stones, and the stones are piled sparsely.
-

NOTE: Structural clay tiles are not allowed.

1.2 Operation of the sauna heater controls

Refer to the specific control panel operating instructions.

2. Information for users

Persons with reduced physical and mental capacity, sensory handicap, or little experience and knowledge about how the device is operated (e.g. children), should only operate the device while supervised or accoding to instructions given by the persons in charge of their safety.

Make sure that children are not playing with the sauna heater.

2.1 Sauna room

The walls and ceiling of a sauna room should be thermally well insulated. All surfaces that store heat, such as tile and stone surfaces must be insulated. It is recommended to use wooden panel cladding inside the sauna room. If there are heat storing elements in the sauna room, such as decorative stone, glass etc., note that these elements may extend the pre-heating period even though the saunaroom is otherwise well insulated. **(see page 7, section 3.1 Preparing for sauna heater installation**)

2.2 Recommended sauna room ventilation

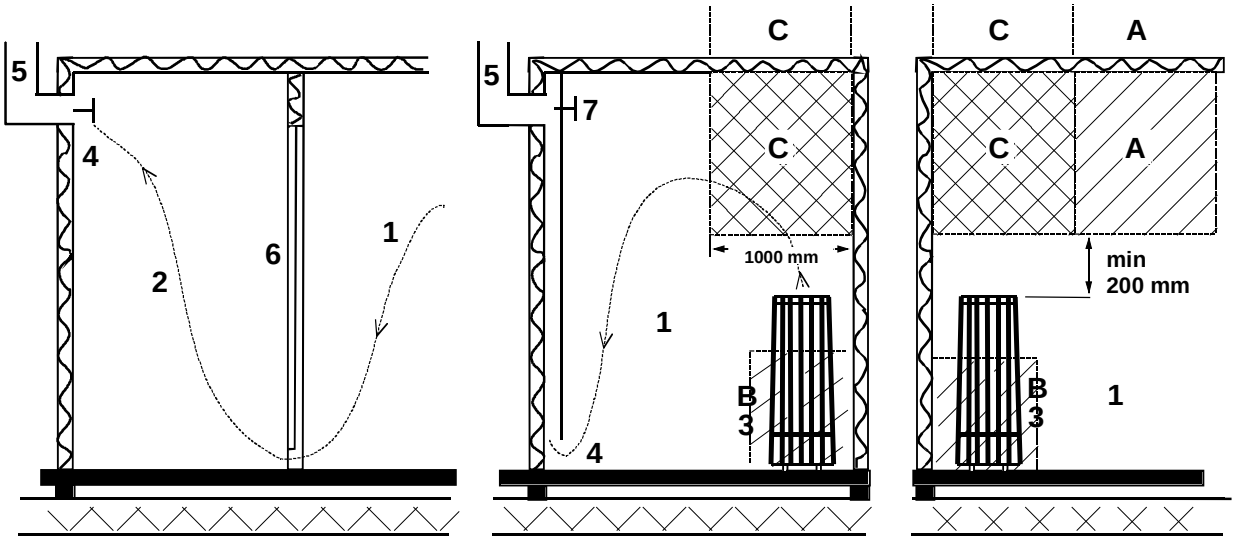

1. Sauna room
2. Washroom
3. Electric sauna heater
4. Exhaust valve
5. Exhaust flue or channel
6. Door to the sauna room
7. A ventilation valve can be installed here to be kept closed while the sauna is heated and during bathing.

Inlet vent can be positioned in the A zone. Make sure the incoming fresh air will not interfere with (i.e. cool down) the sauna heater's thermostat near the ceiling.

The B zone serves as the incoming air zone, if the sauna room isn't fitted with forced ventilation. In this case, the exhaust valve is installed min 1m higher than the inlet valve.

DO NOT ISTALL INLET VALVE WITHIN ZONE C, IF THE SAUNA HEATER'S CONTROL THERMOSTAT IS LOCATED AT THE SAME ZONE.

2.2.1 Installing the sensor near a supply air vent

The sauna room air should be exchanged six times in an hour. The diameter of the supply air pipe should be between 50 and 100 mm.

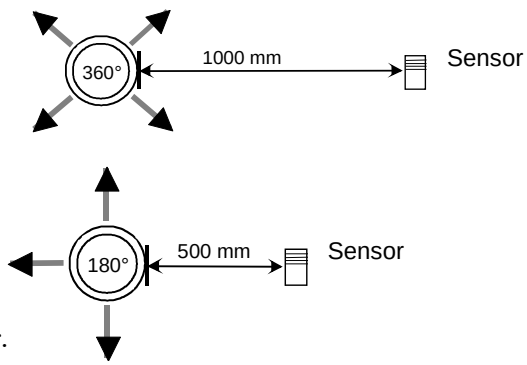

A circular air supply vent (360°) must be installed at least 1000 mm away from the sensor.

An air supply vent with a flow-directing panel (180°) must be installed at least 500 mm away from the sensor. Air flow must be directed away from the sensor.

2.3 Preparing for piling the stones

Removing of the supporting bars to pile the stones

Unscrew the bars' mounting screws (2 pcs).

Lift the support bar's locking plate up from its normal position.

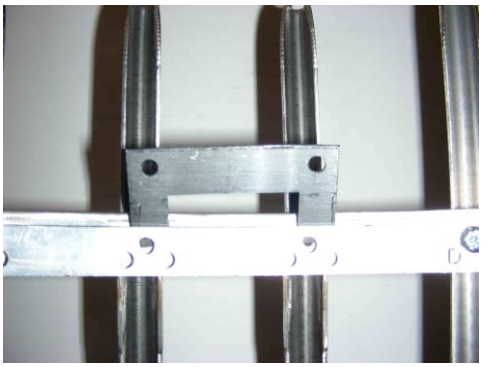

Lift off the support bars.

Pile stones up to the Helo marker.

Reinstall the support bars.

Install the support bars as above in the reversed order.

Pile the stones so that they cover the heating elements.

For specific instructions refer to section 2.4 Sauna heater stones.

2.4 Sauna heater stones

Quality stones meet the following requirements:

- Sauna stones should withstand heat and heat variation caused by vaporisation of the water thrown on the stones.
- Stones should be rinsed before use in order to avoid odour and dust.
- Sauna stones should have an uneven surface to supply a larger surface for the water to evaporate from.
- Sauna stones should be large enough, measuring about 100–150 mm to allow good ventilation between the stones. This extends the useful life of the heating elements.
- Sauna stones should be piled sparsely in order to enhance ventilation between the stones. Do not bend the heating elements together or against the frame.
- Rearrange the stones regularly (at least once a year) and replace small and broken stones with new, larger stones.
- Stones are piled so that they cover the heating elements. Do not, however, pile a large heap of s tones on the heating elements. For a sufficient amount of stones refer to Table 2 on page 9. Any small stones in the package of stones must not be piled on the sauna heater.
- The warranty does not cover defects resulting from poor ventilation caused by small and tightly packed stones.
- Structural clay tiles are not allowed. They may cause damage to the sauna heater that will not be covered by the warranty.
- Do not use soapstone as sauna rocks. Any damages resulting from this will not be covered by the stove warranty.
- Do not use lava stone as sauna rocks. Any damages resulting from this will not be covered by the stove warranty.
- **DO NOT USE THE HEATER WITHOUT STONES.**

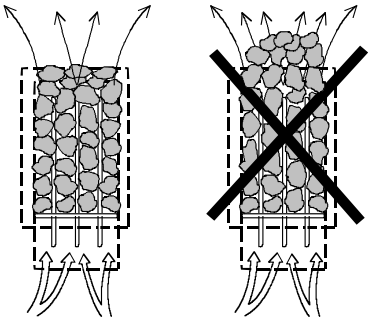

2.5 Accessories for Rocher sauna heater

Integration flange, soapstone	EAN 6416976384299
Integration flange, frosted glass	EAN 6416976384374
Led Drive optical fibre light	EAN 6416976384893

2.6 Heating the sauna

Before turning the sauna heater on, make sure the sauna room is suitable for taking a sauna bath. When heated for the first time, the sauna heater may emit some odour. If you detect any odour while the sauna heater warms up, disconnect the sauna heater briefly, and air the room. Then turn the sauna heater back on.

The sauna heater is turned on from the control panel that has controls for the heating temperature and time.

You should turn the sauna heater on roughly an hour before you plan to take a sauna bath, so that the stones have time to heat up properly and the air warms up evenly in the sauna room.

Do not put any objects on the sauna heater. Do not dry clothes on the sauna heater or anywhere in its vicinity.

2.7 If the sauna heater will not heat up

If the sauna heater will not heat up, please check the following:

- The power is on;
- The fuses for the sauna heater are intact;
- Any error messages on the control panel; In case of an error message, please refer to the control panel operating instructions.

3. Instructions for the installer

THE PERSON INSTALLING THE SAUNA HEATER SHOULD LEAVE THESE INSTRUCTIONS IN THE PREMISES FOR THE FUTURE USER.

3.1 Preparing for sauna heater installation

Check the following before installing the sauna heater:

1. The ratio of the heater's input (kW) and the sauna room's volume (m^3). Volume/input recommendations are presented in **Table 2 on page 9**. The minimum and maximum volumes must not be exceeded.

2. The sauna room ceiling must be min 1900 mm high.

3. Glass and stone surfaces will extend the pre-heating period. Each square meter of glass or stone ceiling or wall adds 1.2m^3 to the sauna room's volume in terms of needed heater input.

4. Check **Table 1 on page 9** for a suitable fuse size (A) and the correct diameter of the power supply cable (mm^2) for the sauna heater in question.

5. Conform to the safety clearance around the sauna heater as specified in **Table 2 on page 9**. There should be enough room around the sauna heater for maintenance purposes, a doorway etc.

6. If the the heater is integrated in the sauna benches, the bench model must allow lifting of the lower bench and its frame without tools. The warranty will not cover dismantling and reassembly of sauna benches.

3.2 Installing the sauna heater

Follow the safety clearance specifications **in table 2 and images 3 and 4 on pages 9 and 10** when installing the sauna heater.

The sauna heater is a free-standing model. The base must be solid, because the sauna heater weighs about 120 kg.

The sauna heater is levelled by the adjustable legs.

The sauna heater is fixed on the floor from its legs by the provided metal fasteners (2 pcs). This will keep the safety clearances intact during use.

Walls or ceilings must not be clad light-weight cladding, such as incombustible protecting board, because they may cause a fire hazard.

A single sauna heater is allowed per one sauna room.

3.3 Main connection

The sauna heater must be connected to the mains by a qualified electrician and in compliance with current regulations. Sauna heater is connected with a semi-permanent connection. Use H07RN-F (60245 IEC 66) cables or a corresponding type. (**See Table 1 on page 9**) Other output cables (signal lamp, electric heating toggle) must also adhere to these recommendations. Do not use PVC insulated cable as a connection cable for the sauna heater.

A multipolar (e.g. 7-pole) cable is allowed, if the voltage is the same. In the absence of a separate control current fuse, the diameter of all cables must be the same, i.e. in accordance with the front fuse. For example, in a 9 kW sauna heater the diameter of a separate cable to the signal lamp and the centralized telecontrol device has to be at least 2.5 mm^2.

The connecting box on the sauna wall should be located within the minimum safety clearance specified for the sauna heater. The maximum height for the connecting box is 500 mm from the floor, (**see Image 2 on page 9**) If the connecting box is located further than at 500 mm distance from the heater, the maximum height is 1000 mm from the floor.

The sauna heater's heating elements may absorbe moisture from the air during storage etc. This may cause leakage current. The moisture will evaporate when the sauna heater is heated a few of times. Do not connect electric supply to the sauna heater via the fault current switch.

Adhere to the effective electrical safety regulation when installing the sauna heater.

3.4 Electric heating toggle

Electric heating toggle applies to homes with an electric heating system.

Sauna heater has a connection (marked 55) for controlling the electric heating toggle. Connector 55 and the heating elements are simultaneously live (230V).

Table 1

Input kW	Sauna heater's connection cable H07RN-F 60245 IEC 66 mm² 400 - 415V 3N~	Fuse A	Sauna heater's connection cable H07RN-F/ 60245 IEC 66 mm² 230 V 3~	Fuse A	Sauna heater's connection cable H07RN-F/ 60245 IEC 66 mm² 230 - 240V 1N~ / 2~	Fuse A
6,8	5 x 1,5	3 x 10	4 x 2,5	3 x 16	3 x 6	1 x 35
9,0	5 x 2,5	3 x 16	4 x 6	3 x 25	-------	-----
10,5	5 x 2,5	3 x 16	4 x 6	3 x 35	-------	-----

3.5 Locating the connecting box for connection cable in the sauna room

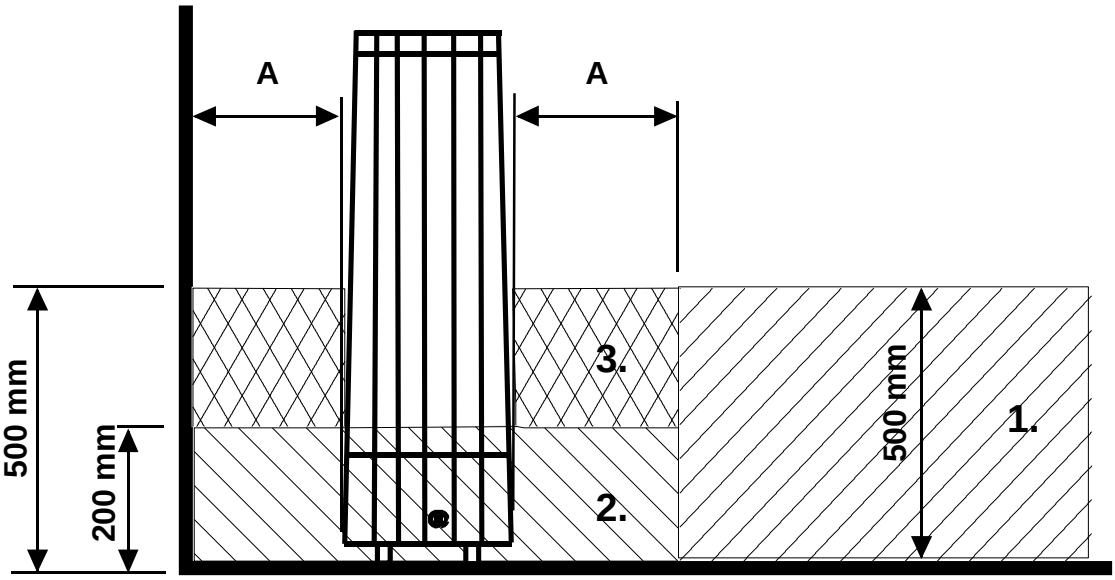

Image 2

A = Speficed minimum clearance

1. Recommended location for the connecting box
2. Silumin box recommended in this area.
3. This area should be avoided. Always use a silumin box.

In other areas, use a heat-resisting box (T 125 °C) and heat-resisting cables (T 170 °C). The connecting box must be clear of obstacles. When installing the connecting box to zones 2 or 3, refer to the instructions and regulations of the local energy supplier.

3.6 Sauna heater safety clearances

Table 2

Input kW	Sauna room minimi m³	Sauna room maximi m³	Sauna room Height min H mm	Safety clearances min. on the sides A mm	Safety clearances min. at the front D mm	Safety clearances min. to the ceiling F mm	adequate amount of stones ca.kg
6,8	5	9	1900	60	60	770	100
9,0	8	13	1900	60	60	770	100
10,5	9	15	1900	60	60	770	100

Image. 3 and 4
Corner and wall installation

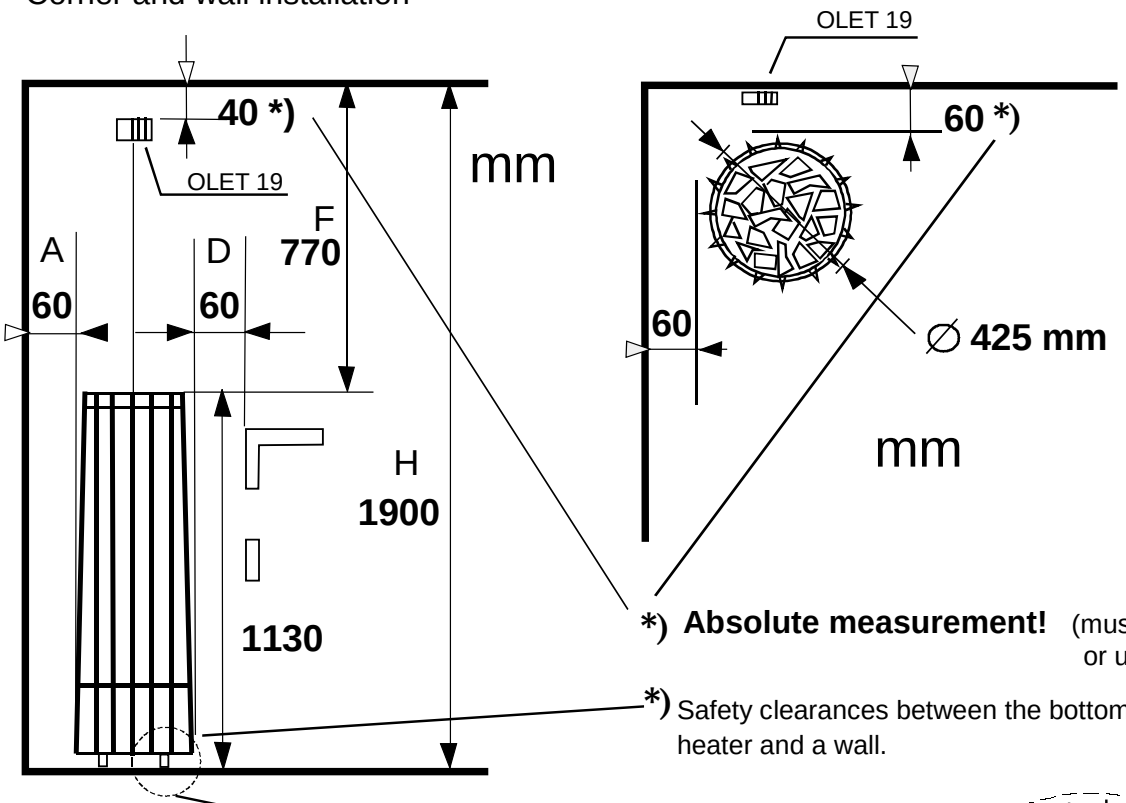

*) **Absolute measurement!** (must not be exceeded or undershot)

*) Safety clearances between the bottom of the sauna heater and a wall.

Fixing the sauna heater on the floor. NOTE fixing of two (2) legs

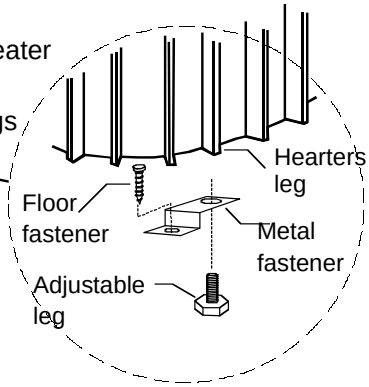

Middle installation:

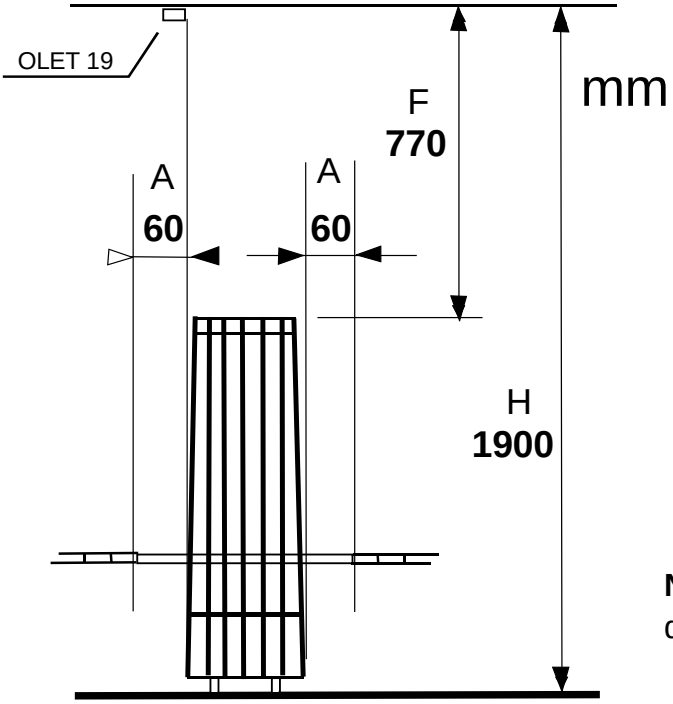

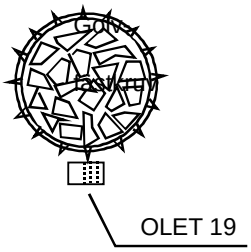

NOTE! All the dimensions are minimum dimensions unless otherwise mentioned.

NOTE! If the sauna heater is installed further than 60mm off a wall or a corner, the installation method is always middle installation. The thermostat must be installed in the ceiling, as per instructions.

3.7 Switch diagram

Teho, Effekt Input, Leistung kW	Lämpövastukset, Värmeelement, Heating elements, Heizeelement 230 V SEPC 199 2267W	SEPC 201 3000W	SEPC 200 3500W		
6,8	1,2,3				
9,0		1,2,3			
10,5			1,2,3		

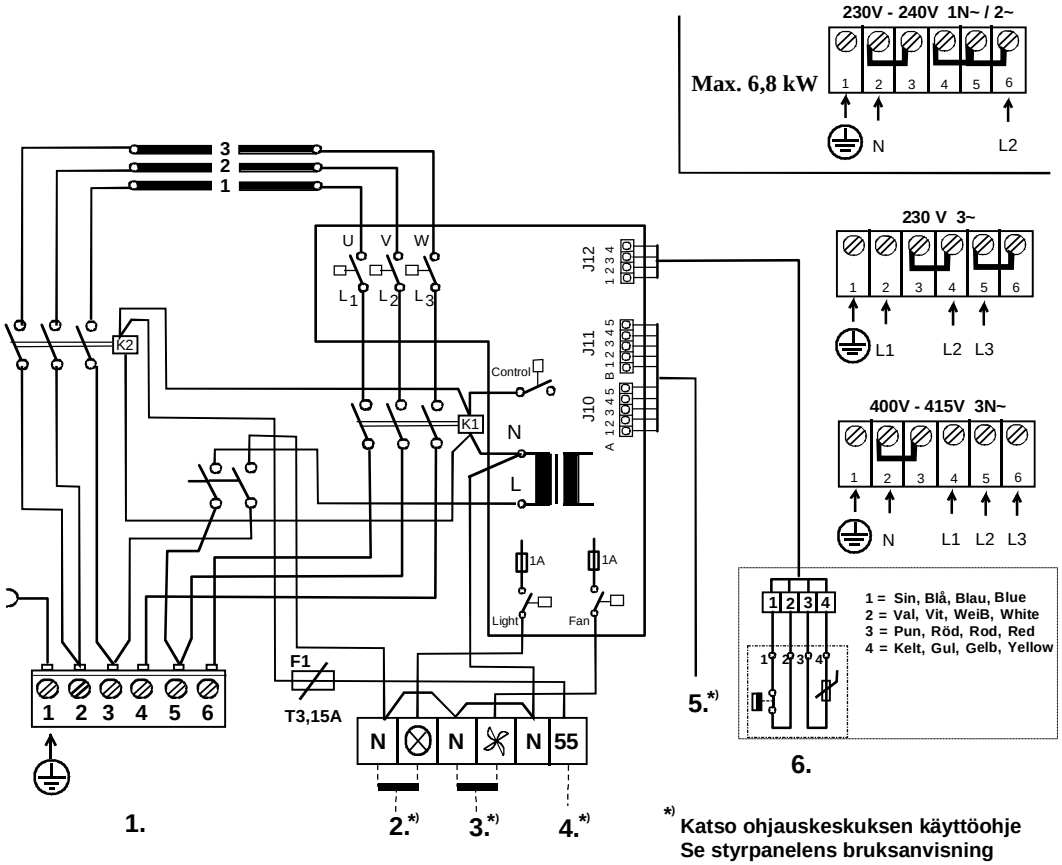

*) Katso ohjauskeskuksen käyttöohje
Se styrpanelens bruksanvisning
Sehe die Bedienungsanleitung des Steuergerätes
See the control panel manual

1. Syöttö / Nätet / Stromnetz / Power input.
2. Saunavalo / Bastu belysning / Saunabeleuchtung / Sauna light. max 100W
3. Tuuletin / Fläkt / Ventilator / Fan max 100W
4. Sähkölämmityksen vuorottelu/ El.förregling av annan el. förbrukare/ Signal kontakt / Signal contact
5. Ohjauskeskus / Styrpanel / Steuergerät / Control panel.
6. Tuntoelin / Sensor / Fühler / Sensor.

354 SKLT 3 B

Image. 5

Image of principle

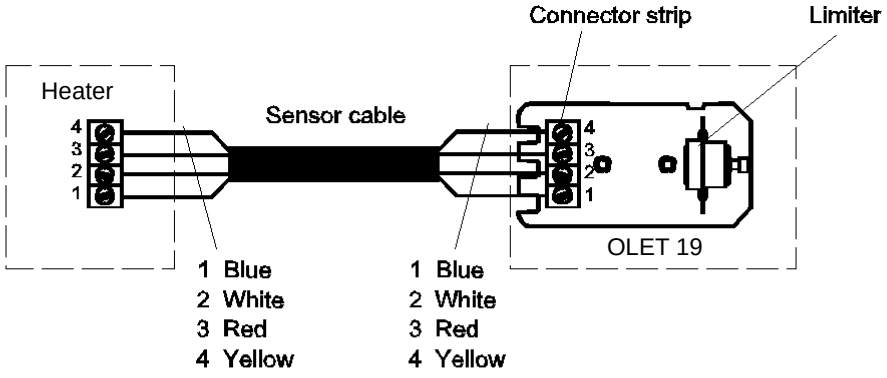

A1	Valk	Vit	Vhite	Wiss	B1	Rosa	Ljusröd	Pink	Rose
A2	Ruskea	Brun	Brown	Braun	B2	Sin	Blå	Blue	Blav
A3	Vihreä	Grön	Green	Frün	B3	Pun	Röd	Red	Rot
A4	Kelt	Gul	Yellow	Gelb	B4	Musta	Svart	Black	Schwarz
A5	Harm	Grå	Grey	Grau	B5	Violetti	Violett	Violet	Violett

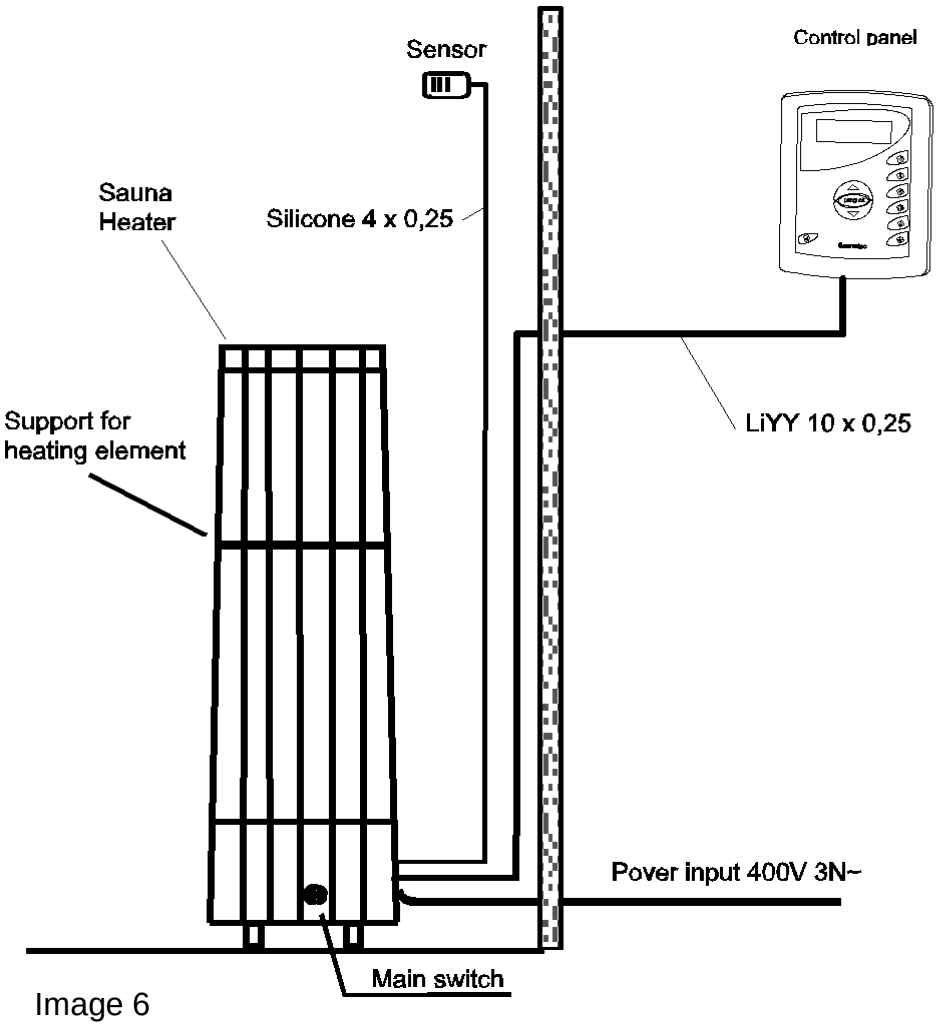

Image 6

3.8 Installing the support for heating elements: Pile in stones up to halfway of the provided space. Position the support so that the heating elements stay between the openings. Tilt the support and press the pivots at each end of the support to the grooves in the inside of the heater's vertical beams, one end at a time. The support for heating elements should stay levelled.

Position the support between the heating elements.

Push the pivots at one end of the support to the grooves in the vertical beams.

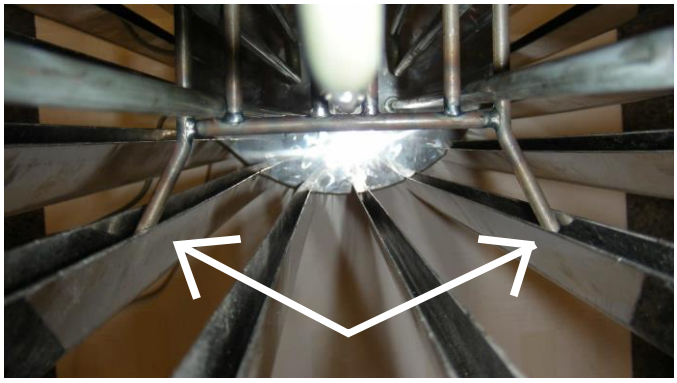

Press the pivots at the other end of the support to the grooves in the heater's vertical beams.

Subsequently, pile in stones up to the upper edge so that they cover the heating elements.

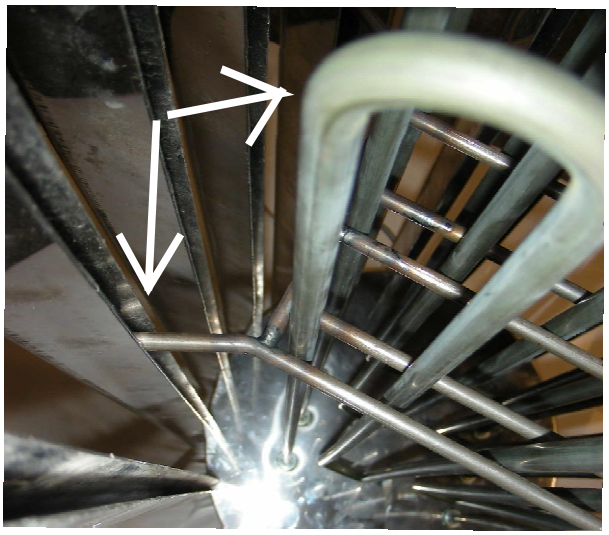

3.9 Spare parts to ROCHER sauna heater:

Table 3

	Product number	Product title	Rocher 700	Rocher 900	Rocher 1050
1	Circuit board OLEA 57	5916229	1	1	1
2	Thermostat OLET 19	6214032	1	1	1
3	Mains connector NLWD 1-1	7812550	1	1	1
4	Relay, Finder	5716203	2	2	2
5	Switch	6119649	1	1	1
6	Rubber cover for a switch	7306611	1	1	1
7	Fuse T3,15A	7801710	1	1	1
8	Heating element SEPC 199 2267W / 230V	5207770	3		
9	Heating element SEPC 201 3000W / 230V	5207772		3	
10	Heating element SEPC 200 3500W / 230V	5207771			3
11	Circuit board OLEA 83 (Serial interface card for sauna heaters with Midi control panel)	6216410	1	1	1

3.9.1 Door switch

The door switch refers to the switch on the sauna door. This switch complies with the regulations laid down in Section 22.100 of the standard EN 60335 2-53. Public and private saunas, i.e. saunas where the heater can be switched on from outside the sauna or by using a timer, must have a door switch.

The control panels in Helo contactor cases WE4 and Digi 1 and 2 can be fitted with either a Helo DSA 1601 – 35 (RA – 35) door switch adapter (item number 001017) or a Helo door switch adapter (item number 0043233). For more information, please refer to the use and installation instructions for the DSA device.

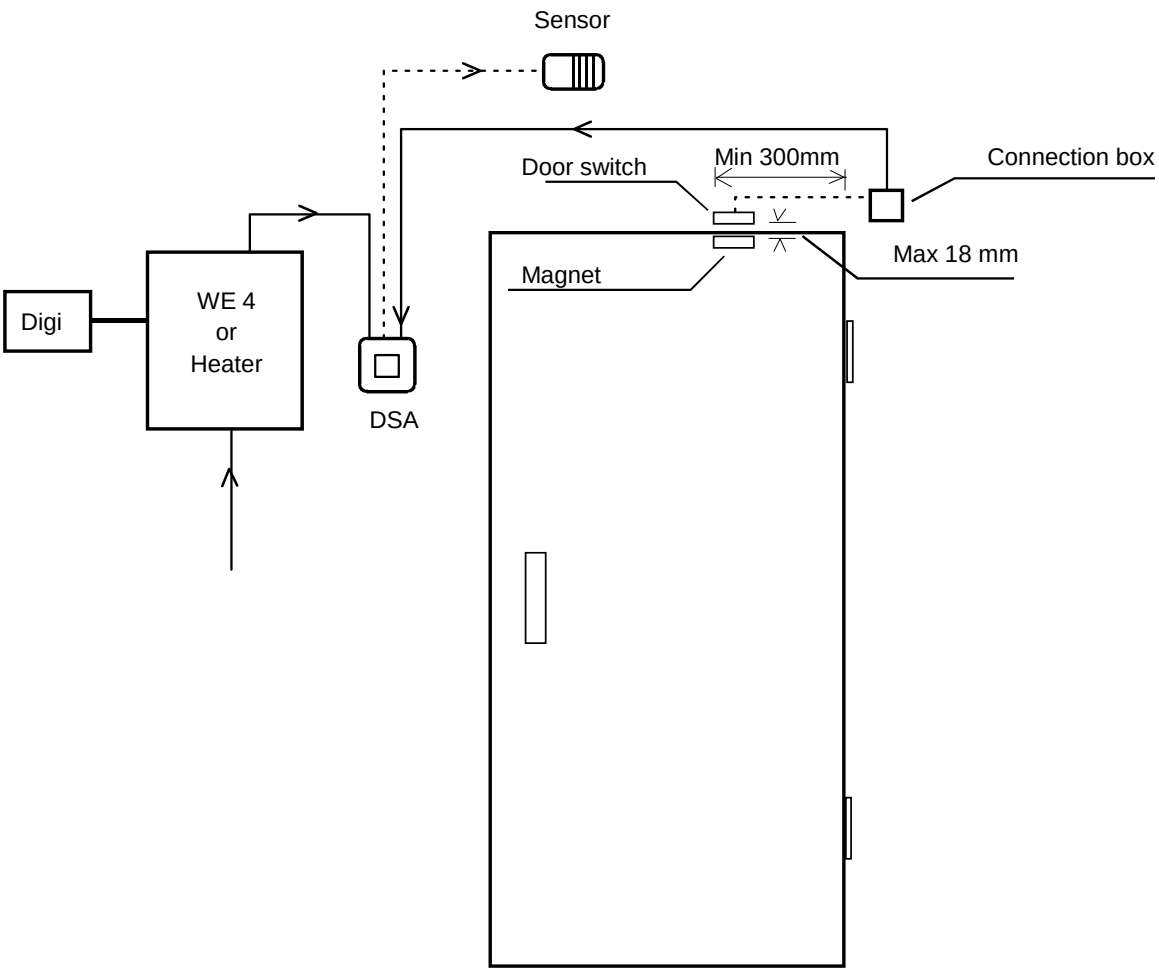

Image 7 Installing the door switch

3.11 ROHS

Instrucciones de protección medioambiental

Este producto no debe ser tratado como un residuo doméstico normal al final de su vida útil, sino que debe depositarse en el punto de recogida adecuado para el reciclaje de equipos eléctricos y electrónicos.

La presencia de este símbolo en el producto, en el manual de instrucciones o en el paquete indica lo anteriormente mencionado.

Los materiales pueden reciclarse según las marcas que figuren en ellos. Mediante la reutilización o aprovechamiento de estos materiales, o la reutilización de equipos antiguos, se contribuye de manera importante a la protección del medio ambiente. Nota: este producto debe entregarse en el centro de reciclaje sin las piedras de sauna ni la cubierta de esteatita.

Para obtener información acerca del punto de reciclaje, póngase en contacto con la administración municipal.

Instructions for environmental protection

This product must not be disposed with normal household waste at the end of its life cycle. Instead, it should be delivered to a collecting place for the recycling of electrical and electronic devices.

The symbol on the product, the instruction manual or the package refers to this.

The materials can be recycled according to the markings on them. By reusing, utilising the materials or by otherwise reusing old equipment, you make an important contribution for the protection of our environment. Please note that the product is returned to the recycling centre without any sauna rocks and soapstone cover.

Please contact the municipal administration with enquiries concerning the recycling place.

Instructies ter bescherming van het milieu

Dit product mag aan het einde van de levensduur niet worden weggegooid via het normale huishoudafval. In plaats daarvan moet het worden afgegeven bij een inzamelplaats voor het recyclen van elektrische en elektronische apparaten.

Dit is waar het symbool op het product, de gebruiksaanwijzing of de verpakking naar verwijst.

Het materiaal kan worden gerecycled op basis van de aangebrachte markeringen. Door hergebruik van materialen of oude apparaten levert u een belangrijke bijdrage aan de bescherming van ons milieu. Lever het afgedankte product af bij de inzamelplaats zonder saunastenen of het deksel van speksteen.

Voor vragen over de inzamelplaats kunt u contact opnemen met de gemeente.

Instructions pour la protection de l'environnement

Ce produit ne doit pas être mêlé aux ordures ménagères en fin de vie. Il doit être déposé dans un centre de collecte pour le recyclage des appareils électriques et électroniques.

Le symbole apposé sur le produit, la notice d'utilisation ou l'emballage l'indique.

Les matières peuvent être recyclées conformément à leur marquage. En réutilisant, recyclant les matières ou en utilisant différemment un vieil équipement, vous contribuez considérablement à la protection de l'environnement. Attention : ce produit doit être déposé au centre de recyclage sans pierres et sans parement en stéatite.

Veuillez contacter votre Municipalité pour connaître le centre de recyclage.

helo

REWARD YOURSELF

Installations- und Gebrauchsanweisungen

ROCHER

Elektrische Saunaheizung:

1118-700-0405

1118-900-0405

1118-1050-0405

An folgende Bedienkonsolen anschließbar:

1601-12 (Bedienkonsole RA 12 Digi II)

1601-13 (Bedienkonsole RA 13 Digi I)

1601-16 (Bedienkonsole RA 16 Einfach)

1601-18 (Bedienkonsole RA 18 Midi)

314 SKLT 18 B

Inhalt

1 Kurzanleitung für die Saunaheizung

1.1 Gehen Sie vor dem Saunieren die Liste durch 3
1.2 Bedienung der Heizungssteuerung 3

2 Informationen für Benutzer
2.1 Saunakammer 3
2.2 Empfohlene Belüftung der Saunakammer 4
2.2.1 Installation des Sensors in der Nähe einer Zuluftöffnung
2.3 Vorbereitung der Steinaufschichtung 5
2.4 Saunaheizsteine 6
2.5 Zubehör 6
2.6 Heizen der Sauna 6
2.7 Wenn die Saunaheizung nicht warm wird 7

3 Anweisungen für den Installateur
3.1 Vorbereiten der Saunaheizungsinstallation 7
3.2 Installation 7
3.3 Hauptanschluss 8
3.4 Ein-/Ausschalter der Heizung 8
3.5 Platzieren des Kastens für das Anschlusskabel in der Saunakammer 9
3.6 Sicherheitsabstände der Saunaheizung 9
3.7 Schalterdiagramm 11
3.8 Installieren der Halterung für die Heizelemente 13
3.9 Ersatzteile für die elektrische Saunaheizung von Rocher 14
3.9.1 Türschalter 15
3.10 ROHS 16

Bilder und Tabellen:

Bild 1 Empfohlene Belüftung des Saunaraums 4

Bild 2 Lage des Anschlusskastens 9

Bild 3 Abstände bei Wand- und Eckeninstallationen 10

Bild 4 Abstände bei der Zentralinstallation 10

Bild 5 Schaltdiagramm für die Saunaheizung 11

Bild 6 Grundlegende Installation der Saunaheizung 12

Bild 7 Türschalter 15

Bilder zur Vorbereitung der Steinaufschichtung 5

Bilder zum Installieren der Halterung für die Heizelemente 13

Tabelle 1 Anschlusskabel und Sicherungen 9

Tabelle 2 Sicherheitsabstände 9

Tabelle 3 Ersatzteile 14

1. Kurzanleitung für die Saunaheizung

1.1 Gehen Sie vor dem Saunieren die folgenden Punkte durch:

- Die Saunakammer ist zum Saunieren geeignet.
- Tür und Fenster sind geschlossen.
- Die Saunaheizung ist mit Steinen abgedeckt, die den Herstellerempfehlungen entsprechen, die Heizelemente werden von diesen verdeckt und sind auf Lücke geschichtet.

HINWEIS: Strukturelle Tonkacheln sind nicht zulässig.

1.2 Bedienung der Heizungssteuerung

Halten Sie sich an die spezifischen Anweisungen zur Bedienkonsole.

2. Informationen für Benutzer

Personen mit eingeschränkten körperlichen und geistigen Fähigkeiten, sensorischer Behinderung oder geringen Erfahrungen und Kenntnissen in Bezug auf die Bedienung des Geräts (z. B. Kinder) sollten das Gerät nur unter Überwachung oder Anleitung einer Aufsichtsperson bedienen.

Achten Sie darauf, dass Kinder nicht mit der Saunaheizung spielen.

2.1 Saunakammer

Wände und Decke der Saunakammer sollten thermisch gut isoliert sein. Alle Hitze speichernden Oberflächen, wie Fliesen und Steinoberflächen, müssen isoliert sein. Es wird empfohlen, das Innere der Saunakammer mit einer Holzvertäfelung auszukleiden. Befinden sich Hitze speichernde Elemente in der Saunakammer, wie z. B. dekorative Stein- oder Glas-Elemente, ist zu beachten, dass sie zu einer Verlängerung der Vorheizdauer führen können, auch wenn die Saunakammer ansonsten gut isoliert ist. **(Siehe Seite 7, Abschnitt 3.1 Vorbereiten der Saunaheizungsinstallation**)

2.2 Empfohlene Saunabelüftung

Bild 1

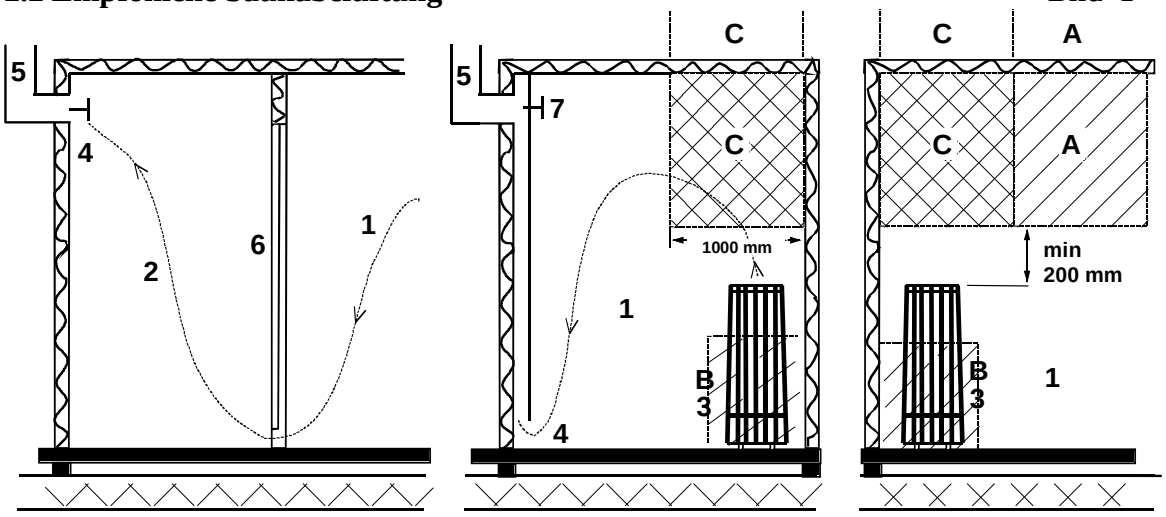

1. Saunaraum
2. Waschraum
3. Elektrisches Saunaheizgerät
4. Auslassventil
5. Entlüftungsrohr oder -kanal
6. Tür zum Saunaraum
7. Eine Lüftungsklappe, die beim Beheizen der Sauna und während des Badens geschlossen bleibt, kann hier installiert werden.

Der Lufteinlass kann im Bereich A positioniert werden. Sorgen Sie dafür, dass die hereinströmende Frischluft nicht das Thermostat des Saunaheizgeräts in der Nähe der Decke beeinträchtigt (d. h. abkühlt).

Der B-Bereich dient als Bereich für die einströmende Frischluft, falls die Sauna nicht mit einer Fremdbelüftung ausgestattet ist. In diesem Fall ist das Auslassventil mindestens 1 m über dem Einlassventil installiert.

INSTALLIEREN SIE DAS EINLASSVENTIL NICHT INNERHALB VON BEREICH C, FALLS SICH DAS THERMOSTAT DES HEIZUNGSREGLERS IM SELBEN BEREICH BEFINDET.

2.2.1 Installation des Sensors in der Nähe einer Zuluftöffnung

Die Saunaraumluft sollte sechs Mal pro Stunde ausgetauscht werden. Der Durchmesser der Zuluftleitung sollte 50 - 100 mm

Eine zirkulär (360 °) arbeitende Belüftungsöffnung muss in einem Mindestabstand von 1000 mm zum Sensor installiert werden.

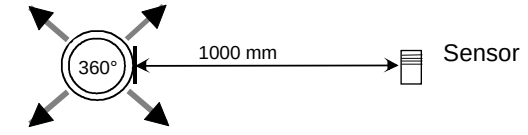

Eine Belüftungsöffnung mit Luftführung (180 °) muss in einem Mindestabstand von 500mm zum Senso installiert werden. Der Luftstrom muss vom Sensor weg geleitet werden.

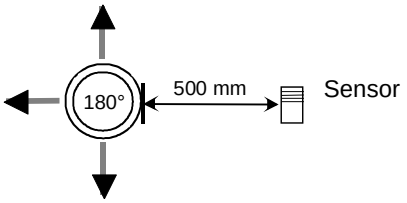

2.3 Vorbereitung der Steinaufschichtung

Haltestangen zum Aufschichten der Steine entfernen

Befestigungsschrauben der Stangen lösen (2 Stück).

Die Verriegelungsplatte der Haltestange aus ihrer Normalposition anheben.

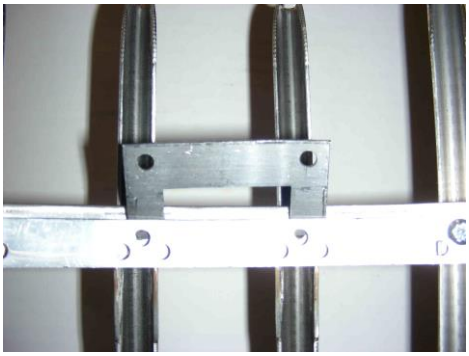

Haltestangen abheben.

Steine bis zur Helo-Markierung aufschichten.

Haltestangen wieder einsetzen.

Zum Einsetzen der Haltestangen die oben genannten Schritte umkehren.

Steine so aufschichten, dass die Heizelemente bedeckt sind.

Spezifische Anweisungen finden Sie in Abschnitt 2.4 Saunaheizsteine.

2.4 Heizsteine

Qualitativ hochwertige Steine sollten die folgenden Anforderungen erfüllen:

- Sie sind hitzebeständig sowie resistent gegen Temperaturschwankungen, die durch Verdampfen des auf die Steine geschütteten Wassers entstehen.
- Die Heizsteine sollten vor der Verwendung gespült werden, um Gerüche und Staubbildung zu vermeiden.
- Heizsteine sind ungleichmäßig geformt, um eine größere Verdampfungsfläche zu erzielen.
- Heizsteine sollten zwischen 100 und 150 mm Durchmesser aufweisen, um eine ausreichende Luftzirkulation zwischen den einzelnen Steinen zu ermöglichen. Dies verlängert die Lebensdauer der Heizelemente.
- Die Anzahl der Heizsteine darf nicht zu groß sein, damit eine ausreichende Luftzirkulation möglich ist. Heizelemente dürfen nicht gegeneinander oder gegen den Rahmen gebogen werden.
- Schichten Sie die Steine mindestens einmal jährlich neu auf und ersetzen Sie zu kleine Steine oder Bruchstücke durch neue Steine ausreichender Größe.
- Die Steine werden so aufgeschichtet, dass sie die Heizelemente abdecken. Es sollte jedoch keine zu große Anzahl von Steinen auf die Heizelemente geschichtet werden. Tabelle 2 auf Seite 9 enthält Informationen zur empfohlenen Menge von Steinen. Zu kleine Steine dürfen nicht in das Saunaheizgerät gefüllt werden.
- Ziegelsteine dürfen nicht verwendet werden. Sie können Schäden am Heizgerät hervorrufen, die nicht durch die Garantie abgedeckt sind.
- Lavasteine dürfen nicht verwendet werden. Sie können Schäden am Heizgerät hervorrufen, die nicht durch die Garantie abgedeckt sind.
- Verwenden Sie keinen Speckstein als Saunasteine. Die Garantie deckt keine Schäden ab, die durch die Verwendung von Speckstein entstehen.
- **DAS HEIZGERÄT NIEMALS OHNE STEINE VERWENDEN!**

2.5 Zubehör für die Saunaheizung von Rocher

Einbauflansch, Speckstein	EAN 6416976384299
Einbauflansch, Milchglas	EAN 6416976384374
LED Drive-Glasfaserlampe	EAN 6416976384893

2.6 Heizen der Sauna

Vor dem Einschalten der Saunaheizung sollten Sie sicherstellen, dass die Saunakammer zum Saunieren geeignet ist. Bei der ersten Benutzung der Saunaheizung kann es zu Geruchsbildungen kommen. Wenn Sie beim Aufwärmen der Heizung Gerüche feststellen, sollten Sie die Heizung kurz ausstecken und den Raum lüften. Stellen Sie anschließend die Heizung wieder an.

Die Saunaheizung wird von der Bedienkonsole aus eingeschaltet, die Bedienelemente für Temperatur und Heizdauer enthält.

Sie sollten die Saunaheizung etwa eine Stunde vor einem geplanten Saunagang einschalten, sodass die Steine Zeit haben, sich ordentlich aufzuheizen und die Luft in der Saunakammer sich gleichmäßig erwärmt.

Legen Sie keine Gegenstände auf die Saunaheizung. Trocknen Sie keine Kleidungsstücke auf der Saunaheizung oder in ihrer Nähe.

2.7 Wenn die Saunaheizung nicht warm wird

Wenn die Saunaheizung nicht heiß wird, sollten Sie folgende Dinge überprüfen:

- Der Strom ist eingeschaltet.
- Die Sicherungen für die Saunaheizung sind intakt.
- Mögliche Fehlermeldungen an der Bedienkonsole. Nehmen Sie bei Fehlermeldungen Die Anweisungen zur Bedienkonsole zur Hilfe.

3. Anweisungen für den Installateur

DER INSTALLATEUR DER SAUNAHEIZUNG SOLLTE DIESE ANWEISUNGEN DEM ZUKÜNFTIGEN BENUTZER ÜBERLASSEN.

3.1 Vorbereiten der Saunaheizungsinstallation

Überprüfen Sie vor der Installation der Saunaheizung folgende Punkte:

1. Das Verhältnis von Leistungsaufnahme der Heizung (kW) und Volumen der Saunakammer(m^3). Empfehlungen für dieses Verhältnis finden Sie auf **Seite 9** in **Tabelle 2**. Mindest- und Höchstwerte müssen eingehalten werden.

2. Die Deckenhöhe der Saunakammer muss mindestens 1900 mm betragen.

3. Glas- und Steinoberflächen führen zu einer Verlängerung der Vorheizdauer. Jeder Quadratmeter Glas oder Stein an Decke oder Wand vergrößert das Volumen der Saunakammer in Bezug auf die benötigte Heizleistung um 1,2 m^3.

4. **Auf Seite 9** in **Tabelle 1** finden Sie für die jeweilige Saunaheizung die geeignete Sicherungsgröße (A) und den richtigen Durchmesser des Stromkabels (mm^2).

5. Halten Sie die **auf Seite 9** in **Tabelle 2** angegebenen Sicherheitsabstände rund um die Saunaheizung ein. Um die Saunaheizung muss genug Platz sein für Wartungszwecke, einen Durchgang zu Tür usw.

6. Ist die Heizung in die Sitzbänke integriert müssen untere Bank und Rahmen ohne Werkzeuge angehoben werden können. Die Garantie deckt nicht das Zerlegen und erneute Zusammenbauen der Saunabänke ab.

3.2 Installation der Saunaheizung

Halten Sie sich beim Installieren der Saunaheizung an die Angaben zu den Sicherheitsabständen **auf den Seiten 9 und 10 in Tabelle 2 und auf den Bildern 3 und 4**.

Bei der Saunaheizung handelt es sich um ein freistehendes Modell. Das Fundament muss solide sein, weil die Saunaheizung etwa 120 kg wiegt.

Die Saunaheizung wird durch verstellbare Füße austariert.

Sie wird durch die bereitgestellten Metallbefestigungen mit den Füßen am Boden befestigt (2 Stück). Dadurch werden die Sicherheitsabstände während des Gebrauchs gewährleistet.

Wände oder Decken dürfen nicht mit Leichtmaterialien verkleidet sein, wie z. B. feuerfestem Karton, weil dadurch eine Brandgefahr besteht.

Für jede Saunakammer ist nur eine Heizung zulässig.

3.3 Hauptanschluss

Der Netzanschluss der Saunaheizung muss durch einen qualifizierten Elektriker und in Übereinstimmung mit den aktuellen Vorschriften erfolgen. Die Saunaheizung wird über eine semipermanenten Verbindung angeschlossen. Verwenden Sie Kabel vom Typ H07RN-F (60245 IEC 66) oder entsprechend. (**Siehe Seite 9, Tabelle 1.**) Andere Stromkabel (Signalleuchte, elektrischer Ein-/Ausschalter der Heizung) müssen ebenfalls diesen Empfehlungen entsprechen. Verwenden Sie zum Anschließen der Saunaheizung kein Kabel mit PVC-Isolation.

Bei gleicher Spannung ist auch ein mehrpoliges Kabel (z. B. 7-polig) zulässig. Ist keine separate Steuerstromsicherung vorhanden, muss der Durchmesser aller Kabel in Abhängigkeit von der Frontsicherung übereinstimmen. Bei einer Saunaheizung mit 9 kW beispielsweise muss der Durchmesser eines separaten Kabels zur Signallampe und der zentralen Fernsteuerungsvorrichtung mindestens 2,5 mm² betragen.

Der Anschlusskasten muss so an der Saunawand angebracht werden, dass der für die Saunaheizung angegebenen Mindestsicherheitsabstand eingehalten wird. Die Maximalhöhe für den Anschlusskasten liegt 500 mm über dem Boden (**siehe Seite 9, Bild 2**). Hängt der Kasten weiter als 500 mm von der Heizung entfernt, beträgt die Maximalhöhe 1000 mm.

Die Heizelemente der Saunaheizung können u. a. bei Nichtbenutzung Feuchtigkeit aus der Luft absorbieren. Dadurch kann es zu Kriechstrom kommen. Die Feuchtigkeit verdampft, wenn die Saunaheizung einige Mal verwendet wird. Schließen Sie die Saunaheizung nicht über den Fehlerstromschalter an.

Beim Installieren der Saunaheizung müssen die geltenden elektrischen Sicherheitsbestimmungen eingehalten werden.

3.4 Ein-/Aus-Schalten der Heizung

Elektrischer Ein-/Aus-Schalter der Heizung gilt für Häuser mit elektrischem Heizungssystem.

Die Saunaheizung hat einen Anschluss (als 55 gekennzeichnet) zur Steuerung des elektrischen Heizungsschalters. Anschluss 55 und die Heizelemente sind gleichzeitig stromführend (230 V).

Tabelle 1

Leistung kW	Anchlusskabel der Saunaheizung H07RN-F 60245 IEC 66 mm² 400 - 415V 3N~	sicherung A	Anchlusskabel der Saunaheizung H07RN-F/ 60245 IEC 66 mm² 230 V 3~	Sicherung A	Anchlusskabel der Saunaheizung H07RN-F/ 60245 IEC 66 mm² 230 - 240V 1N~ / 2~	Sicherung A
6,8	5 x 1,5	3 x 10	4 x 2,5	3 x 16	3 x 6	1 x 35
9,0	5 x 2,5	3 x 16	4 x 6	3 x 25	-------	-----
10,5	5 x 2,5	3 x 16	4 x 6	3 x 35	-------	-----

3.5 Platzieren des Kastens für das Anschlusskabel in der Saunakammer

Bild 2

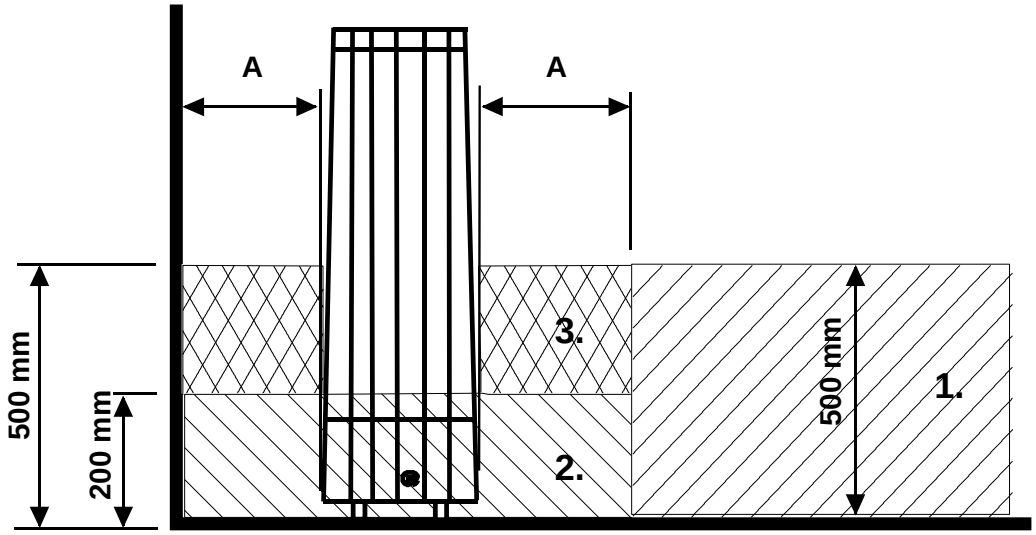

A = Angegebener Mindestabstand

1. Empfohlene Lage des Anschlusskastens
2. In diesem Bereich wird ein Siluminkasten empfohlen.
3. Dieser Bereich sollte gemieden werden. Verwenden Sie stets einen Siluminkasten.

In anderen Bereichen sollten Sie einen hitzebeständigen Kasten (T 125 °C) und hitzebeständige Kabel (T 170 °C) verwenden. Der Anschlusskasten muss frei von Hindernissen sein. Gehen Sie beim Installieren der Anschlussbox in Zone 2 oder 3 nach den Anweisungen und Bestimmungen des örtlichen Energieversorgers vor.

3.6 Sicherheitsabstände der Saunaheizung

Tabelle 2

Leistung	Saunakammer min	Saunakammer max	Saunakammer Höhe min H	Sicherheitsabstände min. an den Seite A	Sicherheitsabstände min. an der Vorderseite D	Sicherheitsabstände min. zur Decke F	angemessene Anzahl Steine
kW	m³	m³	mm	mm	mm	mm	ca.kg
6,8	5	9	1900	60	60	770	100
9,0	8	13	1900	60	60	770	100
10,5	9	15	1900	60	60	770	100

Bild. 3 and 4
Eck- und Wandmontae

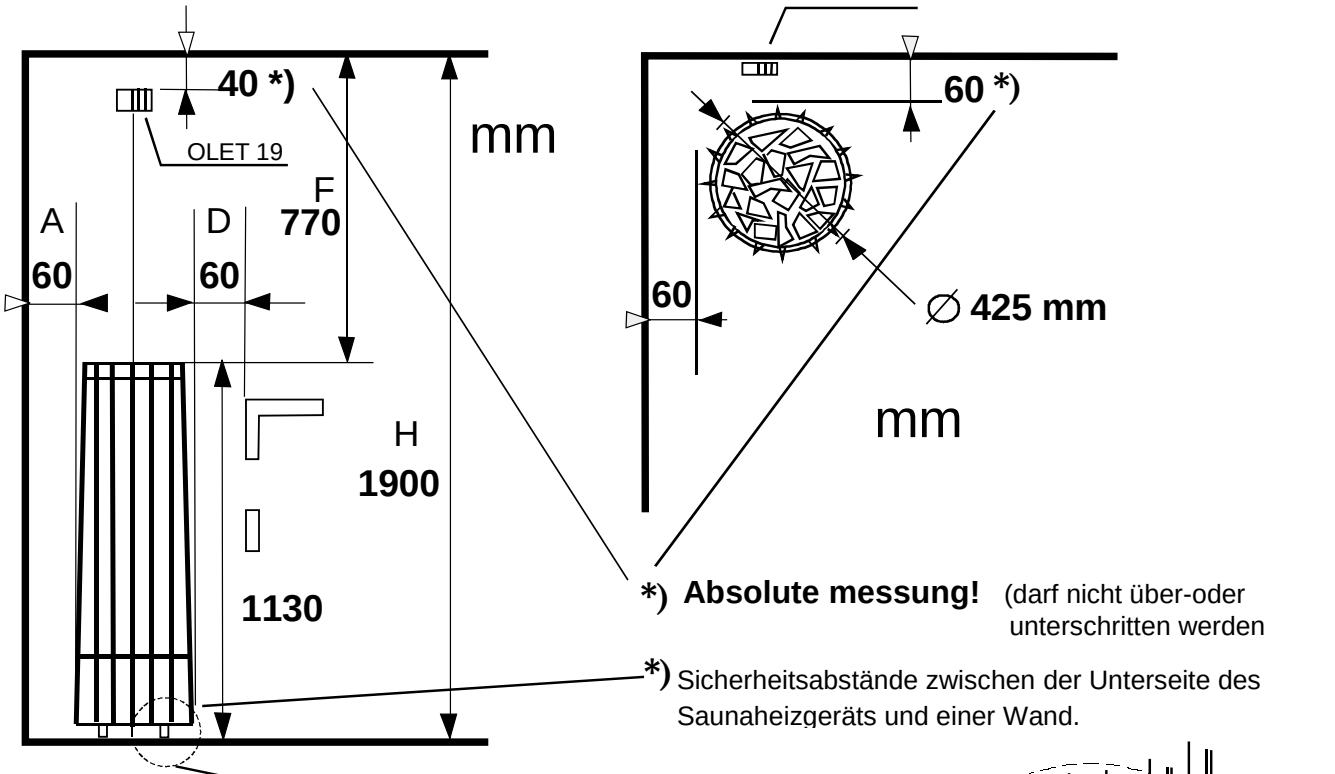

Fixing the sauna heater on the floor. NOTE fixing of two (2) legs

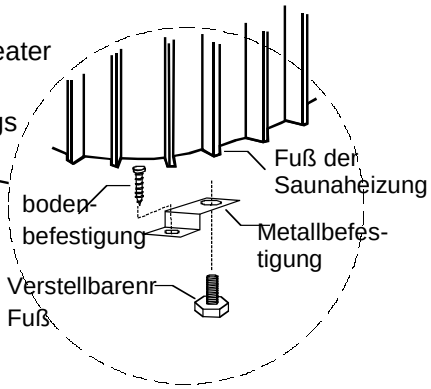

Mittige Montage:

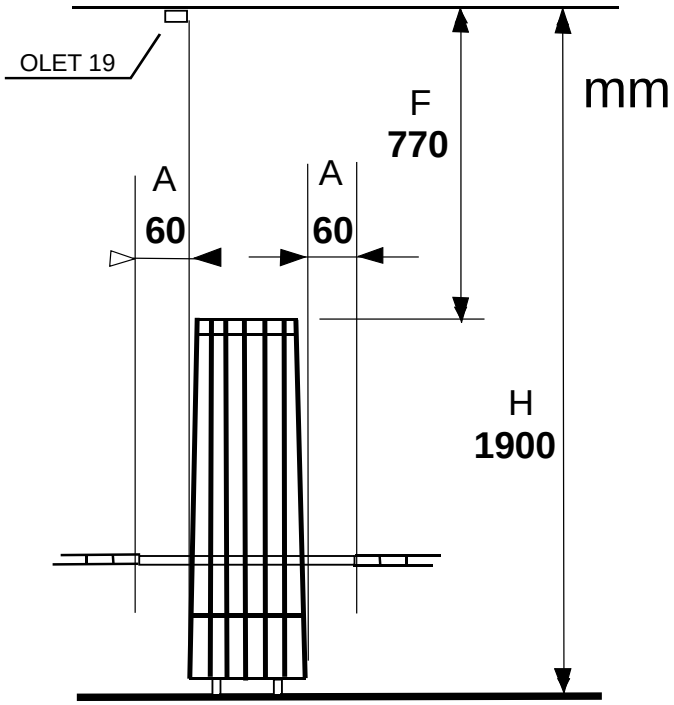

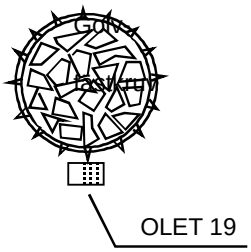

HINWEIS! Alle Baugrößen sind Mindestgrößen, sofern nicht anders erwähnt.

Hinweis! Falls das Saunaheizgerät weiter als 60 mm von einer Wand oder einer Ecke entfernt installiert wird, ist die Montageverfahren immer eine mittige Montage. Der Thermostat muss entsprechend den Anweisungen an der Decke montiert werden

3.7 Schalterdiagramm

Teho, Effekt Input, Leistung kW	Lämpövastukset, Värmeelement, Heating elements, Heizeelement 230 V SEPC 199 2267W	SEPC 201 3000W	SEPC 200 3500W		
6,8	1,2,3				
9,0		1,2,3			
10,5			1,2,3		

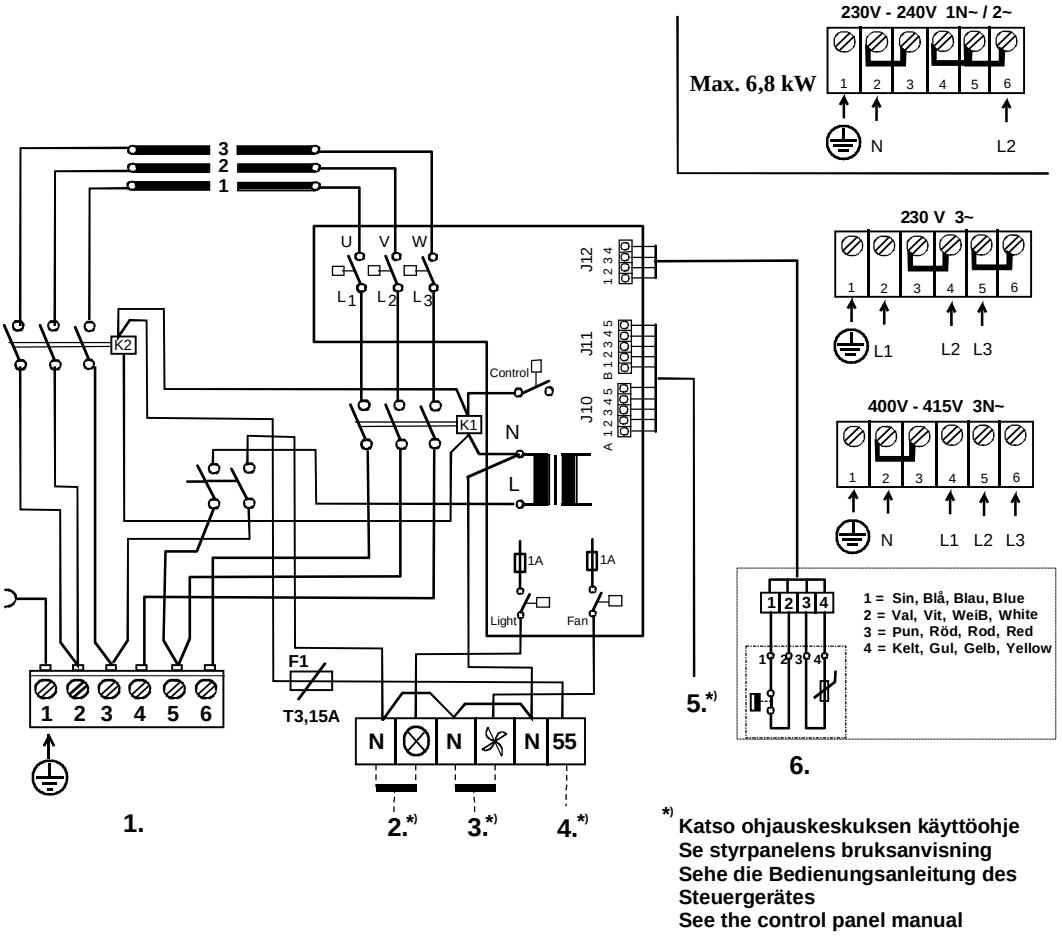

*) Katso ohjauskeskuksen käyttöohje
Se styrpanelens bruksanvisning
Sehe die Bedienungsanleitung des Steuergerätes
See the control panel manual

1. Syöttö / Nätet / Stromnetz / Power input.
2. Saunavalo / Bastu belysning / Saunabeleuchtung / Sauna light. max 100W
3. Tuuletin / Fläkt / Ventilator / Fan max 100W
4. Sähkölämmityksen vuorottelu/ El.förregling av annan el. förbrukare/ Signal kontakt / Signal contact
5. Ohjauskeskus / Styrpanel / Steuergerät / Control panel.
6. Tuntoelin / Sensor / Fühler / Sensor.

354 SKLT 3 B

Bild. 5

Darstellung des Prinzips

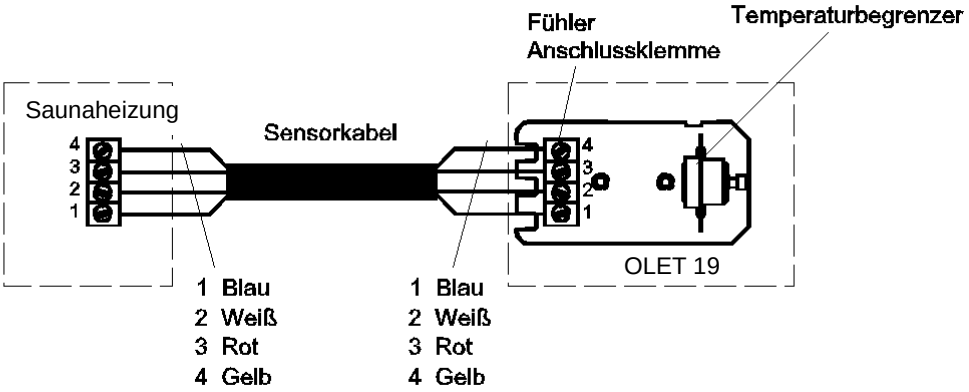

A1	Valk	Vit	Vhite	Weiß	B1	Rosa	Ljusröd	Pink	Rose
A2	Ruskea	Brun	Brown	Braun	B2	Sin	Blå	Blue	Blav
A3	Vihreä	Grön	Green	Frün	B3	Pun	Röd	Red	Rot
A4	Kelt	Gul	Yellow	Gelb	B4	Musta	Svart	Black	Schwarz
A5	Harm	Grå	Grey	Grau	B5	Violetti	Violett	Violet	Violett

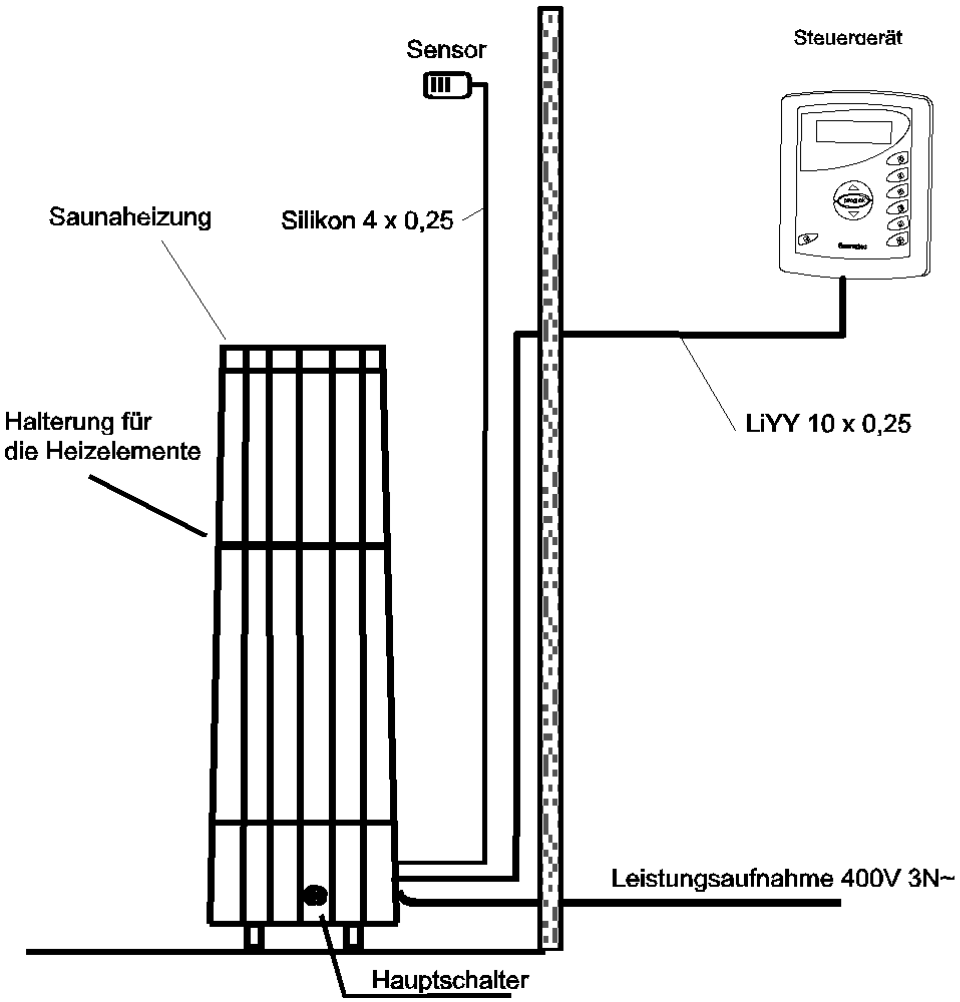

Bild. 6

3.8 Installieren der Halterung

Für die Heizelemente Schichten Sie Steine auf, bis der bereitgestellte Raum zur Hälfte gefüllt ist. Positionieren Sie die Halterung so, dass die Heizelemente zwischen den Öffnungen bleiben. Kippen Sie die Halterung und drücken Sie die Zapfen an jedem Ende der Halterung einzeln in die Rillen der vertikalen Heizungsbalken.
Die Halterung für Heizelemente sollte waagerecht ausgerichtet bleiben.

Positionieren Sie die Halterung zwischen den Heizelementen.

Drücken Sie die Zapfen an einem Ende der Halterung in die Rillen der vertikalen Balken.

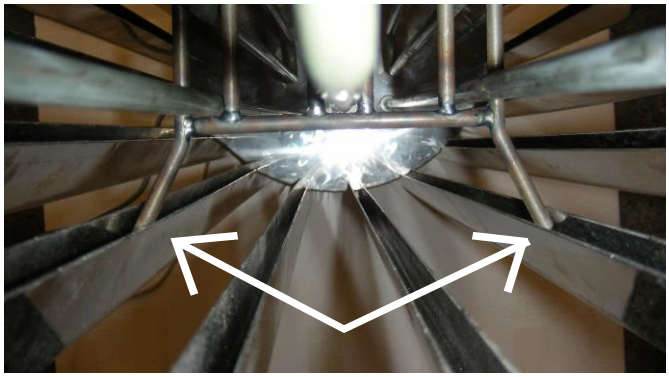

Drücken Sie die Zapfen am anderen Ende der Halterung in die Rillen der vertikalen Balken der Heizung.

Anschließend stapeln Sie die Steine bis zum oberen Rand, sodass sie die Heizelemente abdecken.

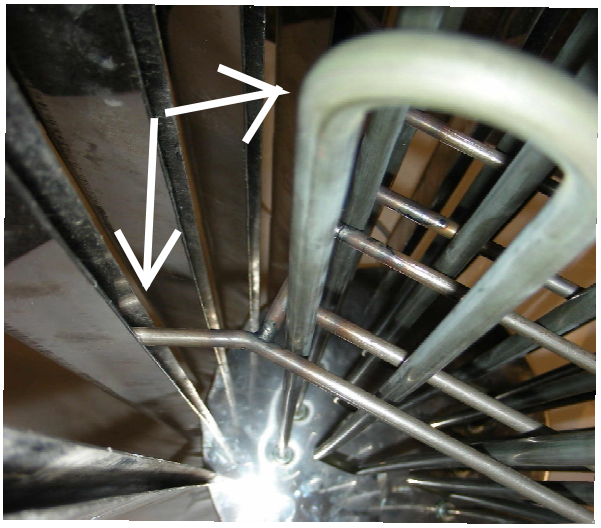

3.9 Ersatzteile für die Saunaheizung von ROCHER:

Tabelle 3

	Produktnummer	Bezeichnung	Rocher 700	Rocher 900	Rocher 1050
1	Platine OLEA 57	5916229	1	1	1
2	Thermostat OLET 19	6214032	1	1	1
3	Netzstecker NLWD 1-1	7812550	1	1	1
4	Relais, Sucher	5716203	2	2	2
5	Schalter	6119649	1	1	1
6	Gummiabdeckung für Schalter	7306611	1	1	1
7	Sicherung T3, 15 A	7801710	1	1	1
8	Heizelement SEPC 199 2267 W / 230 V	5207770	3		
9	Heizelement SEPC 201 3000 W / 230 V	5207772		3	
10	Heizelement SEPC 200 3500 W / 230 V	5207771			3
11	Platine OLEA 83 (Serielle Schnittstellenkarte für Saunaheizungen mit Midi- Bedienkonsole)	6216410	1	1	1

3.9.1 Türschalter

Der Begriff „Türschalter“ bezieht sich auf den Schalter an der Saunatür. Der Schalter entspricht den Vorschriften von Abschnitt 22.100 der Norm EN 60335 2-53. Öffentliche und private Saunen, d. h. Saunen, bei denen das Heizgerät außerhalb der Sauna oder mit einer Zeitschaltuhr (Timer) eingeschaltet werden kann, müssen über einen Türschalter verfügen.

Die Steuerplatinen in den Helo-Schützgehäusen WE4 sowie Digi 1 und Digi 2 können entweder mit Helo-Türschalteradapter DSA 1601 – 35 (RA – 35) mit der Artikelnummer 001017 oder mit Helo-Türschalteradapter mit der Artikelnummer 0043233 ausgestattet werden. Weitere Informationen finden Sie in der Installations- und Bedienungsanleitung des Türschalteradapters.

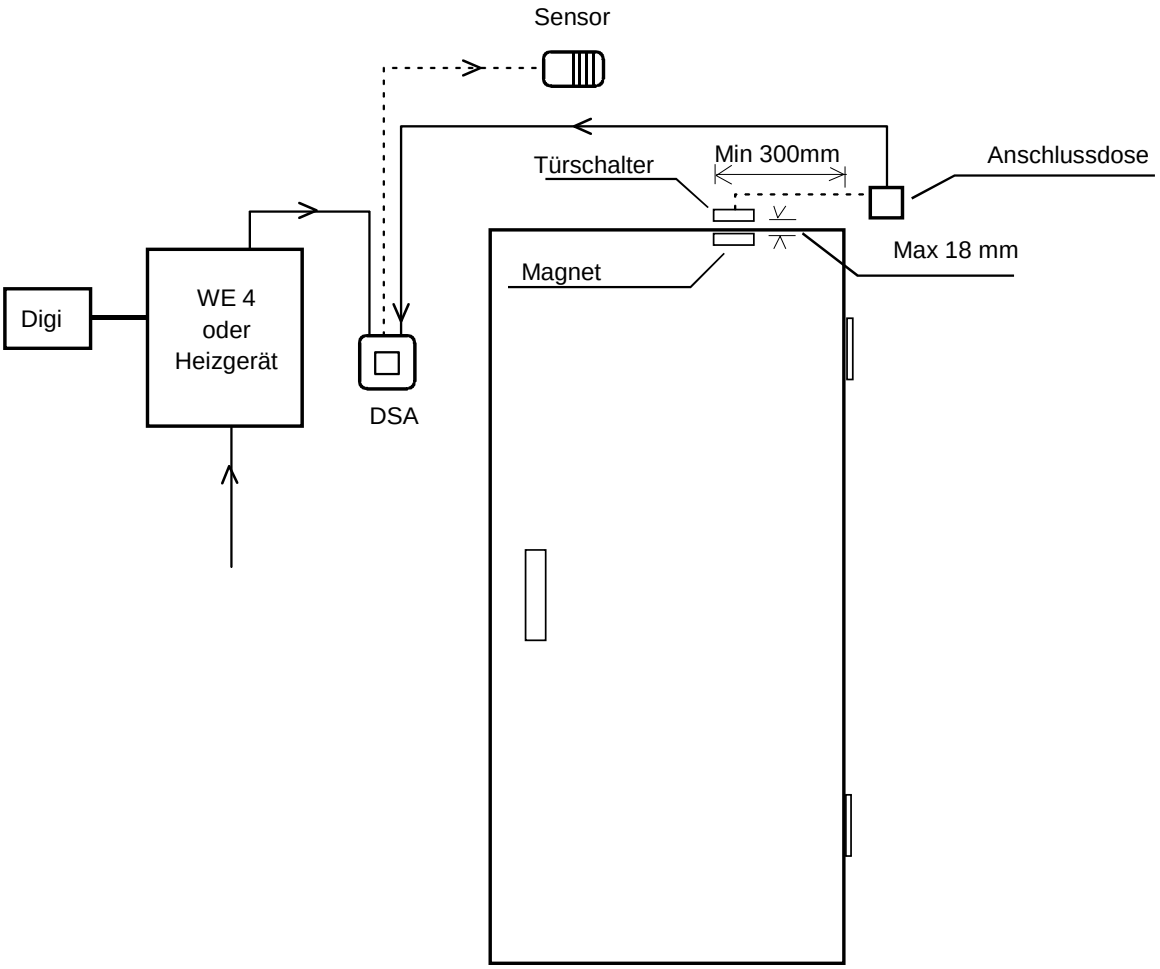

Bild. 7

Ympäristönsuojeluun liittyviä ohjeita

Tämän tuotteen käyttöiän päätyttyä sitä ei saa hävittää normaalin talousjätteen mukana, vaan se on toimitettava sähkö- ja elektroniikkalaitteiden kierrätykseen tarkoitettuun keräyspisteeseen.

Symboli tuotteessa, käyttöohjeessa tai pakkauksessa tarkoittaa sitä.

Valmistusaineet ovat kierrätettävissä merkintänsä mukaan. Käytettyjen laitteiden uudelleenkäytöllä, materiaalien hydöyntämisellä tai muulla uudelleenkäytöllä teet arvokkaan teon ympäristömme hyväksi.
Tuote palautetaan ilman kiuaskiviä ja verhouskiviä kierrätyskeskukseen.

Tietoa kierrätyspaikoista saat kuntasi palvelupisteestä.

Anvisningar för miljöskydd

Denna produkt får inte kastas med vanliga hushållssopor när den inte längre används. Istället ska den levereras till en återvinningsplats för elektriska och elektroniska apparater.

Symbolen på produkten, handboken eller förpackningen refererar till detta.

De olika materialen kan återvinnas enligt märkningen på dem. Genom att återanvända, nyttja materialen eller på annat sätt återanvända utsliten utrustning, bidrar du till att skydda vår miljö.
Produkten returneras till återvinningscentralen utan bastusten och eventuell täljstensmantel.

Vänligen kontakta de kommunala myndigheterna för att ta reda på var du hittar närmaste återvinningsplats.

Instructions for environmental protection

This product must not be disposed with normal household waste at the end of its life cycle. Instead, it should be delivered to a collecting place for the recycling of electrical and electronic devices.

The symbol on the product, the instruction manual or the package refers to this.

The materials can be recycled according to the markings on them. By reusing, utilising the materials or by otherwise reusing old equipment, you make an important contribution for the protection of our environment. Please note that the product is returned to the recycling centre without any sauna rocks and soapstone cover.

Please contact the municipal administration with enquiries concerning the recycling place.

Hinweise zum Umweltschutz

Dieses Produkt darf am Ende seiner Lebens-Dauer nicht über den normalen Haushaltsabfall Entsorgt werden, sondern muss an einem Sammelpunkt für das Recycling von elektrischen und elektronischen Geräten abgegeben werden.

Das Symbol auf dem produkt, der Gebrauchsanleitung oder der Verpackung weist darauf hin.

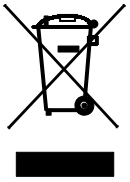

Die Werkstoffe sind gemäß ihrer Kennzeichnung wiederverwertbar, Mit der Wiederverwendung, der stofflichen Verwertung oder anderen Formen der Verwertung von Altgeräten leisten Sie einen wichtigen Beitrag zum Schutze unserer Umwelt. Dieses Produkt soll ohne Steine und Specksteinmantel an dem Sammelpunkt für Recycling zurückgebracht werden.

Bitte erfragen Sie bei der Gemeindeverwaltung die zuständige Entsorgungsstelle.

helo

REWARD YOURSELF

Manuel d’installation et d’utilisation

ROCHER

Radiateur électrique pour sauna :

1118-700-0405

1118-900-0405

1118-1050-0405

Se raccorde aux tableaux de commande suivants :

1601-12 (tableau de commande RA 12 Digi II)

1601-13 (tableau de commande RA 13 Digi I)

1601-16 (tableau de commande RA 16 Easy)

1601-18 (tableau de commande RA 18 Midi)

314 SKLT 20 B

Table des matières

1 Guide de démarrage rapide du radiateur pour sauna

1.1 Liste de contrôle préalable à la séance de sauna 3
1.2 Fonctionnement des commandes du radiateur pour sauna 3

2 Informations destinées aux utilisateurs
2.1 Pièce du sauna 3
2.2 Ventilation recommandée de la pièce du sauna 4
2.2.1 Installation du capteur près d'un évent d'air 4
2.3 Préparation de l'empilage des pierres 5
2.4 Pierres du radiateur pour sauna 6
2.5 Accessoires 6
2.6 Chauffer le sauna 6
2.7 Si le radiateur pour sauna ne chauffe pas 7

3 Instructions destinées à l'installateur
3.1 Préparation de l'installation du radiateur pour sauna 7
3.2 Installation 7
3.3 Branchement principal 8
3.4 Interrupteur du chauffage électrique 8
3.5 Situer le boîtier de raccordement pour le câble de branchement dans la pièce du sauna 9
3.6 Intervalles de sécurité pour le radiateur pour sauna 9
3.7 Schéma de raccordement 11
3.8 Installation du support des éléments chauffants 13
3.9 Pièces détachées du radiateur pour sauna électrique Rocher 14
3.9.1 Interrupteur de porte 15
3.10 Rohs 16

Images et tableaux :

Image 1 Ventilation recommandée pour la pièce du sauna 4

Image 2 Emplacement du boîtier de raccordement 9

Image 3 Intervalles dans les installations au mur et en angle 10

Image 4 Intervalles dans l'installation centrale 10

Image 5 Schéma de raccordement pour le radiateur pour sauna 11

Image 6 Installation basique d'un radiateur de sauna 12

Image 7 Interrupteur de porte 15

Images Préparation de l'empilage des pierres 5

Images Installation du support des éléments chauffants 13

Tableau 1 Câble de raccordement et fusibles 9

Tableau 2 Intervalles de sécurité 9

Tableau 3 Pièces détachées 14

1. Guide de démarrage rapide du radiateur pour sauna

1.1 Vérifiez les éléments suivants avant votre séance de sauna :

- La pièce du sauna est appropriée à une séance de sauna.
- La porte et la fenêtre sont fermées.
- Le radiateur pour sauna est recouvert de pierres conformes aux recommandations du fabricant, les éléments chauffants sont recouverts de pierres, celles-ci étant empilées de manière aérée.

NOTE : les pavés en argile sont interdits.

1.2 Fonctionnement des commandes du radiateur pour sauna

Reportez-vous aux instructions de fonctionnement spécifiques au tableau de commande.

2. Informations destinées aux utilisateurs

Les personnes ayant une capacité physique ou intellectuelle réduite, un handicap sensoriel, ou peu d'expérience ou de connaissance du fonctionnement de l'appareil (tels des enfants), ne doivent le faire fonctionner que sous surveillance ou selon les instructions données par les personnes chargées de leur sécurité.

Veillez à ce que les enfants ne jouent pas avec le radiateur pour sauna.

2.1 Pièce du sauna

Les murs et le plafond d'une salle de sauna doivent être bien isolés thermiquement. Toutes les surfaces stockant la chaleur, telles des surfaces en carrelage et en pierre, doivent être isolées. Il est recommandé d'employer un revêtement en panneaux de bois à l'intérieur de la pièce du sauna. Si des éléments de stockage thermique, tels que des pierres décoratives, du verre, etc. se trouvent dans la pièce du sauna, notez que ces éléments peuvent prolonger la période de préchauffage même si la pièce du sauna est bien isolée par ailleurs **(cf. page 7, section 3.1 Préparation de l'installation du radiateur pour sauna)**.

2.2 Ventilation recommandée de la pièce du sauna images 1

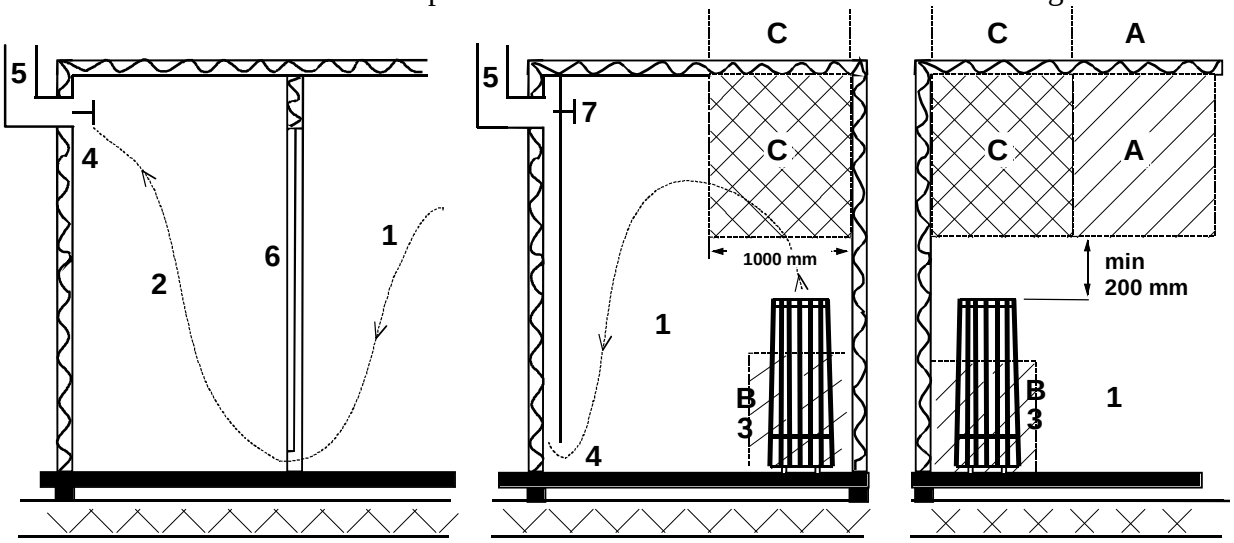

1. Sauna
2. Salle de bain
3. Chauffe-sauna électrique
4. Soupape d'évacuation
5. Tube ou canal d'évacuation
6. Porte menant au sauna
7. Possibilité d'installer ici une soupape de ventilation, qui se ferme lorsque le sauna est chauffé et pendant les bains.

L'orifice d'admission peut être installé dans la zone A. Veillez à ce que l'air frais entrant n'influe pas sur (donc ne refroidisse pas) le thermostat du chauffe-sauna à proximité du plafond.

La zone B fait office de zone d'air entrant, si le sauna n'est pas équipé d'une ventilation forcée. Dans ce cas, la soupape d'évacuation est installée au moins 1 mètre plus haut que la soupape d'admission.

NE PAS INSTALLER LA SOUPAPE D'ADMISSION DANS LA ZONE C, SI LE THERMOSTAT DU CHAUFFE-SAUNA EST SITUÉ DANS LA MÊME ZONE.

2.2.1 Installation du capteur près d'un évent d'air

L'air à l'intérieur du sauna doit être renouvelé six fois par heure. Le diamètre du tuyau d'approvisionnement en air doit mesurer entre 50 et 100 mm.

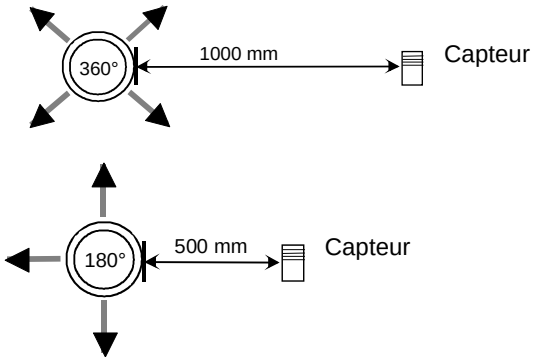

Un évent d'air circulaire (360°) doit être installé à au moins 1000 mm du capteur.

Un évent avec plaque d'orientation du flux d'air (180°) doit être installé à au moins 500 mm du capteur. Le flux d'air ne doit pas être dirigé vers le capteur.

2.3 Préparation de l’empilage des pierres

Retirez les barres de soutien pour empiler les pierres.

Dévissez les vis de montage des barres (2 pièces).

Soulevez la plaque-frein de la barre de soutien de sa position normale.

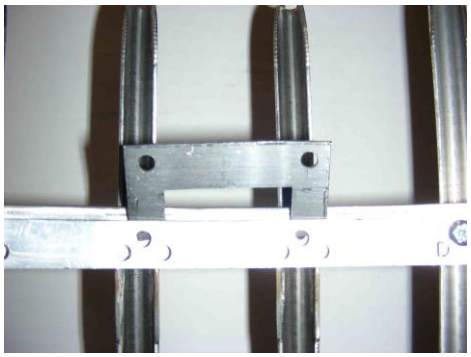

Sortez les barres de soutien en les soulevant.

Empilez les pierres jusqu’à la marque Helo.

Réinstallez les barres de soutien.

Installez les barres de soutien comme mentionné ci-dessus, en sensinverse.

Empilez les pierres de sorte qu’elles recouvrent les éléments de chauffage.

Pour des instructions spécifiques, reportez-vous à la section 2.4 Pierres du radiateur pour sauna.

2.4 Pierres du radiateur pour sauna

Les pierres pour sauna doivent répondre aux exigences suivantes :

- Elles doivent résister à la chaleur et aux écarts de température lorsque l'eau ruisselle dessus.
- Elles doivent être rincées avant utilisation afin de retirer la poussière et d'éviter les odeurs.
- Leur surface doit être irrégulière afin de fournir une plus grande surface d'évaporation.
- Elles doivent être suffisamment larges (entre 100 et 150 mm) pour permettre à l'air de bien circuler entre elles. Cela permet de prolonger la durée de vie des éléments chauffants.
- Elles ne doivent pas être trop entassées de façon à ce que l'air puisse bien circuler entre elles. Ne pliez pas les éléments chauffants les uns contre les autres ou contre le cadre.
- Réarrangez régulièrement les pierres du sauna (au moins une fois par an) et remplacez celles qui sont abîmées ou trop petites par de nouvelles pierres, plus larges.
- Vous devez empiler suffisamment de pierres pour recouvrir complètement les éléments chauffants. La pile ne doit toutefois pas être trop haute. Pour connaître la quantité adéquate de pierres, reportez-vous au tableau 2, page 9. Si de petites pierres sont présentes dans le sac, ne les placez pas sur le chauffe-sauna.
- La garantie ne couvre pas les dysfonctionnements provoqués par une mauvaise circulation de l'air lorsque les pierres sont trop petites et posées de façon trop rapprochée.
- Ne pas utiliser de stéatite comme pierres pour sauna. Tout dysfonctionnement causé par l'utilisation de ce type de pierres ne sera pas couvert par la garantie du poêle.
- Ne pas utiliser de roches de lave pour sauna. Tout dysfonctionnement causé par l'utilisation de ce type de pierres ne sera pas couvert par la garantie du poêle.
- **NE PAS UTILISER LE CHAUFFE-SAUNA SANS PIERRES.**

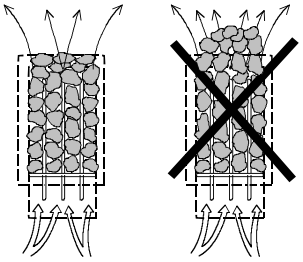

2.5 Accessoires du radiateur pour sauna Rocher

Bride d'intégration, stéatite	EAN 6416976384299
Bride d'intégration, verre dépoli	EAN 6416976384374
Éclairage à fibres optiques à driver de LED	EAN 6416976384893

2.6 Chauffer le sauna

Avant de chauffer le sauna, vérifiez que la pièce du sauna est appropriée pour une séance de sauna. Lorsqu'il chauffe pour la première fois, il est possible que le radiateur pour sauna dégage des odeurs. Si vous détectez une odeur pendant que le radiateur pour sauna chauffe, débranchez brièvement le radiateur et aérez la pièce. Puis rallumez le radiateur pour sauna.

Vous allumez le radiateur à partir du tableau de commande où vous réglez la température de chauffe et la durée.

Vous devez allumer le radiateur pour sauna pendant à peu près une heure avant de faire une séance, ceci afin que les pierres aient le temps de chauffer correctement et que l'air soit chauffé de façon homogène dans la pièce du sauna.

Ne placez pas d'objets sur le radiateur pour sauna. Ne séchez pas de vêtements sur le radiateur pour sauna ou ailleurs à proximité.

2.7 Si le radiateur pour sauna ne chauffe pas

Si le radiateur pour sauna ne chauffe pas, vérifiez que :

- L'appareil est mis en marche ;
- Les fusibles du radiateur pour sauna sont intacts ;
- La présence de messages d'erreur sur le tableau de contrôle. En cas de message d'erreur, reportez-vous aux instructions de fonctionnement du tableau de commande.

3. Instructions destinées à l'installateur

LA PERSONNE INSTALLANT LE RADIATEUR POUR SAUNA DOIT LAISSER CE MANUEL DANS LE LOCAL POUR LES FUTURS UTILISATEURS.

3.1 Préparation de l'installation du radiateur pour sauna

Vérifiez les éléments suivants avant d'installer le radiateur pour sauna :

1. Le ratio de la puissance absorbée du radiateur (kW) et du volume de la pièce du sauna (m^3). Les recommandations de volume/puissance sont présentées au **tableau 2 en page 9**. Les volumes minimum et maximum ne doivent pas être dépassés.

2. Le plafond de la pièce du sauna doit avoir une hauteur minimum de 1 900 mm.

3. Les surfaces en verre et en pierre prolongeront la période de préchauffage. Chaque mètre carré de plafond ou de mur en verre ou en pierre ajoute 1,2 m^3 au volume de la pièce du sauna en termes de puissance nécessaire du radiateur.

4. Vérifiez la taille de fusible (A) adaptée dans le **tableau 1 en page 9** ainsi que le diamètre correct du câble d'alimentation électrique (mm^2) pour le radiateur pour sauna en question.

5. Respectez l'intervalle de sécurité autour du radiateur pour sauna spécifié au **tableau 2 en page 9**. Il doit y avoir suffisamment d'espace autour du radiateur pour sauna afin de permettre des travaux d'entretien, un passage de porte, etc.

6. Si le radiateur est intégré dans les bancs du sauna, le modèle de banc doit permettre de soulever sans outils le banc inférieur et son cadre. La garantie ne couvrira pas le démontage et le remontage des bancs de sauna.

3.2 Installation du radiateur pour sauna

Respectez les spécifications d'intervalle de sécurité du **tableau 2 et des images 3 et 4 aux pages 9 et 10** lorsque vous installez le radiateur pour sauna.

Le radiateur pour sauna est un modèle autonome. La base doit être solide car le radiateur pèse environ 120 kg.

Le radiateur pour sauna est nivelé grâce aux pieds réglables.

Il est fixé au sol par ses pieds grâce aux fixations métalliques fournies (2 pièces). Ceci gardera intacts les intervalles de sécurité durant l'usage.

Les murs ou les plafonds ne doivent pas être recouverts d'un revêtement léger, comme une plaque de protection incombustible, car un tel revêtement peut provoquer un incendie.

Un seul radiateur est autorisé par pièce de sauna.

3.3 Branchement principal

Le radiateur pour sauna doit être branché à l'alimentation principale par un électricien qualifié et dans le respect des réglementations en vigueur. Le radiateur est branché grâce à une connexion semi-permanente. Utilisez des câbles H07RN-F (60245 IEC 66) ou un type correspondant (**cf. tableau 1 en page 9**). Les autres câbles de sortie (lampe-témoin, interrupteur du chauffage électrique) doivent aussi respecter ces recommandations. N'utilisez pas de câble isolé en PVC comme câble de raccordement pour le radiateur pour sauna.

Un câble multipolaire (par exemple 7 pôles) est autorisé, si le voltage est identique. En l'absence d'un fusible de contrôle séparé, le diamètre de tous les câbles doit être identique, à savoir qu'il correspond au fusible avant. Par exemple, dans un radiateur pour sauna de 9 kW, le diamètre d'un câble séparé menant à la lampe-témoin et à l'appareil de télécommande centralisée doit être au minimum de 2,5 mm^2.

Le boîtier de raccordement situé sur le mur du sauna doit être situé dans l'intervalle de sécurité minimum spécifié pour le radiateur pour sauna. La hauteur maximale pour le boîtier de raccordement est 500 mm à partir du sol (**cf. image 2 en page 9**). Si le boîtier de raccordement est situé à une distance supérieure à 500 mm du radiateur, la hauteur maximale est de 1000 mm à partir du sol.

Les éléments chauffants du radiateur pour sauna peuvent absorber l'humidité de l'air durant le stockage, etc. Ceci peut générer un courant de fuite. L'humidité s'évaporera lorsque le radiateur pour sauna chauffera plusieurs fois. Ne raccordez pas l'alimentation électrique au radiateur pour sauna à l'aide de l'interrupteur de courant de défaut.

Respectez la réglementation sur la sécurité électrique en vigueur lorsque vous installez le radiateur pour sauna.

3.4 Interrupteur du chauffage électrique

L'interrupteur du chauffage électrique s'applique aux domiciles dotés d'un système de chauffage électrique.

Le radiateur pour sauna possède une connexion (marquage 55) permettant de contrôler l'interrupteur du chauffage électrique. Le connecteur 55 et les éléments de chauffage sont simultanément sous tension (230 V).

Tableau 1

d' enrée kW	Câble de raccordement du radiateur pour sauna H07RN-F 60245 IEC 66 mm² 400 - 415V 3N~	Fusible A	Câble de raccordement du radiateur pour sauna H07RN-F/ 60245 IEC 66 mm² 230 V 3~	Fusible A	Câble de raccordement du radiateur pour sauna H07RN-F/ 60245 IEC 66 mm² 230 - 240V 1N~ / 2~	Fusible A
6,8	5 x 1,5	3 x 10	4 x 2,5	3 x 16	3 x 6	1 x 35
9,0	5 x 2,5	3 x 16	4 x 6	3 x 25	-------	-----
10,5	5 x 2,5	3 x 16	4 x 6	3 x 35	-------	-----

3.5 Situer le boîtier de raccordement pour le câble de branchement dans la pièce du sauna

Image 2

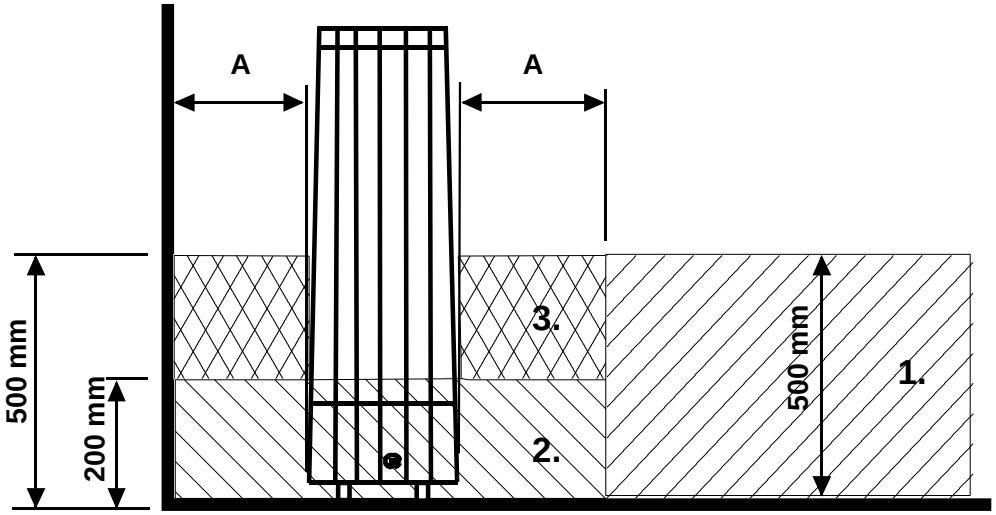

A = intervalle minimum spécifié

1. Emplacement recommandé pour le boîtier de raccordement
2. Boîtier en silumine recommandé dans cette zone
3. Cette zone doit être évitée. Utilisez toujours un boîtier en silumine.

Dans d'autres zones, utilisez un boîtier thermostable (T 125 °C) et des câbles thermostables (T 170 °C). Le boîtier de raccordement doit être exempt d'obstacles. Lorsque vous installez le boîtier de raccordement aux zones 2 ou 3, reportez-vous au manuel et à la réglementation du fournisseur d'énergie local.

3.6 Intervalles de sécurité pour le radiateur pour sauna

Tableau 2

d' entrée	Salle du sauna min	Salle du sauna max	Salle du sauna Hauter min. H	Intervalles de sécurité min. sur les côtés A	Intervalles de sécurité min. á l' avant D	Intervalles de sécurité min. au plafond F	guantité adéquate de pierres
kW	m³	m³	mm	mm	mm	mm	kg
6,8	5	9	1900	60	60	770	100
9,0	8	13	1900	60	60	770	100
10,5	9	15	1900	60	60	770	100

Image. 3 et 4

Installation murale et en angle

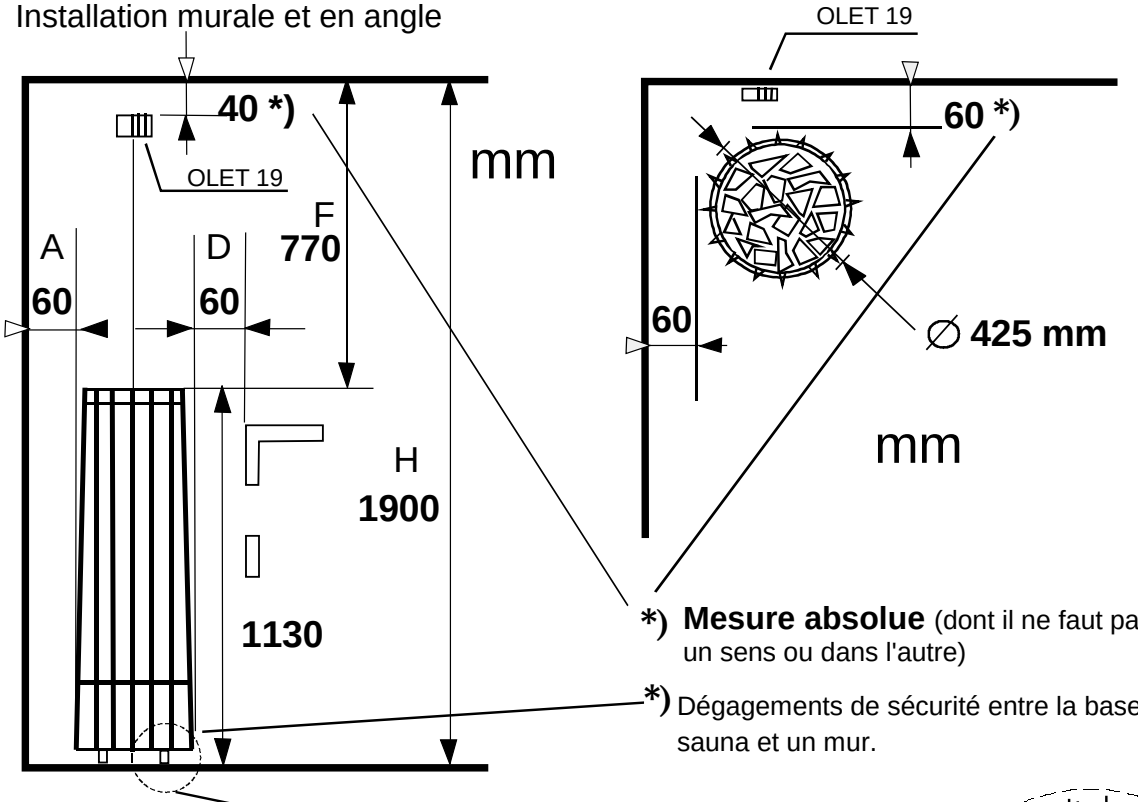

*) **Mesure absolue** (dont il ne faut pas s'écarter dans un sens ou dans l'autre)

*) Dégagements de sécurité entre la base du chauffe-sauna et un mur.

Fixez le radiateur pour sauna au sol. NOTE: fixation de deux (2) jambes.

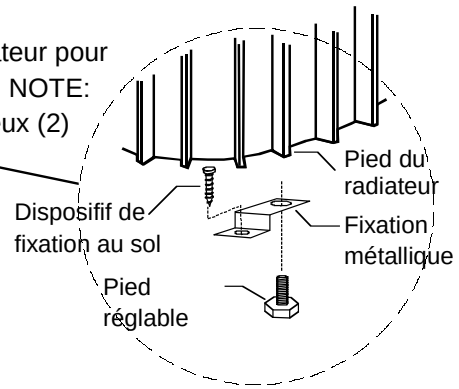

Installation sur la ligne mé

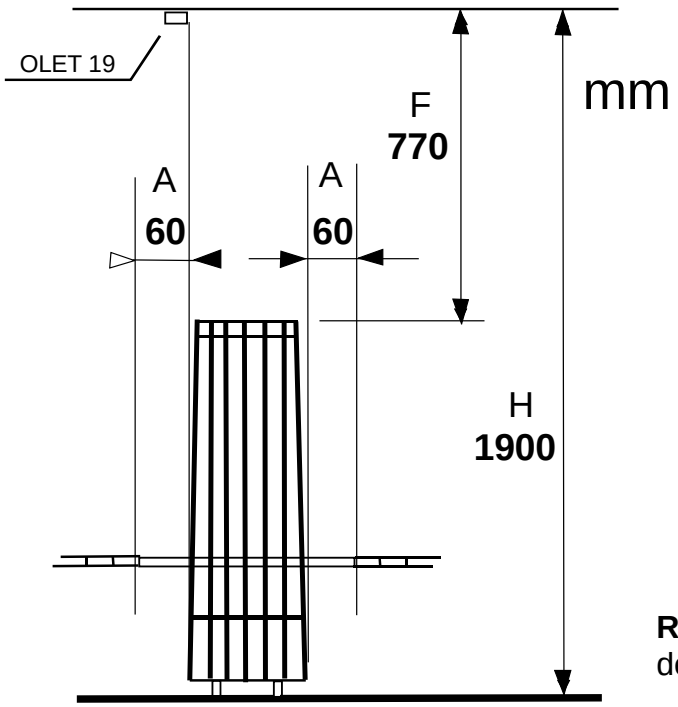

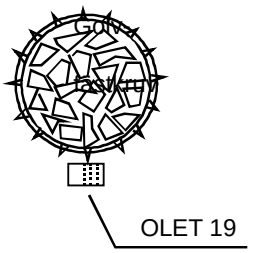

Remarque ! toutes les dimensions constituent des indications minimales sauf mention contraire.

Remarque ! Si le chauffe-sauna est installé à plus de 60 mm d'un mur ou d'un angle, il s'agit toujours d'une installation sur la ligne médiane. Le thermostat doit être installé au plafond comme indiqué.

3.7 Schéma de raccordement

Teho, Effekt Input, Leistung, Invoer, dentrée, kW	230 V Lämpövastukset, Värmeelement, Heating elements, Heizeelement, Verwarmingselementen, Éléments chauffants,				
	SEPC 199 2267W	SEPC 201 3000W	SEPC 200 3500W		
6,8	1,2,3				
9,0		1,2,3			
10,5			1,2,3		

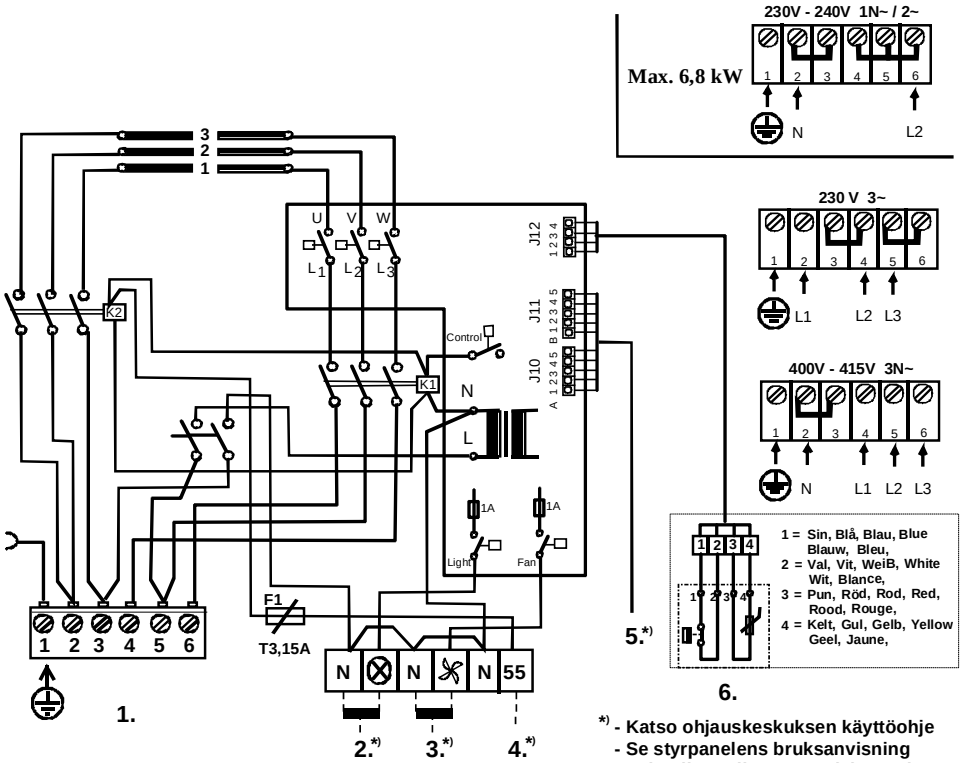

*) - Katso ohjauskeskuksen käyttöohje
- Se styrpanelens bruksanvisning
- Sehe die Bedienungsanleitung des
- Steuergerätes
- See the control panel manual
- Zie de gebruikshandleiding van het bedieningspaneel
- Reportez-vous aux instructions de fonctionnement du tableau de commande.

1. Syöttö / Nätet / Stromnetz / Power input / Stroomaansluiting / Puissance absorbée
2. Saunavalo / Bastu belysning / Saunabeleuchtung / Sauna light. max 100W / Sauna icht max. 100W / Ampoule du sauna max. 100 W
3. Tuuletin / Fläkt / Ventilator / Fan max 100W / Ventilator max. 100W / Ventilateur max. 100 W
4. Sähkölämmityksen vuorottelu/ El.förregling av annan el. förbrukare/ Interrupteur du chauffage électrique, contact de signal / Signal kontakt / Signal contact / Wisselschakelaar elektrische verwarming, signaalcontact.
5. Ohjauskeskus / Styrpanel / Steuergerät / Control panel / Bedieningspaneel / Table de commande
6. Tuntoelin / Sensor / Fühler / Sensor / Capteur

354 SKLT 3 B

Image 5

Schéma de principe

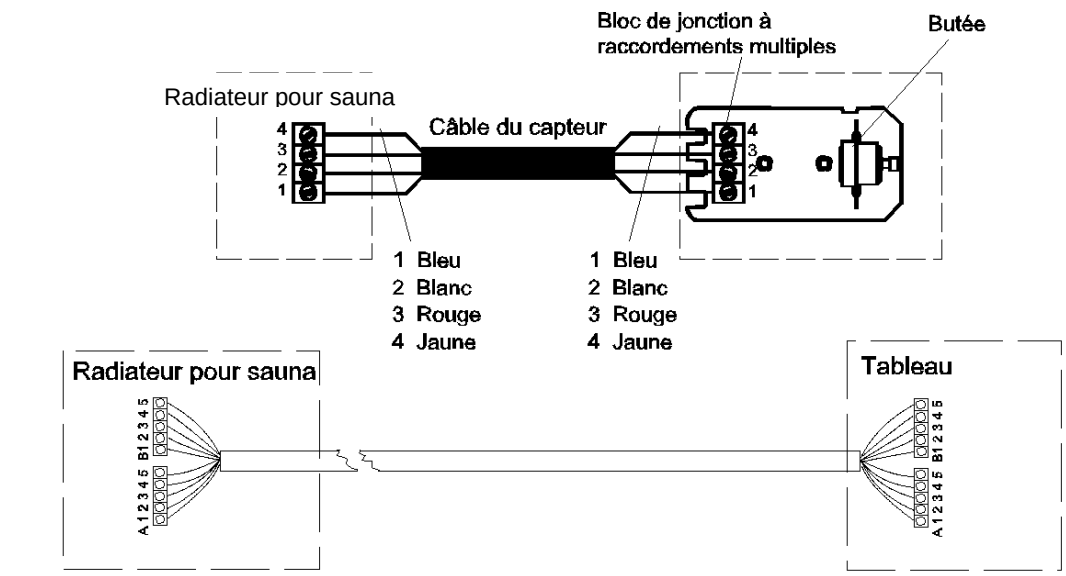

A1	Valk	Vit	Vhite	Weiß	Wit	Blanc	B1	Rosa	Ljusröd	Pink	Rose	Ros	Rose
A2	Ruskea	Brun	Brown	Braun	Bruin	Brun	B2	Sin	Blå	Blue	Blav	Blauw	Bleu
A3	Vihreä	Grön	Green	Frün	Groen	Vert	B3	Pun	Röd	Red	Rot	Rood	Rouge
A4	Kelt	Gul	Yellow	Gelb	Geel	Jaune	B4	Musta	Svart	Black	Schwarz	Zwart	Noir
A5	Harm	Grå	Grey	Grau	Grauw	Gris	B5	Violetti	Violett	Violet	Violett	Violet	Violet

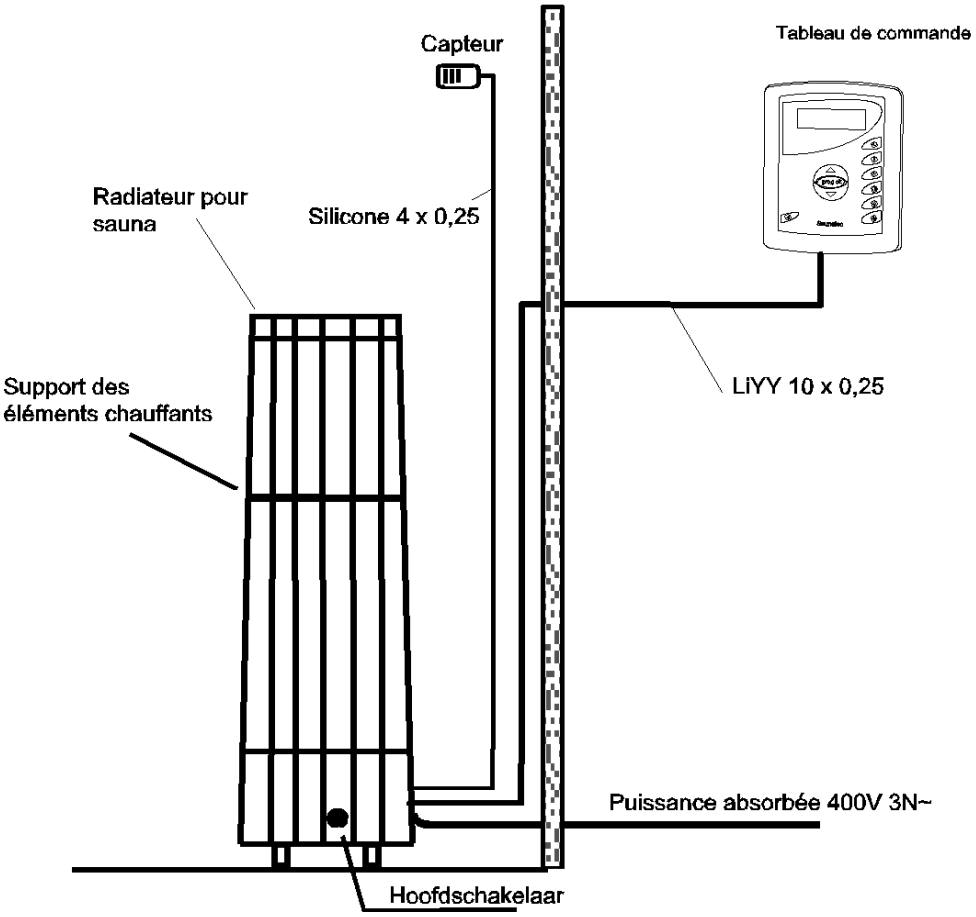

Image 6.

3.8 Installation du support des éléments chauffants :

Empilez les pierres jusqu'à la moitié de l'espace prévu. Positionnez le support de sorte que les éléments chauffants restent entre les ouvertures. Basculez le support et appuyez sur les pivots à chaque extrémité du support dans les fentes à l'intérieur des traverses verticales du radiateur, une extrémité à la fois.
Le support des éléments chauffants doit rester plan.

Positionnez le support entre les éléments chauffants.

Poussez les pivots à une extrémité du support dans les fentes des traverses verticales.

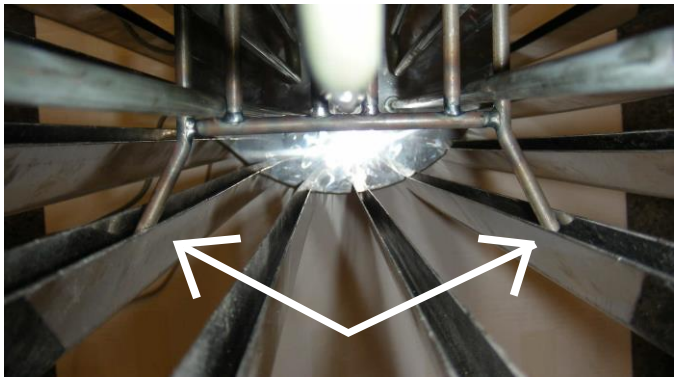

Poussez les pivots à l'autre extrémité du support dans les fentes des traverses verticales du radiateur.

Puis empilez les pierres jusqu'à l' extrémité supérieure de sorte qu' elles recouvrent les éléments chauffants.

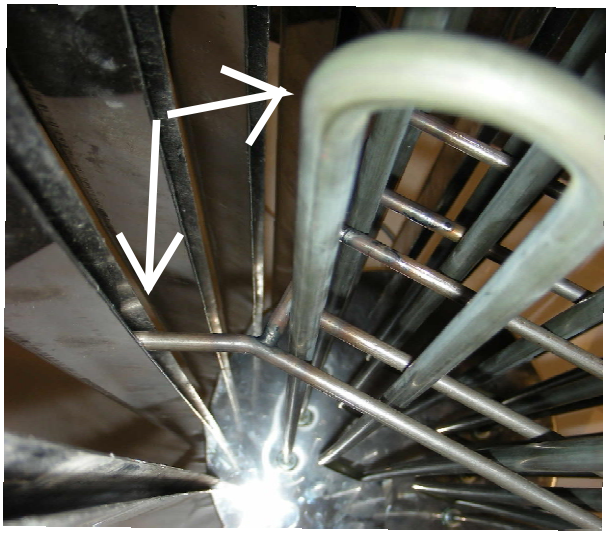

3.9 Pièces détachées du radiateur pour sauna ROCHER :

Tableau 3

	Numéro du produit	Référence du produit	Rocher 700	Rocher 900	Rocher 1050
1	Circuit imprimé OLEA 57	5916229	1	1	1
2	Thermostat OLET 19	6214032	1	1	1
3	Connecteur réseau NLWD 1-1	7812550	1	1	1
4	Relais, chercheur	5716203	2	2	2
5	Interrupteur	6119649	1	1	1
6	Enrobage caoutchouc pour un interrupteur	7306611	1	1	1
7	Fusible T3, 15 A	7801710	1	1	1
8	Elément chauffant SEPC 199 2267W / 230 V	5207770	3		
9	Elément chauffant SEPC 201 3000W / 230 V	5207772		3	
10	Elément chauffant SEPC 200 3500W / 230 V	5207771			3
11	Circuit imprimé OLEA 83 (Carte d'interface série pour radiateurs pour sauna avec tableau de commande Midi)	6216410	1	1	1

3.9.1 Interrupteur de porte

L'interrupteur de porte correspond à l'interrupteur monté sur la porte du sauna. L'interrupteur est conforme à la réglementation définie dans la section 22.100 de la norme EN 60335 2-53. Les saunas privés et publics, c-à-d. les saunas où le chauffe-sauna peut être désactivé depuis l'extérieur du sauna ou en utilisant une minuterie, doivent avoir un interrupteur de porte.

Les panneaux de contrôle dans les boîtes de contacteur Helo WE4 et Digi 1 et 2 peuvent être équipés soit d'un adaptateur de commutateur de porte Helo DSA 1601 – 35 (RA – 35) (article numéro 001017), soit d'un adaptateur de commutateur de porte Helo (article numéro 0043233). Pour plus d'informations, veuillez vous référer aux instructions sur l'utilisation et l'installation des dispositifs DSA.

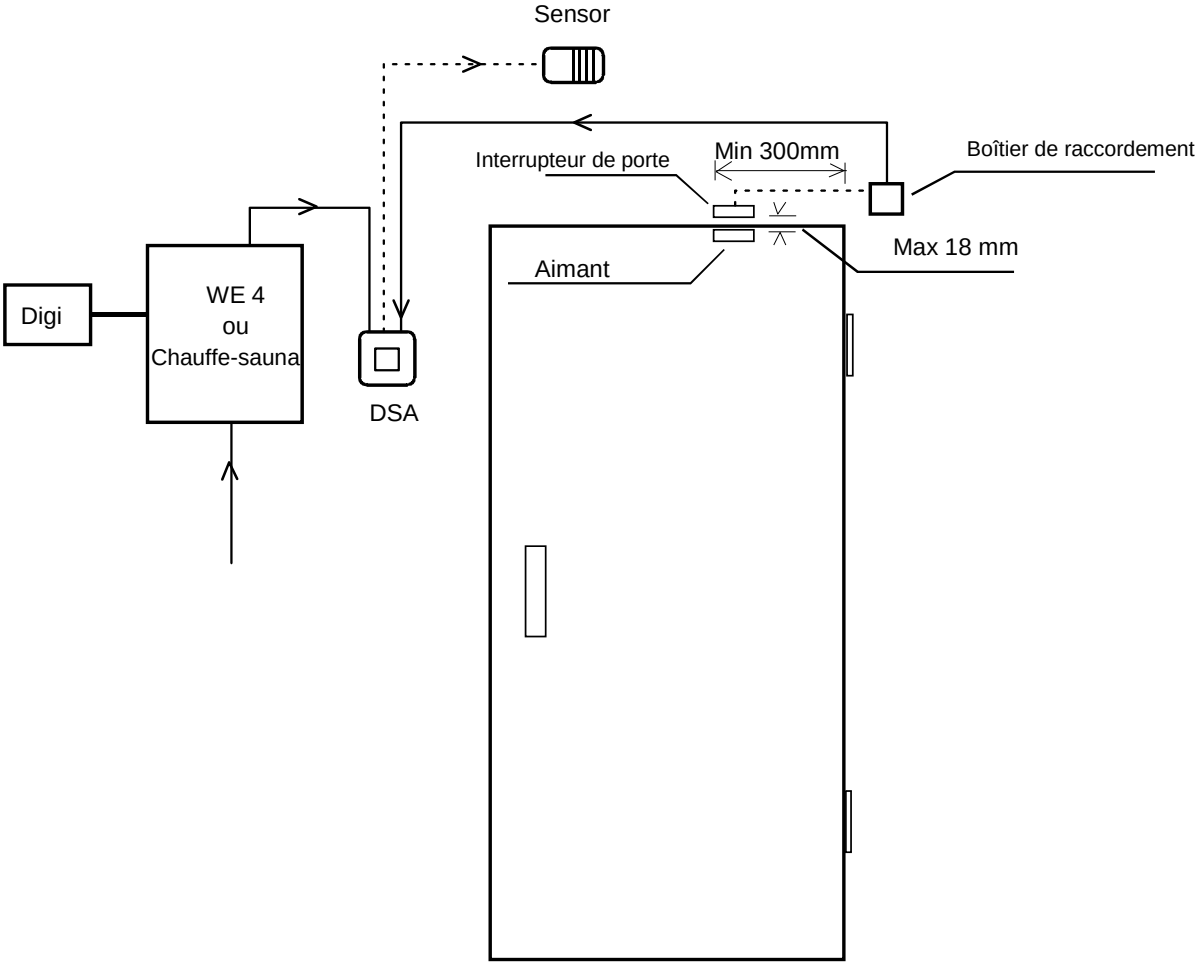

Image 7.

3.10 ROHS

Instrucciones de protección medioambiental

Este producto no debe ser tratado como un residuo doméstico normal al final de su vida útil, sino que debe depositarse en el punto de recogida adecuado para el reciclaje de equipos eléctricos y electrónicos.

La presencia de este símbolo en el producto, en el manual de instrucciones o en el paquete indica lo anteriormente mencionado.

Los materiales pueden reciclarse según las marcas que figuren en ellos. Mediante la reutilización o aprovechamiento de estos materiales, o la reutilización de equipos antiguos, se contribuye de manera importante a la protección del medio ambiente. Nota: este producto debe entregarse en el centro de reciclaje sin las piedras de sauna ni la cubierta de esteatita.

Para obtener información acerca del punto de reciclaje, póngase en contacto con la administración municipal.

Instructions for environmental protection

This product must not be disposed with normal household waste at the end of its life cycle. Instead, it should be delivered to a collecting place for the recycling of electrical and electronic devices.

The symbol on the product, the instruction manual or the package refers to this.

The materials can be recycled according to the markings on them. By reusing, utilising the materials or by otherwise reusing old equipment, you make an important contribution for the protection of our environment. Please note that the product is returned to the recycling centre without any sauna rocks and soapstone cover.

Please contact the municipal administration with enquiries concerning the recycling place.

Instructies ter bescherming van het milieu

Dit product mag aan het einde van de levensduur niet worden weggegooid via het normale huishoudafval. In plaats daarvan moet het worden afgegeven bij een inzamelplaats voor het recyclen van elektrische en elektronische apparaten.

Dit is waar het symbool op het product, de gebruiksaanwijzing of de verpakking naar verwijst.

Het materiaal kan worden gerecycled op basis van de aangebrachte markeringen. Door hergebruik van materialen of oude apparaten levert u een belangrijke bijdrage aan de bescherming van ons milieu. Lever het afgedankte product af bij de inzamelplaats zonder saunastenen of het deksel van speksteen.

Voor vragen over de inzamelplaats kunt u contact opnemen met de gemeente.

Instructions pour la protection de l’environnement

Ce produit ne doit pas être mêlé aux ordures ménagères en fin de vie. Il doit être déposé dans un centre de collecte pour le recyclage des appareils électriques et électroniques.

Le symbole apposé sur le produit, la notice d’utilisation ou l’emballage l’indique.

Les matières peuvent être recyclées conformément à leur marquage. En réutilisant, recyclant les matières ou en utilisant différemment un vieil équipement, vous contribuez considérablement à la protection de l’environnement. Attention : ce produit doit être déposé au centre de recyclage sans pierres et sans parement en stéatite.

Veuillez contacter votre Municipalité pour connaître le centre de recyclage.

helo

REWARD YOURSELF

Руководство по монтажу и эксплуатации

ROCHER

Электрокаменки для сауны

1118-700-0405

1118-900-0405

1118-1050-0405

Подключаются к следующим пультам управления:

1601-12 (пульт управления RA 12 Digi II)

1601-13 (пульт управления RA 13 Digi I)

1601-16 (пульт управления RA 16 Easy)

1601-18 (пульт управления RA 18 Midi)

314 SKLT 21 B

Содержание

1 Инструкции по включению электрокаменки для сауны

1.1 Перечень проверок перед принятием сауны 3
1.2 Работа системы управления электрокаменки для сауны 3

2 Информация для пользователей
2.1 Помещение сауны 3
2.2 Рекомендации по вентиляции помещения сауны 4
2.2.1 Установка датчика вблизи отверстий приточной вентиляции 4
2.3 Подготовка к укладке камней 5
2.4 Камни для электрокаменки 6
2.5 Дополнительные принадлежности 6
2.6 Нагрев помещения сауны 6
2.7 Если сауна не нагревается 7

3 Инструкции по монтажу
3.1 Подготовка к монтажу электрокаменки для сауны 7
3.2 Монтаж 7
3.3 Подключение к сети 8
3.4 Переключатель системы электрического отопления 8
3.5 Расположение распределительной коробки для соединительного кабеля в помещении сауны 9
3.6 Безопасные расстояния 9
3.7 Схема электрических соединений 11
3.8 Монтаж опоры для нагревательных элементов 13
3.9 Запасные части электрокаменки для сауны «Rocher» 14
3.9.1 Дверной выключатель 15
3.10 ROHS 16

Рисунки и таблицы

Рисунок 1. Рекомендации по вентиляции помещения сауны 4

Рисунок 2. Расположение распределительной коробки 9

Рисунок 3. Зазоры при настенном и угловом монтаже 10

Рисунок 4. Зазоры при монтаже по центру 10

Рисунок 5. Схема электрических соединений электрокаменки для сауны 11

Рисунок 6. Монтажная схема электрокаменки для сауны 12

Рисунок 7. Дверной выключатель Принципиальная схема 15

Фотография. Подготовка к укладке камней 5

Фотография. Монтаж опоры для нагревательных элементов 13

Таблица 1. Соединительные кабели и плавкие предохранители 9

Таблица 2. Предохранительные зазоры 9

Таблица 3. Запасные части 14

1. Инструкции по включению электрокаменки для сауны

1.1 Перед тем, как принимать сауну необходимо проверить следующее:

- готово ли помещение сауны для принятия сауны.
- закрыты ли дверь и окно.
- уложены ли камни в электрокаменку для сауны в соответствие с рекомендациями изготовителя, закрыты ли камнями нагревательные элементы, свободно уложены ли камни.

ПРИМЕЧАНИЕ: не допускается использование пустотелого керамического камня.

1.2. Работа системы управления электрокаменки

См. «Руководство по эксплуатации пультов управления».

2. Информация для пользователей

Лица с ограниченными физическими или умственными возможностями или имеющие недостатки сенсорной системы, или обладающие недостаточным опытом и знаниями о работе устройства (например, дети) должны пользоваться устройством в полном соответствии с инструкциями и только под присмотром лиц, отвечающих за их безопасность.

Убедитесь в том, что дети не играют с электрокаменкой.

2.1. Помещение сауны

Стены и потолок помещения сауны должны быть хорошо теплоизолированы. Все поверхности, поглощающие тепло, такие как керамическая плитка или камень, должны быть изолированы. Для обшивки помещения сауны рекомендуется использовать деревянные панели. Если в помещении сауны имеются предметы, поглощающие тепло, например, декоративный камень или стекло, то следует помнить, что они могут увеличивать время предварительного нагрева, даже когда сауна хорошо изолирована **(см. стр. 7, гл. 3.1 «Подготовка к монтажу электрокаменки»)**.

2.2. Рекомендации по вентиляции помещения сауны

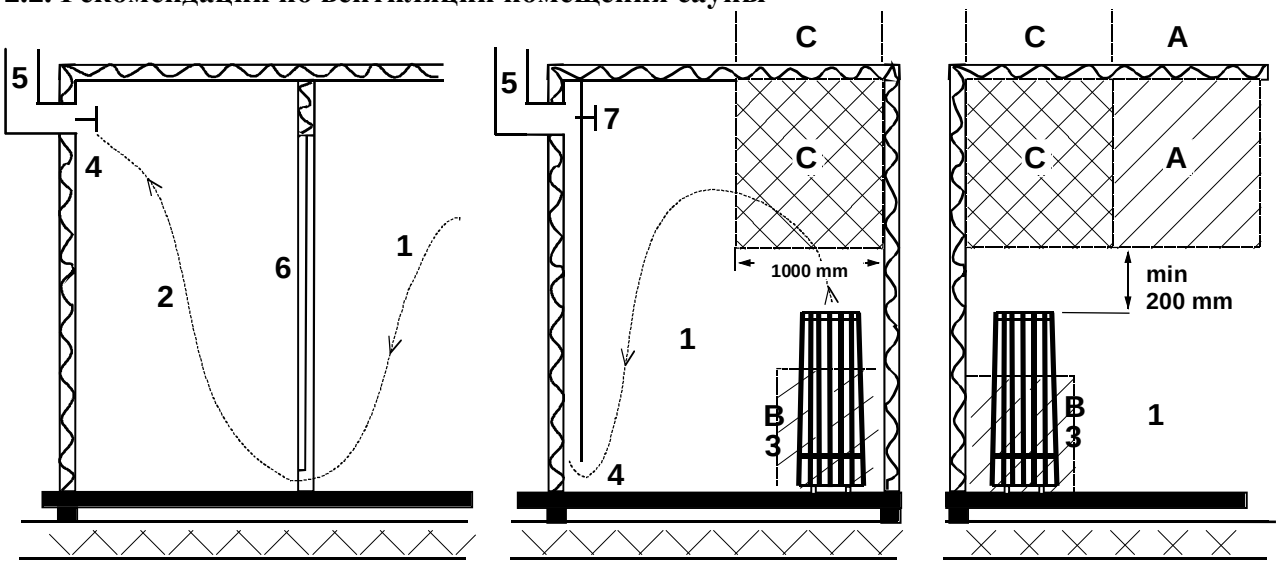

1. Помещение сауны 3. Электрокаменка 5. Вытяжной канал
2. Моечное отделение 4. Выпускной вентиль 6. Дверь в помещение сауны
7. Здесь можно установить вентиляционный клапан, который во время нагревания сауны и мытья должен быть закрыт.

Воздухозаборный клапан следует располагать в зоне А, нужно убедиться, что поступающий свежий воздух не оказывает негативного влияния на расположенный под потолком термостат электрокаменки (т.е. не охлаждает).

Зона В служит зоной притока воздуха, если помещение сауны не оборудовано принудительной вентиляцией. В этом случае выпускной вентиль следует располагать на 1 м выше, чем воздухозаборный клапан.

НЕ РАСПОЛАГАТЬ ВОЗДУХОЗАБОРНЫЙ КЛАПАН В ЗОНЕ С, ЕСЛИ ТЕРМОСТАТ ЭЛЕКТРОКАМЕНКИ РАСПОЛОЖЕН В ТОЙ ЖЕ ЗОНЕ.

2.2.1 Установка датчика вблизи отверстий приточной вентиляции

Воздух сауны должен быть заменяться шесть раз в час. Труба для притока воздуха должна иметь диаметр от 50 до 100 мм.

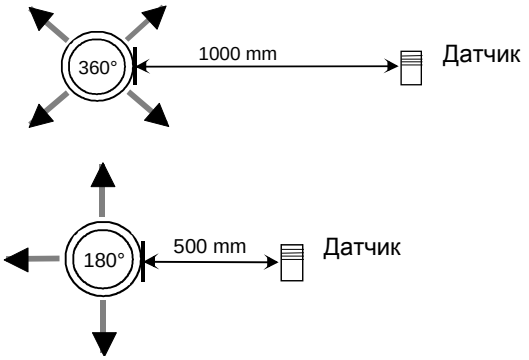

Отверстие приточной вентиляции круглого (360°) сечения должно находиться на расстоянии не менее 1000 мм от датчика.

Отверстие приточной вентиляции с панелью, направляющей воздушный поток (180°), должно находиться на расстоянии не менее 500 мм от датчика. Воздушный поток должен быть направлен в сторону от датчика.

2.3. Подготовка к укладке камней

Демонтаж опорных штанг для укладки камней

Отвинтить крепежные винты штанг (2 шт)

Поднять крепежную пластину опорной штанги
из обычного положения

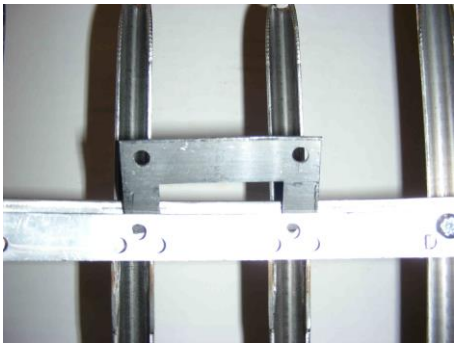

Опустить опорные штанги

Уложить камни до бирки с надписью «Helo»

Установить опорные штанги

Установить опорные штанги, выполнив действия,
описанные выше, в обратном порядке

Уложить камни таким образом,
чтобы они закрывали нагревательные элементы
Особые инструкции —
см. главу 2.4 «Камни для электрокаменки»

2.4. Камни для электрокаменки

Качественные камни соответствуют следующим требованиям:

- Камни для сауны должны выдерживать нагрев и изменения температуры при испарении воды, наливаемой на них.
- Перед использованием в сауне камни должны быть хорошо промыты, чтобы не было запаха и пыли.
- У камней для сауны должна быть неровная поверхность, чтобы площадь испарения воды была как можно больше.
- Камни для сауны должны быть достаточно большими (для больших электрокаменок приблизительно 100–150 мм), чтобы между камнями легко проходил воздух. Это продлевает срок службы нагревательных элементов.
- Камни следует укладывать с зазорами, чтобы усилить вентиляцию между ними. Следите, чтобы нагревательные элементы не соприкасались друг с другом или с корпусом электрокаменки. Не сгибайте нагревательные элементы.
- Регулярно перекладывайте камни (хотя бы раз в год) и заменяйте маленькие и расколовшиеся камни новыми, более крупными.
- Камни нужно укладывать так, чтобы они покрывали нагревающие элементы. Однако не кладите большое количество камней на нагревательные элементы. Количество камней, необходимое для укладки смотрите в Табл. 2 на странице 9.
- Маленькие камни, даже если они включены в поставку, нельзя укладывать в электрокаменку, так как они могут провалиться внутрь электрокаменки через вертикальные пластины.
- Гарантия на электрокаменку не действительна для дефектов, возникших в результате плохой вентиляции, вызванной использованием мелких камней, а также чрезмерно плотной укладкой камней.
- Не допускается использование тальковый камень, это может привести к таким повреждениям электрокаменки, на которые не распространяется гарантия производителя
- Не используйте в камней для сауны тальковый камень. Гарантией на плиту не покрываются любые повреждения, полученные в результате его использования.
- **ЗАПРЕЩАЕТСЯ ИСПОЛЬЗОВАТЬ НАГРЕВАТЕЛЬ БЕЗ КАМНЕЙ!**

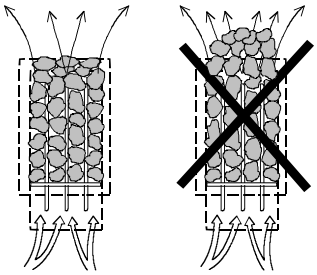

2.5. Дополнительные принадлежности для электрокаменки «Rocher»

«Воротник для установки в полки», мыльный камень (талькохлорит) EAN 6416976384299

«Воротник для установки в полки», матированное стекло (сатин) EAN 6416976384374

Светодиодная оптоволоконная подсветка EAN 6416976384893

2.6. Нагрев сауны

Перед тем, как включить электрокаменку для сауны, нужно убедиться, что помещение пригодно для принятия сауны. При нагревании в первый раз электрокаменка может издавать неприятный запах. При появлении запаха незамедлительно выключите электрокаменку, и проветрите помещение. Затем вновь включите электрокаменку.

Электрокаменка для сауны включается с пульта управления, с помощью которого контролируются температура и время нагрева.

Электрокаменку для сауны следует включать примерно за час до планируемого времени принятия сауны, чтобы камни успели достаточно прогреться, а воздух в помещении мог нагреться равномерно.

Не кладите на электрокаменку какие-либо предметы. Не сушите одежду на электрокаменке для сауны или вблизи нее.

2.7. Если сауна не нагревается

Если электрокаменка не нагревается, необходимо проверить следующее:

— включено ли питание;
— исправны ли предохранители электрокаменки;
— есть ли на пульте управления сообщения об ошибках; при наличии сообщений об ошибках — см. инструкцию по эксплуатации пульта управления.

3. Инструкции по монтажу

ЛИЦО, ВЫПОЛНЯЮЩЕЕ МОНТАЖ, ДОЛЖНО ОСТАВИТЬ ЭТУ ИНСТРУКЦИЮ ДЛЯ БУДУЩИХ ПОЛЬЗОВАТЕЛЕЙ.

3.1. Подготовка к монтажу электрокаменки для сауны

Перед монтажом электрокаменки следует учитывать следующие рекомендации.

1. Соотношение мощности электрокаменки (кВт) и площади помещения ($м^3$). Рекомендации по соотношению мощности и объема даны в **табл. 2 на стр. 9**. Необходимо соблюдать ограничения по максимальному и минимальному объему.

2. Высота потолка помещения сауны должна быть не менее 1900 мм.

3. Наличие стеклянных и каменных поверхностей увеличивает продолжительность периода нагрева. Каждый квадратный метр стеклянного или каменного потолка или стен увеличивает объем помещения сауны на 1,2$м^3$ с точки зрения требуемой мощности электрокаменки.

4. Требуемый размер предохранителей (А) и диаметр силового кабеля ($мм^2$) для данной электрокаменки следует проверять по **табл. 1 на стр. 9**.

5. Соблюдать безопасные расстояния вокруг электрокаменки, указанные в **табл. 2 на стр. 9**. Нужно предусмотреть, чтобы оставалось достаточно места вокруг электрокаменки для техобслуживания, открывания двери и т.п.

6. Если электрокаменка встроена в полки, конструкция полков должна обеспечивать возможность их съема без использования дополнительных инструментов. Гарантия производителя не распространяется на разбор полков для сауны для демонтажа печи.

3.2. Монтаж электрокаменки для сауны

При монтаже электрокаменки для сауны необходимо соблюдать требования (см. **табл. 2 и на рис. 3, 4 на стр. 9, 10**) по безопасным расстояниям.

Электрокаменка для сауны — это свободностоящая модель. Основание должно быть прочным, т.к. вес электрокаменки составляет около 120 кг.

Электрокаменка устанавливается по уровню с помощью регулируемых ножек.

Ножки электрокаменки крепятся к полу с помощью металлических фиксаторов (2 шт.), благодаря чему безопасные расстояния во время эксплуатации остаются неизменными.

Стены или потолок не следует облицовывать облегченными покрытиями (невоспламеняемые защитные панели), поскольку они могут вызвать риск возгорания.

В одной сауне разрешается использовать только одну каменку

3.3 Подключение к сети

Электрокаменку для сауны должен подключать к сети квалифицированный электрик в соответствие с действующими нормами. Электрокаменка подключается посредством полупостоянного соединения. Использовать кабели H07RN-F (60245 IEC 66) или соответствующие им (**см. табл. 1 на стр. 9**). Другие выходные кабели (сигнальная лампа, переключатель электрического отопления) также должны отвечать данным рекомендациям. Не использовать изолированные кабели ПВХ в качестве силового кабеля электрокаменки.

При одинаковом напряжении допускается использовать многополюсный (7-полюсный) кабель. В отсутствие отдельного предохранителя управляющего тока диаметр всех кабелей должен быть одинаковым, т.е. соответствовать выходному предохранителю. Например, для электрокаменки мощностью 9 кВт диаметр отдельного кабеля к сигнальной лампе и централизованному устройству дистанционного управления должен быть не менее 2,5 мм².

Распределительную коробку на стене помещения сауны следует располагать с учетом минимального расстояния, предусмотренного для электрокаменки. Максимальная высота для распределительной коробки — 500 мм от пола (**см. рис. 2 на стр. 9**). Если распределительная коробка расположена на расстоянии более 500 мм от электрокаменки, то максимальная высота от пола — 1000 мм.

Во время хранения нагревательные элементы электрокаменки могут впитывать влагу из воздуха. Из-за этого может возникнуть ток утечки. Если электрокаменку нагреть несколько раз, то влага испарится. Не подключайте электрокаменку к сети через УЗО.

При монтаже электрокаменки необходимо соблюдать действующие нормы техники безопасности при работе с электрооборудованием.

3.4 Переключатель электрического отопления

Переключатель электрического отопления применяется в домах с системами электрического отопления.

В электрокаменке предусмотрен вывод (маркировка 55) для управления переключателем системы электрического отопления. Разъем 55 и нагревательные элементы находятся под напряжением одновременно (230 В).

Таблица 1

Вход кВт	Соединительный кабель H07RN-F / 60245 IEC 66 мм^2 400–415В 3N~	Предохранитель А	Соединительный кабель H07RNF/ 60245 IEC 66 мм^2 230 В 3~	Предохранитель А	Соединительный кабель H07RN-F/ 60245 IEC 66 мм^2 230–240В 1N~/ 2~	Предохранитель А
6,8	5×1,5	3×10	4×2,5	3×16	3×6	1×35
9,0	5×2,5	3×16	4×6	3×25	-------	-----
10,5	5×2,5	3×16	4×6	3×35	-------	-----

3.5. Расположение распределительной коробки для соединительного кабеля в помещении сауны Рисунок 2

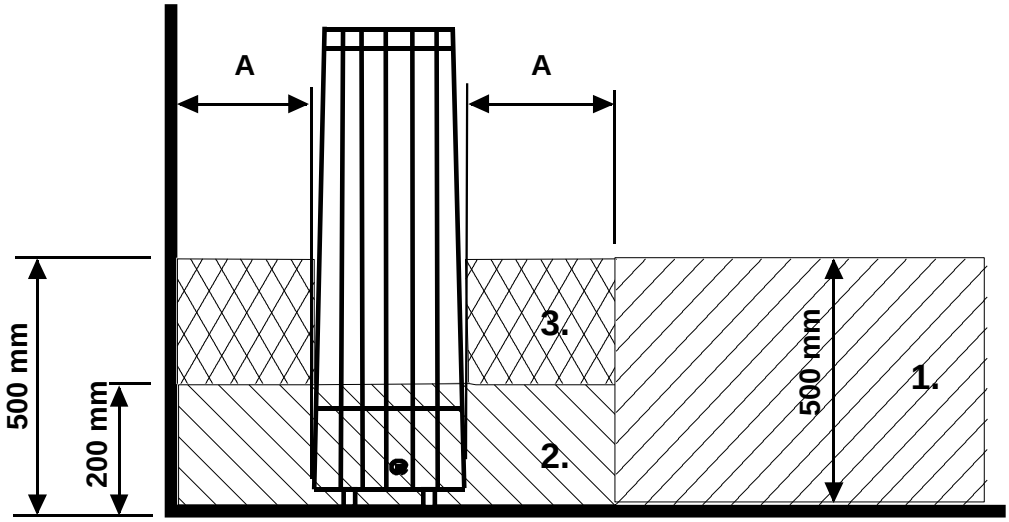

А — установленный минимальный зазор

1. Рекомендуемое место расположения распределительной коробки.
2. В этой зоне рекомендуется использовать коробку из силуминового сплава.
3. Следует избегать этой зоны. Всегда использовать коробку из силуминового сплава.

В других зонах использовать термостойкие коробки (125°C) и термостойкие кабели (170°C). Доступ к распределительной коробке не должен быть затруднен. При установке распределительной коробки в зоне 2 или 3 необходимо соблюдать инструкции и требования местного поставщика электроэнергии.

3.6 Безопасные расстояния электрокаменки для сауны

Таблица 2

Мощность кВт	Помещение сауны			Безопасное расстояние, мин.			Требуемое количество камней, кг
	Мин. м^3	Макс. м^3	высота, мин. мм	По бокам, мм	Спереди, мм	От потолка, мм	
6,8	5	9	1900	60	60	770	100
9,0	8	13	1900	60	60	770	100
10,5	9	15	1900	60	60	770	100

Рисунок 3, 4

Угловая и настенная установка

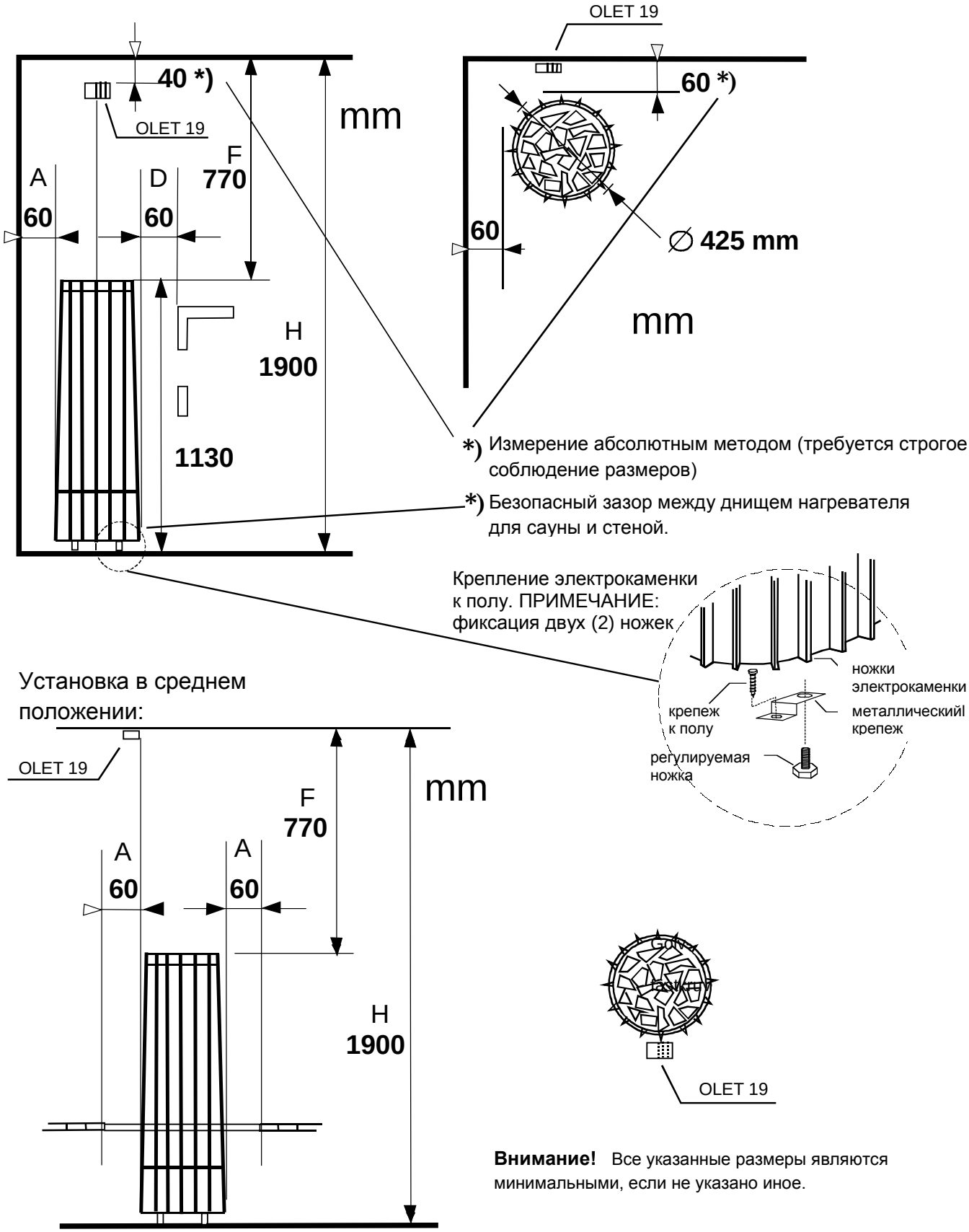

Внимание! Все указанные размеры являются минимальными, если не указано иное.

Внимание! Если нагреватель устанавливается на расстоянии более 60 мм от стены или угла, установку всегда следует производить в среднем положении. Термостат устанавливается на потолке в соответствии с инструкцией.

3.7 Схема электрических соединений

Мощность, кВт	Нагревательные элементы 230 В				
	SEPC 199 2267 Вт	**SEPC 201** 3000 Вт	**SEPC 200** 3500 Вт		
6,8	**1,2,3**				
9,0		**1,2,3**			
10,5			**1,2,3**		

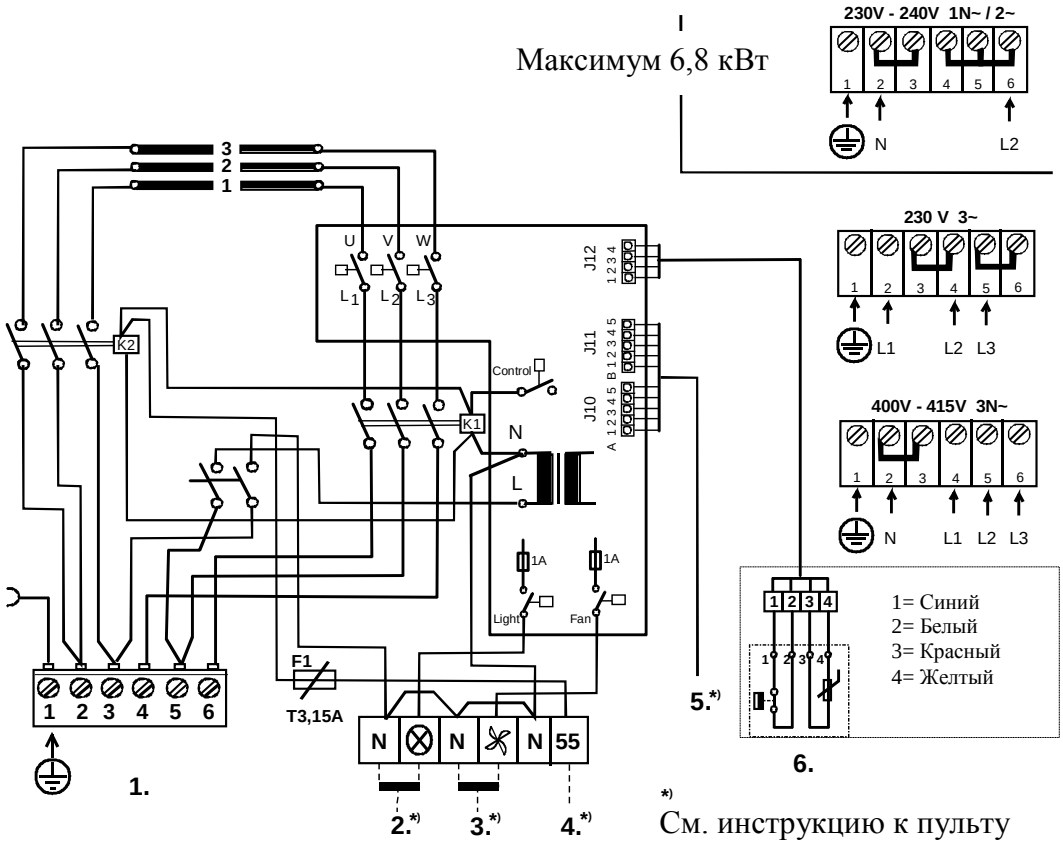

*) См. инструкцию к пульту управления

1. Входная мощность
2. Освещение для сауны максимум 100 Вт
3. Вентилятор. Макс 100 Вт
4. Сигнальный контакт
5. Пульт управления
6. Датчик

354 SKLT 3 B

Рисунок 5

Принципиальная схема

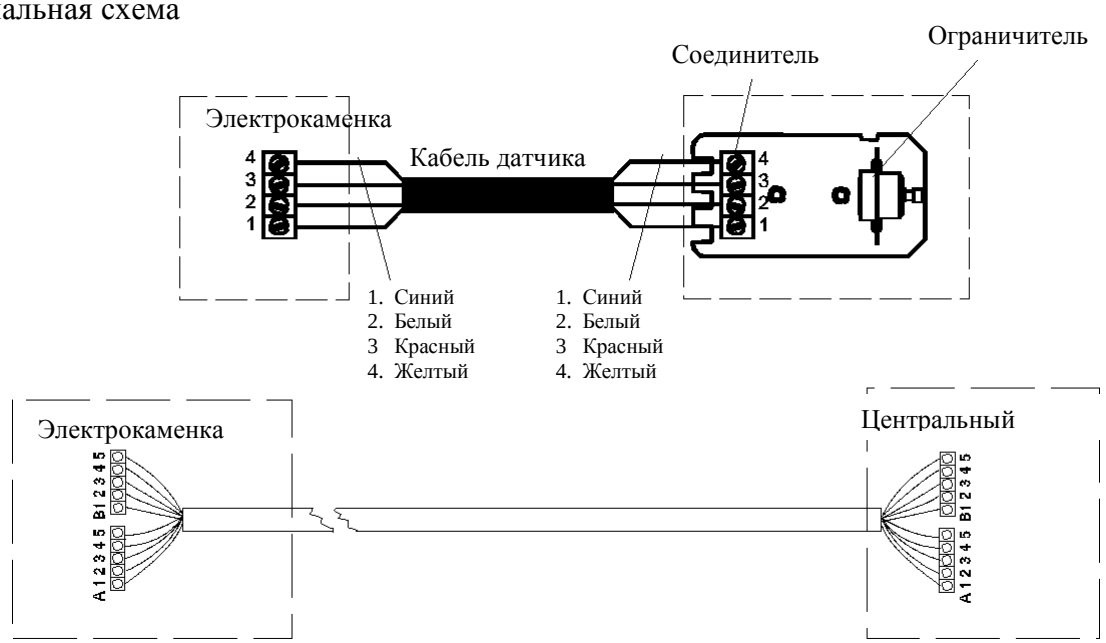

A1 Белый
A2 Коричневый
A3 Зеленый
A4 Желтый
A5 Серый

B1 Розовый
B2 Синий
B3 Красный
B4 Черный
B5 Фиолетовый

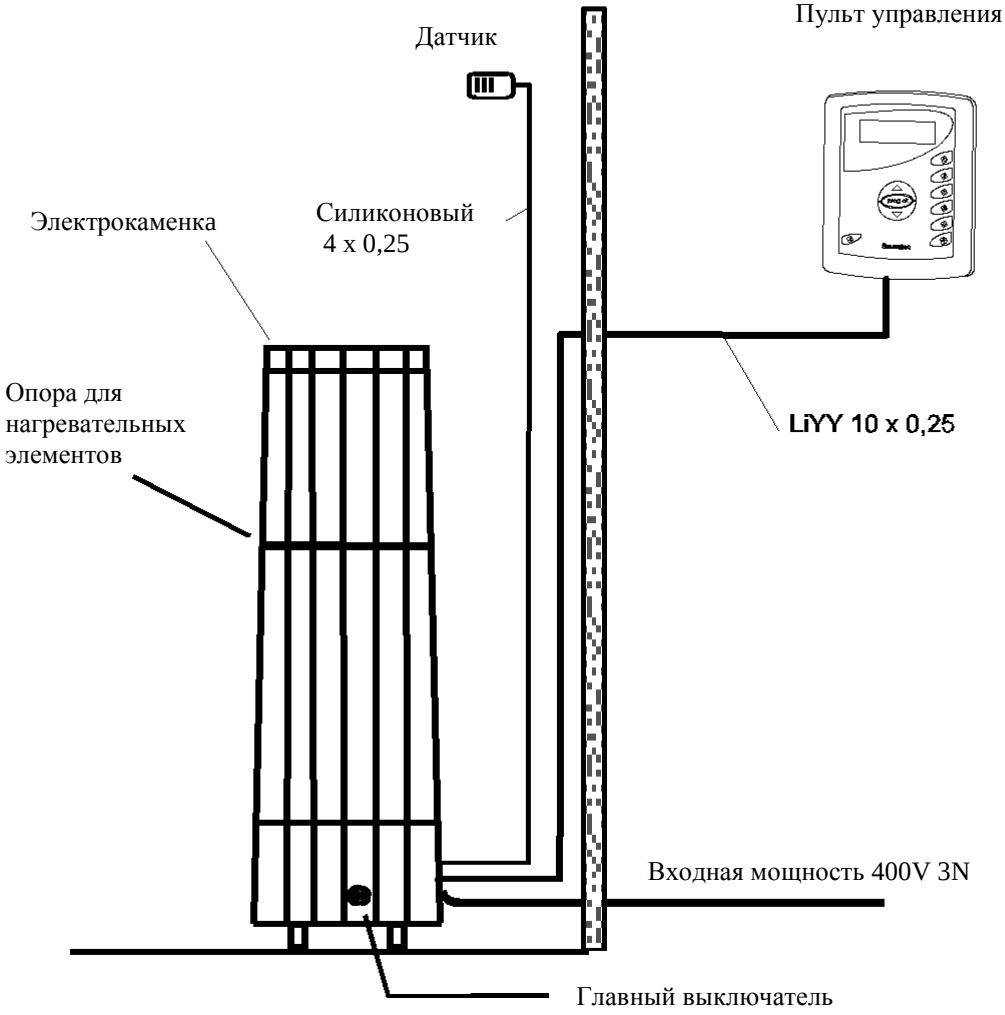

Рисунок 6

3.8. Монтаж опоры для нагревательных элементов

Заполнить камнями предусмотренное пространство до половины. Установить опору таким образом, чтобы нагревательные элементы вошли в отверстия. Наклонить опору и вставить стержни на каждом углу опоры в канавки в вертикальных прутьях электрокаменки, по одному за один раз. Опору для нагревательных элементов установить по уровню.

Установить опору
между нагревательных элементов

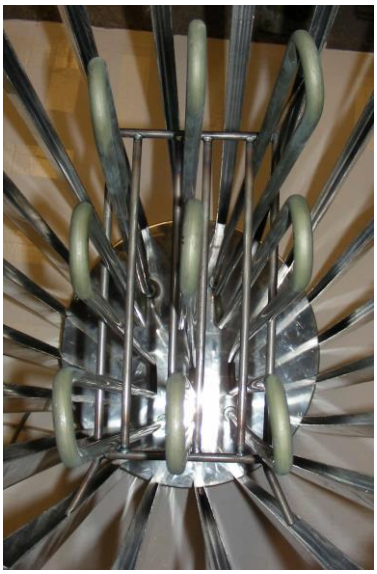

Вставить стержни с одной стороны опоры
в канавки в вертикальных прутьях электрокаменки

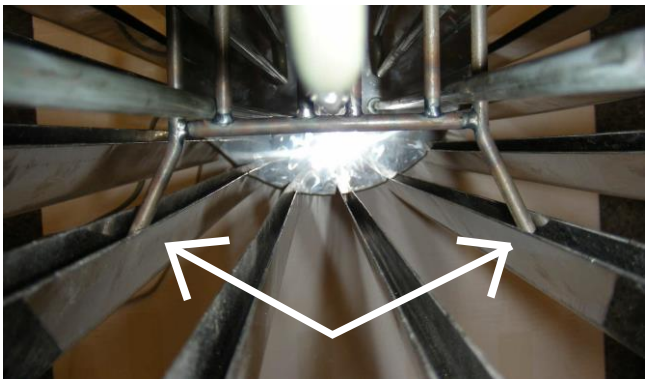

Вставить стержни с другой стороны опоры
в канавки в вертикальных прутьях электрокаменки

После этого уложить камни до верхней кромки,
чтобы они закрывали нагревательные элементы

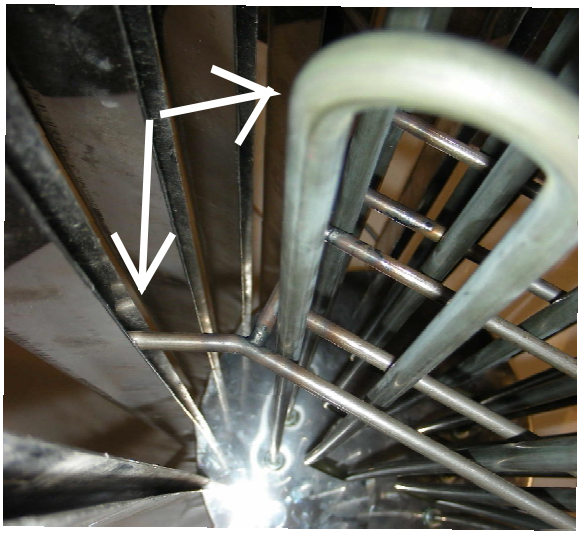

3.9. Запасные части для электрокаменки «ROCHER»

Таблица 3

	Наименование изделия	Номер изделия	Rocher 700	Rocher 900	Rocher 1050
1	Монтажная плата OLEA 57	5916229	1	1	1
2	Термостат OLET 19	6214032	1	1	1
3	Разъем для подключения к сети NLWD 1-1	7812550	1	1	1
4	Реле	5716203	2	2	2
5	Переключатель	6119649	1	1	1
6	Резиновая оболочка для переключателя	7306611	1	1	1
7	Плавкий предохранитель T3, 15A	7801710	1	1	1
8	Нагревательный элемент SEPC 199 2267 Вт/230 В	5207770	3		
9	Нагревательный элемент SEPC 201 3000 Вт/230 В	5207772		3	
10	Нагревательный элемент SEPC 200 3500Вт / 230В	5207771			3
11	Монтажная плата OLEA 83 (Плата последовательного интерфейса для нагревателей сауны с панелью управления «Midi»	6216410	1	1	1

3.9.1 Дверной выключатель

Под дверным выключателем подразумевается выключатель на двери сауны. Этот выключатель соответствует требованиям, изложенным в разделе 22.100 стандарта EN 60335 2-53. Общественные и частные сауны, в которых нагреватель можно включать снаружи сауны или с помощью таймера, должны быть оснащены дверным выключателем.

Панели управления в кожухах контакторов Helo WE4 и Digi 1 и 2 могут быть оснащены адаптером дверного выключателя Helo DSA 1601 – 35 (RA – 35) (номер по каталогу 001017) или адаптером дверного выключателя Helo (номер по каталогу 0043233). Подробнее см. инструкции по использованию и установке устройства DSA.

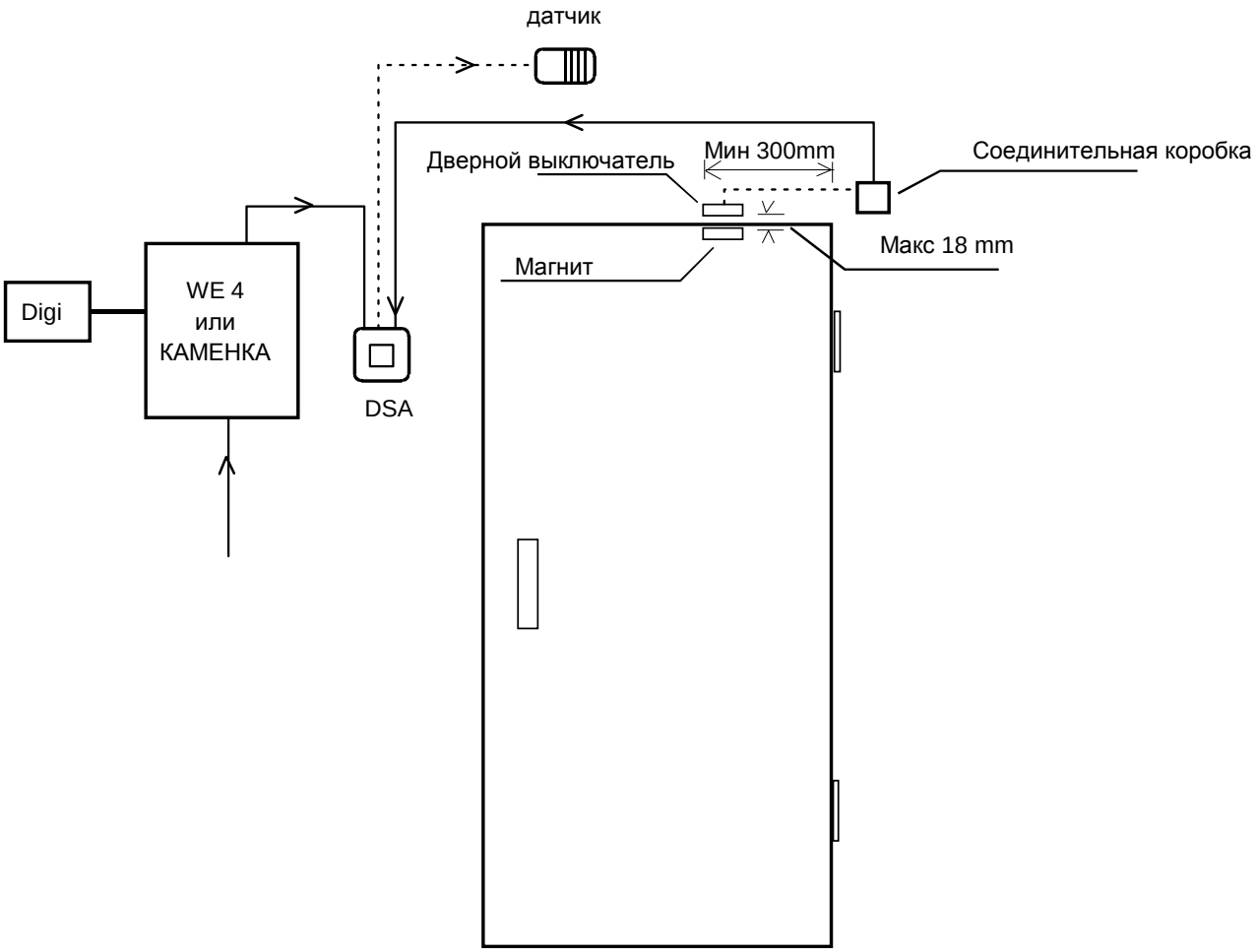

Рисунок 7 Принципиальная схема

3.10 ROHS

ОГРАНИЧЕНИЯ НА ИСПОЛЬЗОВАНИЕ ВРЕДНЫХ ВЕЩЕСТВ

Указания по защите окружающей среды

Это изделие нельзя выбрасывать с обычными бытовыми отходами после окончания срока его службы. Его следует сдать в пункт приемки для последующей переработки электрических и электронных устройств.

Об этом сообщает значок на продукте и информация в инструкции или на упаковке.

Переработка материалов должна осуществляться в соответствие с маркировкой на них. Благодаря повторному использованию материалов или утилизации старого оборудования любым иным способом вы внесете большой вклад в защиту окружающей среды. Сдавать изделие в центр переработки следует без камней для сауны.

По вопросам мест переработки обращаться в муниципальную администрацию.

helo

REWARD YOURSELF

Paigaldus- ja kasutusjuhend

ROCHER

Elektrikeris:

1118-700-0405

1118-900-0405

1118-1050-0405

Võib ühendada järgmiste juhtimiskeskustega:

1601-12 (juhtimiskeskus RA 12 Digi II)

1601-13 (juhtimiskeskus RA 13 Digi I)

1601-16 (juhtimiskeskus RA 16 Easy)

1601-18 (juhtimiskeskus RA 18 Midi)

314 SKLT 23 A

Sisukord **Lk**

1 Kerise lühijuhend
- 1.1 Enne saunaskäimist kontrollige 3
- 1.2 Kerise juhtimisseadmete kasutamine 3

2 Kasutajale
- 2.1 Saunaruum 3
- 2.2 Soovituslik sauna ventilatsioon 4
- 2.2.1 Anduri paigaldamine õhu sisselaskeklapi lähedale 4
- 2.3 Kivide ladumise ettevalmistamine 5
- 2.4 Kerisekivid 6
- 2.5 Lisavarustus 6
- 2.6 Sauna kütmine 6
- 2.7 Kui keris ei soojene 7

3 Paigaldajale
- 3.1 Kerise paigaldamise ettevalmistamine 7
- 3.2 Paigaldus 7
- 3.3 Kerise ühendamine elektrivõrku 8
- 3.4 Elektrikütte kontakt 8
- 3.5 Ühendusjuhtme ühenduskarbi paigutamine saunas 9
- 3.6 Kerise ohutuskujad 9
- 3.7 Ühendusskeem 11
- 3.8 Kütteelemendi toe paigaldus 13
- 3.9 Rocheri kerise varuosade loend 14
- 3.9.1 Ukselüliti 15
- 3.10 ROHS 16

Joonised ja tabelid:

Joonis 1. Sauna soovituslik ventilatsioon 4

Joonis 2. Ühenduskarbi asukoht 9

Joonis 3. Ohutuskujad kerise paigaldamisel nurka või seina äärde 10

Joonis 4. Ohutuskujad kerise paigaldamisel ruumi keskele 10

Joonis 5. Kerise ühendusskeem 11

Joonis 6. Kerise põhimõtteline paigaldusskeem 12

Joonis 7. Ukselüliti 15

Fotod. Kivide ladumise ettevalmistamine 5

Fotod. Kütteelemendi toe paigaldus 13

Tabel 1. Ühendusjuhtmed ja kaitsmed 9

Tabel 2. Ohutuskujad 9

Tabel 3. Varuosad 14

1 Kerise lühijuhend

1.1 Enne saunaskäimist kontrollige, kas

- saunaruum on saunaskäimiseks vajalikus korras;
- uks ja aken on suletud;
- kerisesse on laotud tootja poolt soovitatavad kivid, küttekehad on kividega kaetud ja kivid hõredalt laotud.
-

NB! Keraamilisi kive kasutada ei tohi.

1.2 Kerise juhtimisseadmete kasutamine

Vt eraldi juhtimiskeskuse kasutusjuhendit.

2 Kasutajale

Piiratud füüsilise või vaimse teovõimega, nägemispuudega või seadme kasutamise suhtes väheseid kogemusi või teadmisi omavad isikud (nt lapsed) tohivad kõnesolevat seadet kasutada vaid järelevalve all või nende ohutuse eest vastutava isiku nõuannete kohaselt.

Tuleb ka jälgida, et lapsed kerisega ei mängiks.

2.1 Saunaruum

Sauna seinad ja lagi peavad olema hea soojusisolatsiooniga. Kõik soojust akumuleerivad pinnad (nt tellis- ja kivipinnad) tuleb isoleerida. Siseviimistlusena soovitatakse kasutada puitlaudist. Kui sauna siseviimistluses on kasutatud palju soojust akumuleerivaid materjale (nt erinevad dekoratiivkivid, tavaline klaas vms), siis tuleb meeles pidada, et sellised pinnad pikendavad sauna kütmise aega, kuigi saunaruum on muus osas hästi isoleeritud. **(Vt lk 7, punkt 3.1 „Kerise paigaldamise ettevalmistamine“)**

2.2 Soovituslik sauna ventilatsioon

Joonis 1

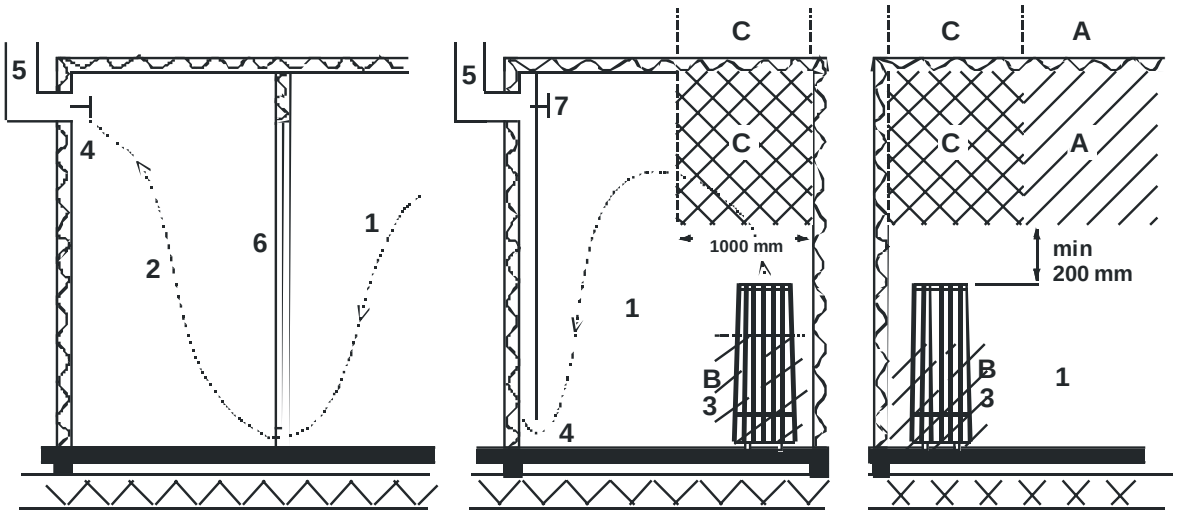

1. Saunaruum 3. Elektrikeris 5. Väljatõmbelõõr või -kanal
2. Pesemisruum 4. Väljuva õhu klapp 6. Saunaruumi uks
7. Siia võib paigaldada ka tuulutusventiili, mis hoitakse sauna kütmise ja saunaskäimise ajal kinni

Tsooni A võib paigutada värske õhu sisselaskeklapi. Siinkohal tuleb jälgida, et sisenev värske õhk ei häiriks (jahutaks) lae piiril olevat kerise termostaati.

Tsoon B on värske õhu sissetuleku ala, kui saunas ei ole sundventilatsiooni. Sellisel juhul paigutatakse väljuva õhu klapp vähemalt 1 m kõrgemale kui sissetuleva õhu klapp.

TSOONI C EI TOHI VÄRSKE ÕHU SISSELASKEKLAPPI PAIGUTADA, KUI KERISE TÖÖD JUHTIV TERMOSTAAT ASUB SAMUTI TSOONIS C.

2.2.1 Anduri paigaldamine õhu sisselaskeklapi lähedale

Leiliruumi õhk peaks vahetuma kuus korda tunnis. Õhu sisselasketoru läbimõõt peab olema 50 kuni 100 mm.

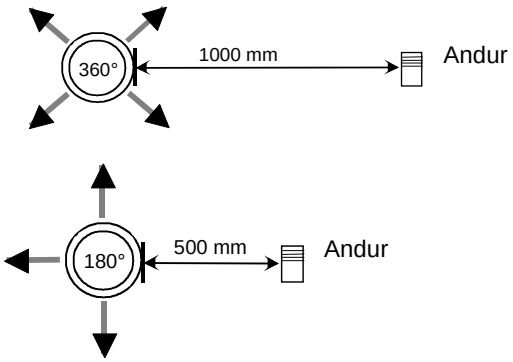

Ümmargune õhu sisselaskeklapp (360°) peab olema paigaldatud andurist vähemalt 1000 mm kaugusele.

Voolu suunava paneeliga õhu sisselaskeklapp (180°) peab olema paigaldatud andurist vähemalt 500 mm kaugusele.
Õhuvool peab olema suunatud andurist eemale.

2.3 Kivide ladumise ettevalmistamine

Tugiklambrite eemaldamine kivide ladumise ajaks.

Eemaldage klambrite kinnituskruvid (2 tk).

Tõstke tugiklambri lukustusplaat oma kohalt üles.

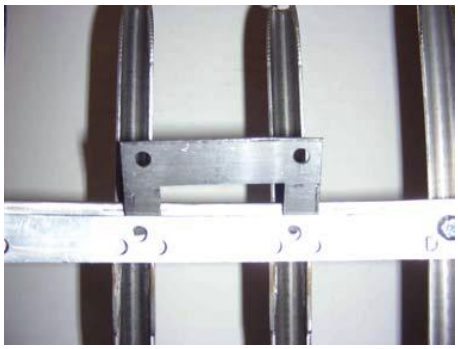

Eemaldage tugiklambrid, tõstes need üles.

Laduge kivid u kuni märgini Helo.
Pange tugiklambrid tagasi.
Tugiklambrid paigaldatakse vastupidises järjekorras.
Laduge kivid nii, et küttekehad oleks kaetud.
Vt täpsemalt punktist 2.4 „Kerisekivid“.

2.4 Kerisekivid

Kvaliteetsed kivid peavad vastama järgmistele nõuetele.

- Kerisekivid peavad vastu pidama kuumusele ja temperatuurierinevustele, mida põhjustab kividele visatava vee aurustumine.
- Lõhnade ja tolmu vältimiseks tuleb kivid enne kasutamist üle loputada.
- Kerisekivid peaksid olema ebaühtlase pinnaga, kuna see pakub veele aurustumiseks suuremat pinda.
- Hea kividevahelise ventilatsiooni tagamiseks peaksid kerisekivid olema piisavalt suured (läbimõõduga umbes 100–150 mm). See pikendab kütteelementide tööiga.
- Kividevahelise ventilatsiooni parandamiseks tuleks kerisekivid üksteisele asetada võimalikult hajusalt. Ärge väänake kütteelemente kokku või vastu raami.
- Paigutage kerisekive regulaarselt ümber (vähemalt kord aastas) ning asendage väiksed ja katkised kivid uute ja suurematega.
- Kivid tuleb asetada nõnda, et kütteelemendid oleksid nendega kaetud. Siiski ei tohi kütteelementidele kuhjata suurt kivihunnikut. Kivide õige koguse leiate **lk 9 asuvast tabelist 2**. Väikseid kive ei tohi kerise peale kuhjata.
- Garantii ei kata väikestest ja tihedalt paigutatud kividest tingitud kehva ventilatsiooniga kaasnevaid defekte.
- Ehituslike saviplaatide kasutamine pole lubatud. Need võivad põhjustada kerise kahjustusi, millele garantii ei laiene.
- Ärge kasutage voolukive kerisekividena. Mis tahes sellest tulenevaid kahjustusi kerise garantii ei kata.
- Ärge kasutage laavakive kerisekividena. Mis tahes sellest tulenevaid kahjustusi kerise garantii ei kata.

ÄRGE KASUTAGE KERIST ILMA KIVIDETA

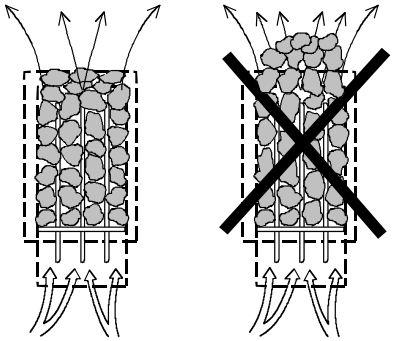

2.5 Rocheri kerise lisavarustus

Ühendusääris, tulikivi	EAN 6416976384299
Ühendusääris, mattklaas	EAN 6416976384374
Led Drive kiudvalgusti	EAN 6416976384893

2.6 Sauna kütmine

Kontrollige enne kerise sisselülitamist, et saun oleks kasutamiseks vajalikus korras. Kerise esmakordsel kütmisel võib keris kuumenemisel eritada teatud lõhna. Kui nii juhtub, lülitage keris hetkeks välja ja tuulutage sauna. Seejärel võib kerise uuesti sisse lülitada.

Keris lülitatakse sisse juhtimispaneelist, kust reguleeritakse kütmise temperatuuri ja aega.

Sauna kütmist tuleks alustada umbes üks tund enne saunaminekut, et kivid jõuaksid korralikult kuumeneda ja saunaruumi temperatuur ühtlustuda.

Kerise peale ei tohi paigutada mingeid esemeid ning selle peal või vahetus läheduses ei tohi kuivatada riideid.

2.7 Kui keris ei soojene

Kui keris ei soojene, siis kontrollige, kas

- vool on sisse lülitatud,
- kerise kaitsmed on terved,
- kas juhtimispaneelil on veateade. Kui juhtimispaneelil on veateade, lugege juhtimispaneeli kasutusjuhendit.

3. Paigaldajale

KERISE PAIGALDANUD ISIK PEAB KÄESOLEVA JUHENDI JÄTMA PAIGALDUSKOHTA TULEVASTELE KASUTAJATELE.

3.1 Kerise paigaldamise ettevalmistamine

Enne kerise lõplikku paigaldamist kontrollige järgmisi asjaolusid.

1. Kerise võimsuse (kW) suhe saunaruumi ruumalaga (m^3). **Tabelis 2 lk 9** on toodud kerise võimsusele vastavad ruumalad. Nimetatud näitajad ei tohi olla toodud minimaalsest väärtusest väiksemad ega maksimaalsest suuremad.
2. Saunaruumi kõrgus peab olema vähemalt 1900 mm.
3. Klaas- ja kivipinnad pikendavad kütmisaega. Iga ruutmeeter klaas- või kivipinda laes või seintes suurendab võimsuse vajadust 1,2 m^3 sauna mahu võrra.
4. Kontrollige **tabelist 1 lk 9**, kas kaitsme suurus (A) ja ühendusjuhtme ristlõikepindala (mm^2) on kerisele sobivad.
5. Kerise ümber peavad olema vähemalt **tabelis 2 lk 9** nimetatud ohutuskujad. Kerise juhtseadmete ümber peab olema piisavalt ruumi ehk nn hooldustee. Ka ukseava võib lugeda hooldusteeks.
6. Kui keris ehitatakse kokku saunalavaga, tuleb kindlasti kasutada sellist lava, mille puhul alumist lavalauda ja selle karkassi saab ilma tööriistu kasutamata ära tõsta. Garantii ei hõlma saunalava demonteerimist ja uut paigaldust.

3.2 Kerise paigaldamine

Keris paigaldatakse sauna **lk 9 ja 10 tabelis 2 ja joonistel 3 ja 4** toodud ohutuskujasid arvestades.

Antud kerise puhul on tegemist põrandal seisva mudeliga. Alus peab olema tugev, sest kerise mass on u 120 kg.

Keris paigaldatakse loodi reguleeritavate jalgade abil.

Keris kinnitatakse reguleeritavatest jalgadest kaasas olevate metallklambritega (2 tk) põranda külge, mis väldib ohutuskuja muutumist kerise kasutamise käigus.

Seinu ja lage ei tohi katta kergkatteplaadiga (nt tulekindel katteplaat), sest see võib tekitada tuleohtu.

Sauna tohib paigaldada vaid ühe kerise.

3.3 Kerise ühendamine elektrivõrku

Elektritöid tohib teostada vaid selleks vastavat pädevust omav elektrik vastavalt kehtivatele määrustele. Elektrikeris ühendatakse elektrivõrku poolstatsionaarselt. Ühendusjuhtmena kasutatakse kas juhet H07RN-F (60245 IEC 66) või oma kvaliteedilt ja näitajatelt samaväärset juhet. (**Vt tabel 1 lk 9.**) Ka muud keriselt väljuvad juhtmed (märgulampi, elektrikütte kontakti) peavad olema sama tüüpi. PVC-isolatsiooniga juhet kerise ühendusjuhtmena kasutada ei tohi.

Ühendusjuhtmena võib kasutada ka paljusoonelist (nt 7-soonelist) juhet, kui pinge jääb samaks. Kui eraldi juhtvoolukaitset ei ole, peab kõigi juhtmesoonte ristlõikepindala olema võrdne ehk vastama eelkaitsmele. Nt 9 kW-sel kerisel peab eraldi märgulambile ja juhtseadmele minev juhe olema ristlõikepindalaga vähemalt 2,5 mm^2.

Sauna seinal olev lülituskarp peab asuma vähemalt kerisele määratud ohutuskuja kaugusel. Karbi võib paigaldada põrandast maksimaalselt 500 mm kõrgusele (**vt joonis 2 lk 9**). Kui ühenduskarp on kerisest rohkem kui 500 mm kaugusel, võib selle paigaldada põrandast maksimaalselt 1000 mm kõrgusele.

Kerise küttekehadesse võib nt ladustamise ajal imenduda õhust niiskust. See võib tekitada lekkevoolu. Niiskus eemaldub juba mõne esimese kütmiskorraga. Ärge ühendage kerisele voolu läbi rikkevoolulüliti.

Kerise paigaldamisel tuleb järgida kehtivaid elektriohutuseeskirju.

3.4 Elektrikütte kontakt

Elektrikütte ühendus puudutab eluruume, kus on elektriküte. Kerisel on kontakt (tähistatud 55) elektrikütte ühenduse juhtimiseks. Liitmikus 55 ja küttekehades on samaaegselt pinge (230 V).

Tabel 1.

Võimsus kW	Kerise ühendusjuhe H07RN-F/ 60245 IEC 66 mm² 400...415 V 3N~	Kaitse A	Kerise ühendusjuhe H07RN-F/60245IEC 66 mm² 230 V 3~	Kaitse A	Kerise ühendusjuhe H07RN-F/60245 IEC 66 mm² 230...240 V 1N~ / 2~	Kaitse A
6,8	5 x 1,5	3 x 10	4 x 2,5	3 x 16	3 x 6	1 x 35
9,0	5 x 2,5	3 x 16	4 x 6	3 x 25	---	---
10,5	5 x 2,5	3 x 16	4 x 6	3 x 35	---	---

3.5 Ühendusjuhtme ühenduskarbi paigutus saunas

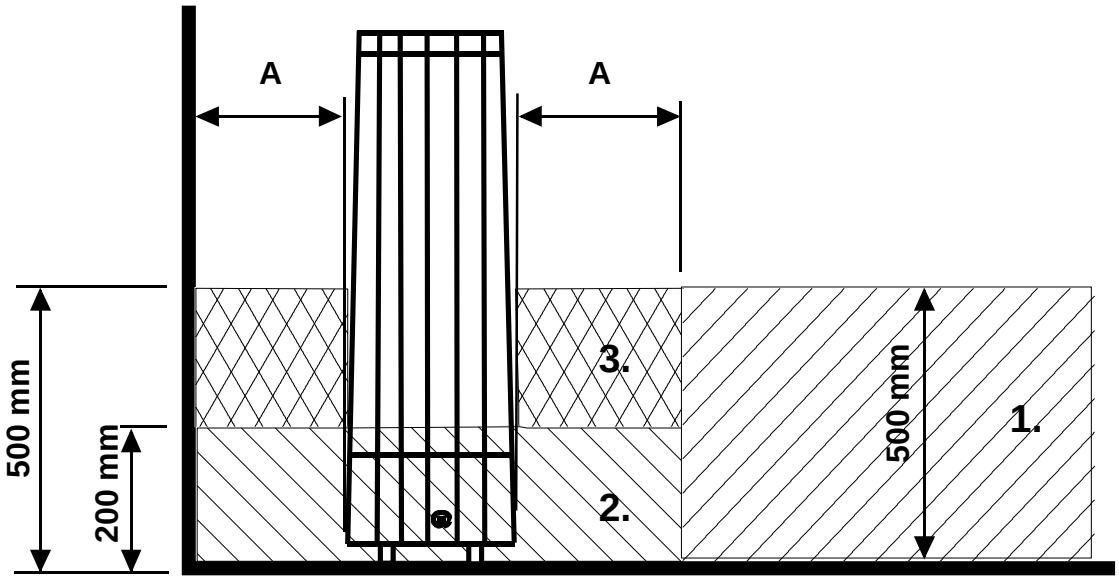

Joonis 2

A = määratud minimaalkaugus.

1. Soovitatav ühenduskarbi asukoht.
2. Selles tsoonis tuleks kasutada silumiinist karpi.
3. Seda tsooni tuleks vältida või kasutada ainult silumiinkarpi.

Teistes tsoonides tuleb kasutada kuumakindlat karpi (T 125 °C) ja kuumakindlaid juhtmeid (T 170 °C). Ühenduskarbi juurde peab olema takistamatu juurdepääs. Paigutades karbi tsooni 2 või 3, tuleb järgida kohalikke elektriohutuse eeskirju.

3.6 Kerise ohutuskujad

Tabel 2.

Võimsus kW	Saunaruum minimaalne m³	Saunaruum maksim. m³	Saunaruum kõrgus H minimaalne mm	Kerise ohutuskujad, min A külgedel mm	Kerise ohutuskujad, min D ees mm	Kerise ohutuskujad, min F laeni m³	Sobiv kivide kogus u kg
6,8	5	9	1900	60	60	770	100
9,0	8	13	1900	60	60	770	100
10,5	9	15	1900	60	60	770	100

Joonised 3 ja 4

Paigaldamine nurka ja vastu seina

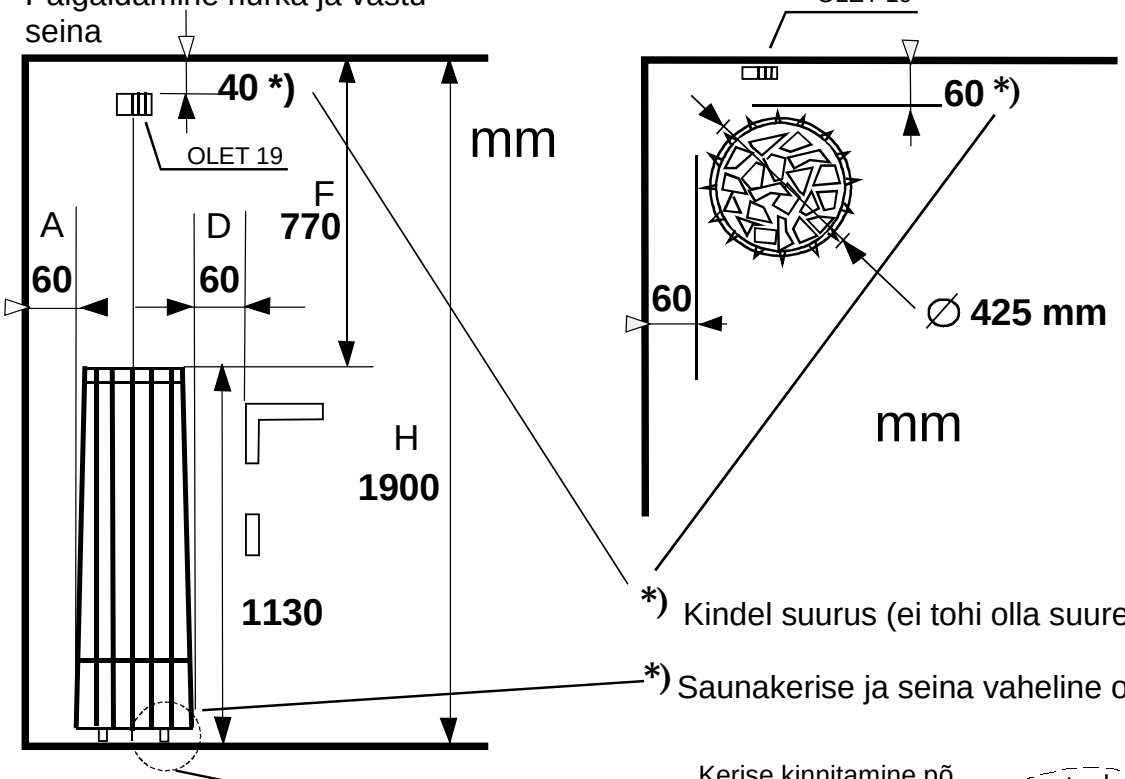

*) Kindel suurus (ei tohi olla suurem ega väiksem)

*) Saunakerise ja seina vaheline ohutu kaugus

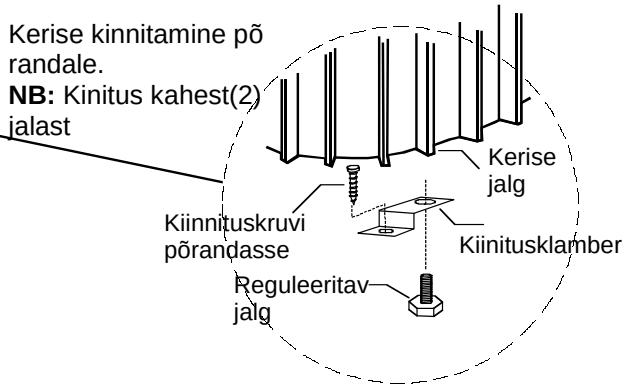

Paigaldamine ruumi keskele

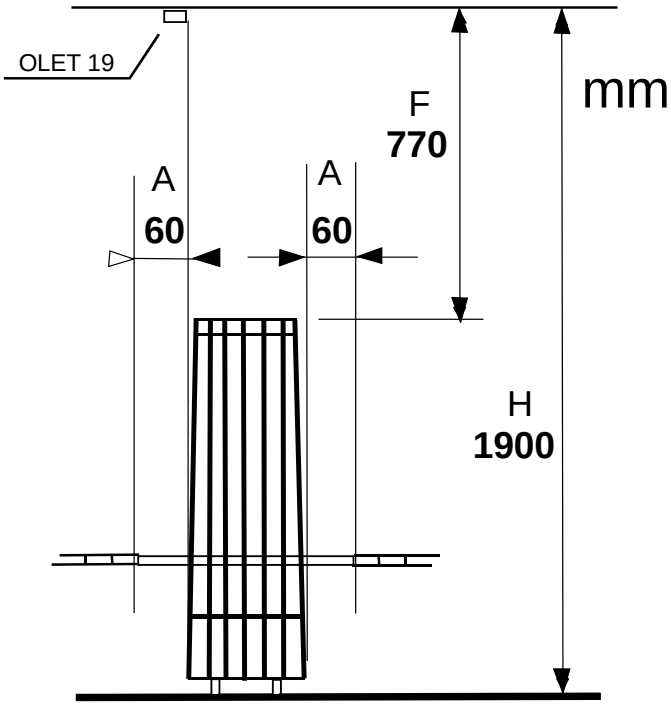

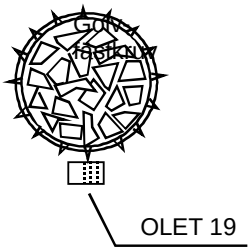

MÄRGE! Kõik mõõtmed on minimaalsed mõõtmed ei ole märgitud teisiti.

Tähelepanu! Kui saunakeris paigaldatakse seinast või nurgast kaugemale kui 60 mm, on alati tegemist paigaldamisega ruumi keskele. Vastavalt juhendile tuleb termostaat paigaldada lakke

Joonis 5

3.7 Ühendusskeem

Võimsus, Effekt Input, Leistung kW	Küttekehad, Värmeelement, Heating elements, Heizeelement 230 V				
	SEPC 199 2267 W	SEPC 201 3000 W	SEPC 200 3500 W		
6,8	1,2,3				
9,0		1,2,3			
10,5			1,2,3	1 1	

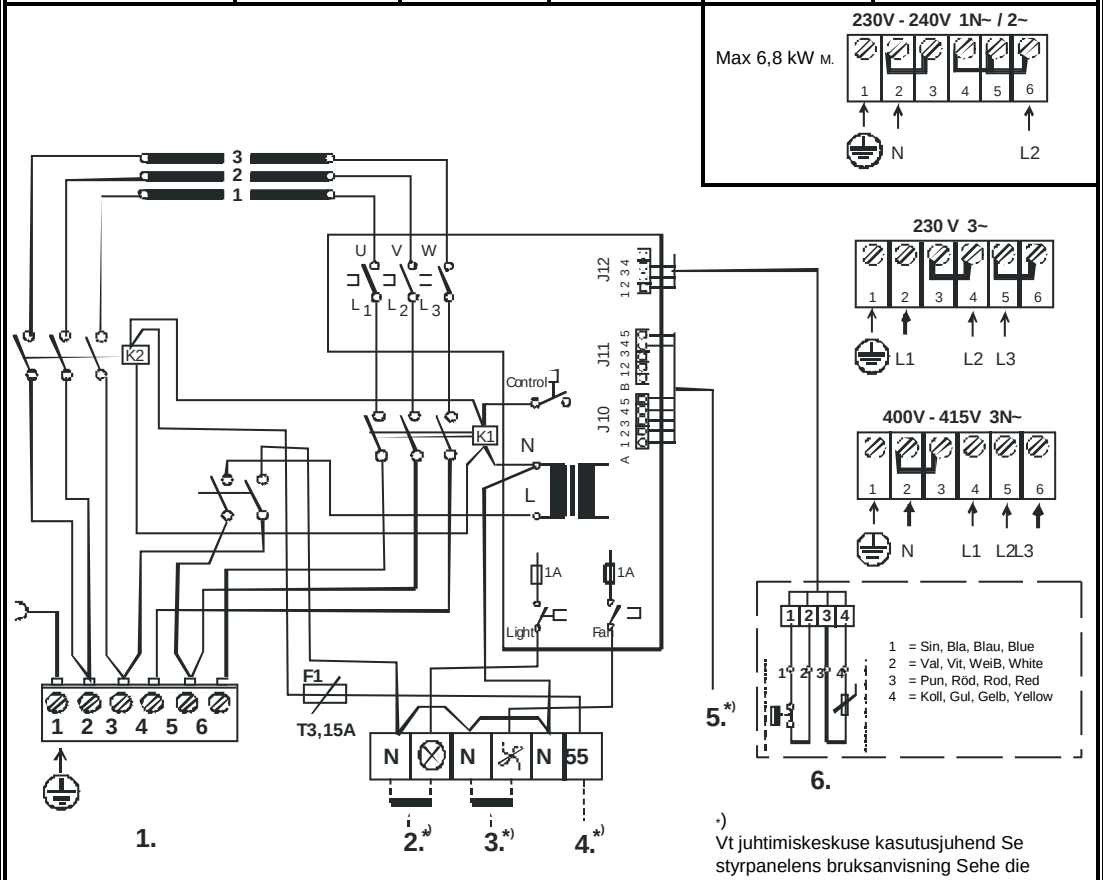

*) Vt juhtimiskeskuse kasutusjuhend Se styrpanelens bruksanvisning Sehe die Bedienungsanleitung des Steuergerätes See the control panel manual

1. Toide / Nätet / Stromnetz / Power input.
2. Saunalamp / Bastu belysning / Saunabeleuchtung / Sauna light. max 100 W
3. Ventilaator / Fläkt / Ventilator / Fan max 100 W
4. Elektrikütte kontakt / El.förregling av annan el. förbrukare/ Signal kontakt / Signal contact
5. Juhtimiskeskus / Styrpanel / Steuergerät / Control panel
6. Andur / Sensor / Fuhler / Sensor

354 SKLT 3 B

Joonis 6

Põhimõtteline joonis

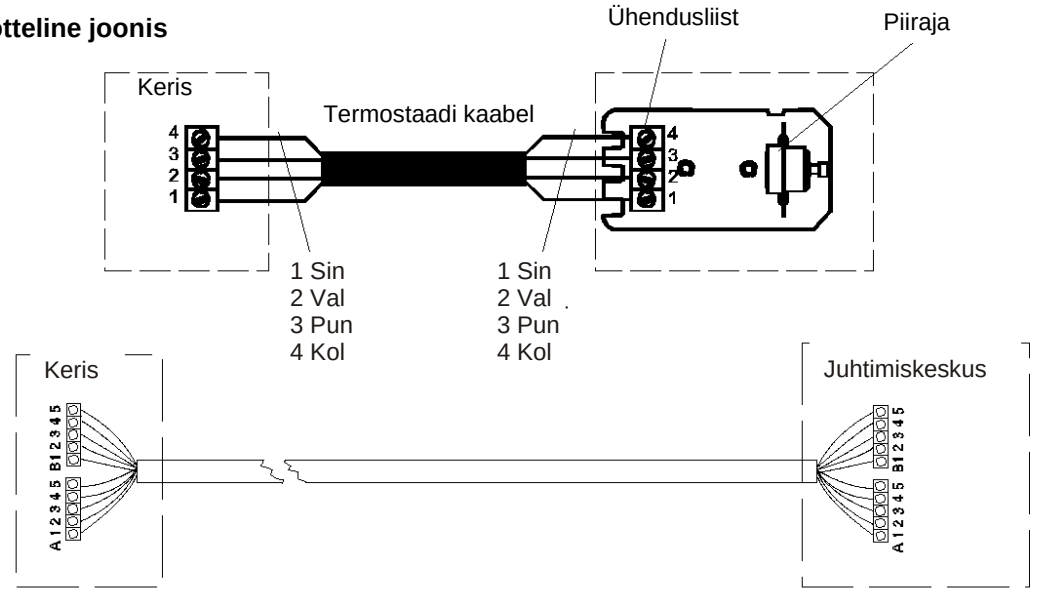

A1 Val	Vit	White	Wiss	B1 Roosa	Ljusröd	Pink	Rose
A2 Pruun	Brun	Brown	Braun	B2 Sin	Blå	Blue	Blav
A3 Roheline	Grön	Green	Frü	B3 Pun	Röd	Red	Rot
A4 Kol	Gul	Yellow	Gelb	B4 Must	Svart	Black	Schwarz
A5 Hall	Grå	Grey	Grau	B5 Violetne	Violett	Violet	Violett

Põhimõtteline joonis

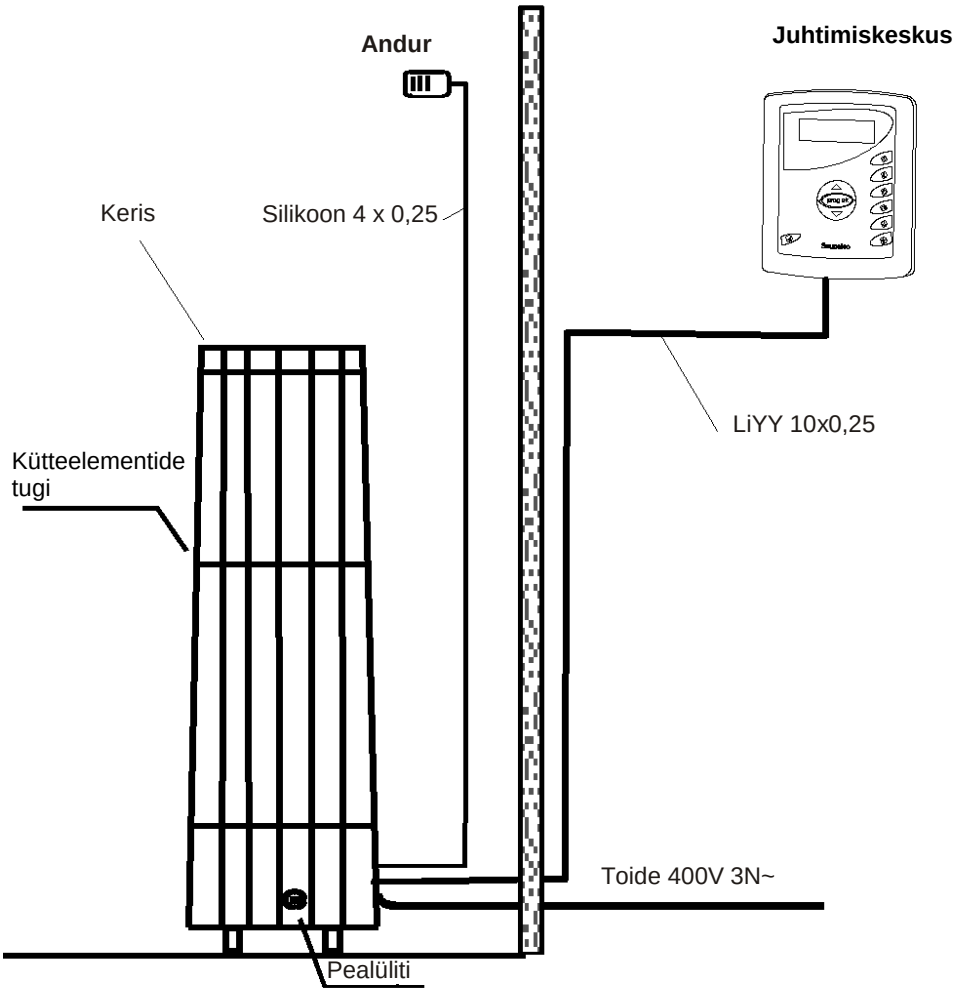

3.8 Kütteelementide toe paigaldus

Täitke kiviruum umbes poole kõrguseni. Paigaldage seejärel kütteelementide tugi nii, et elemendid jäävad varbade vahele. Kallutage tuge ja suruge toe nurkades olevad sõrmed esmalt kerise ühe poole püstvarbade sisesoonde ning seejärel teise poole soonde.

Paigaldage tugi kütteelementide vahele.

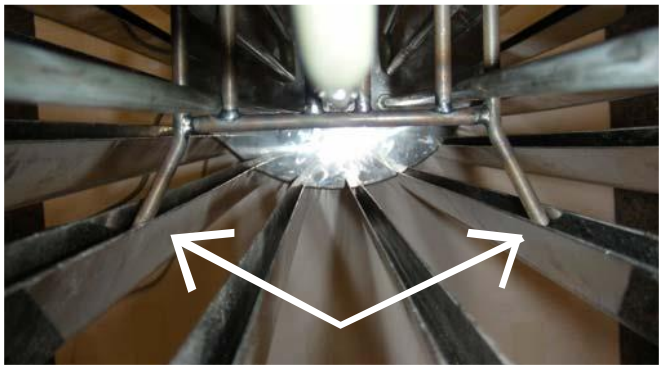

Lükake toe sõrmed kerise püstvarbade soonde.

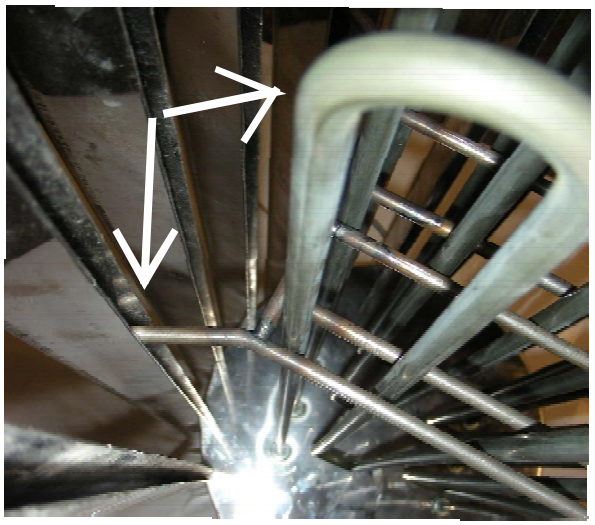

Lükake teiselt poolt toe sõrmed kerise püstvarbade soonde.

Seejärel täitke keris kividega ülemise servani nii, et kütteelemendid oleks kaetud.

3.9 ROCHERI kerise varuosad

Tabel 3.

	Tootenumber	Tootenimetus	Rocher 700	Rocher 900	Rocher 1050
1	Trükkplaat OLEA 57	5916229	1	1	1
2	Termostaat OLET 19	6214032	1	1	1
3	Võrguühendus NLWD 1-1	7812550	1	1	1
4	Rele Finder	5716203	2	2	2
5	Lüliti	6119649	1	1	1
6	Lüliti kummikaitse	7306611	1	1	1
7	Kaitse T3, 15 A	7801710	1	1	1
8	Küttekeha SEPC 199 2267 W / 230 V	5207770	3		
9	Küttekeha SEPC 201 3000 W / 230 V	5207772		3	
10	Küttekeha SEPC 200 3500 W / 230 V	5207771			3
11	Trükkplaat OLEA 83 (jadaühendusplaat, Midi-juhtsüsteemiga kerisele)	6216410	1	1	1

3.9.1 Ukselüliti

Ukselüliti tähendab sauna ukse lülitit. See lüliti vastab standardi EN 60335 2-53 jaotises 22.100 sätestatud nõuetele. Avalikes ja erasaunades, st saunades, kus kerist saab taimeri abil väljastpoolt sauna sisse lülitada, peab olema ukselüliti.

Juhtpaneelidele Helo kontaktori korpustes WE4 ning Digi 1 ja 2 saab paigaldada kas Helo DSA 1601 – 35 (RA – 35) ukselüliti adapteri (artikkel nr 001017) või Helo ukselüliti adapteri (artikkel nr 0043233). Lisateavet leiate DSA-seadme kasutus- ja paigaldusjuhendist.

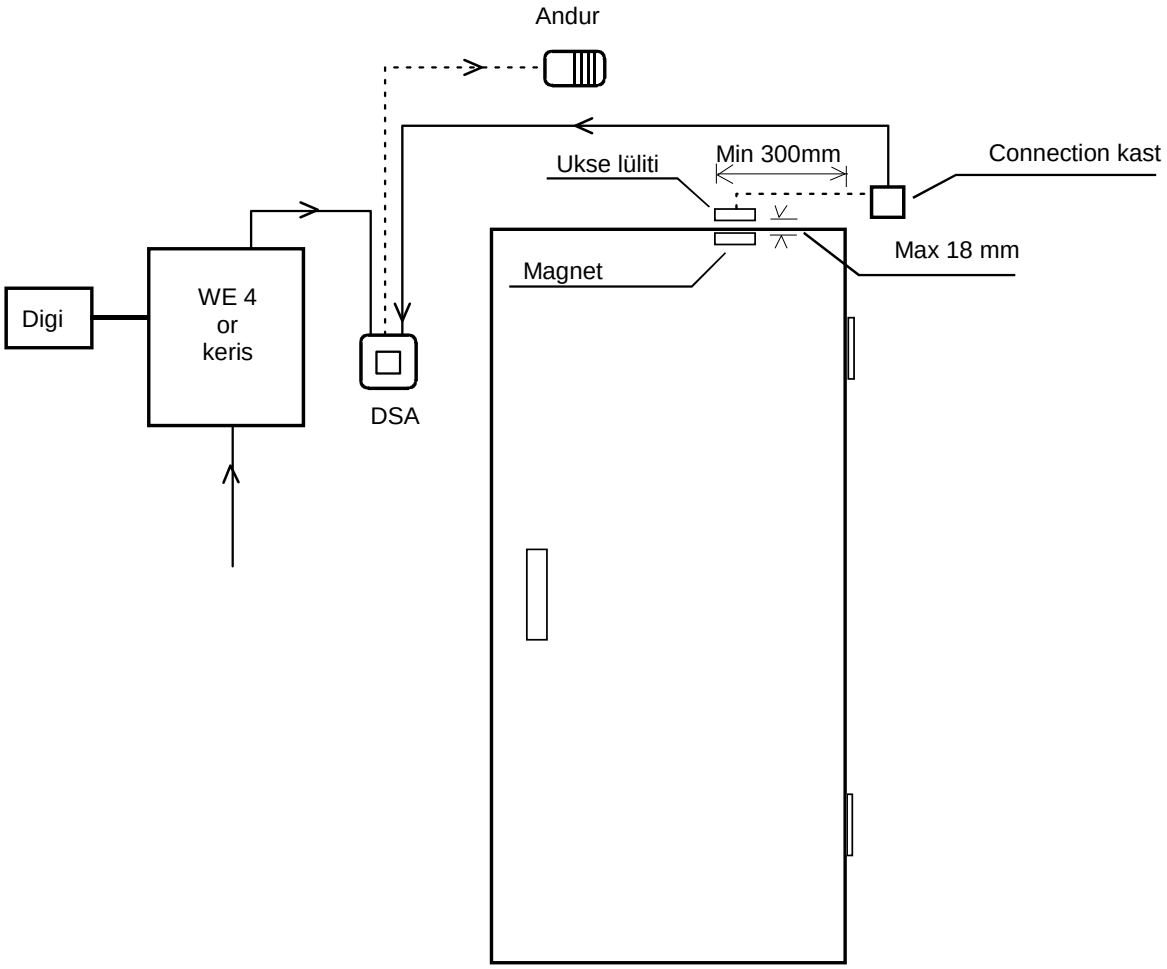

Joonis 7.

3.10 ROHS

Keskkonnakaitsega seotud juhised

Käesoleva toote kasutusea lõppedes ei tohi seda hävitada koos majapidamisjäätmetega, vaid see tuleb viia elektri- ja elektroonikaseadmete taaskasutamiseks mõeldud kogumispunkti.

Seda näitab tootel, kasutusjuhendil või pakendil olev vastav sümbol.

Tootmiseks kasutatavad materjalid on taaskasutatavad vastavalt oma markeeringule. Kasutatud seadmete, materjalide ja muu vastav taaskasutus on vajalik tegu meie keskkonna hüvanguks.
Toode viiakse taaskasutuskeskusesse ilma kerise- ja kattekivideta.

Teavet taaskasutuskeskuste kohta saate kohalikust omavalitsusest.

Keskkonnakaitse juhised

Seda toodet ei tohi tööea lõppedes koos tavalise majapidamisprügiga ära visata. Selle asemel tuleks see toimetada elektri- ja elektroonikaseadmete kogumispunkti ümbertöötlemiseks.

Sellele viitab ka tootel, kasutusjuhendis või pakendil olev sümbol.

Materjale võib ümber töödelda vastavalt neil olevale märgistusele. Materjale või seadmeid ümber töödeldes või muul viisil taaskasutades annate olulise panuse keskkonna kaitsmiseks. Palun arvestage, et toode tuleks ümbertöötlemiskeskusesse viia ilma kerisekivide või seebikivi katteta.

Küsimused ümbertöötlemiskoha kohta saate esitada kohalikule omavalitsusele.

Ympäristönsuojeluun liittyviä ohjeita

Tämän tuotteen käyttöiän päätyttyä sitä ei saa hävittää normaalin talousjätteenmukana, vaan se on toimitettava
sähkö- ja elektroniikkalaitteiden kierrätykseen tarkoitettuun keräyspisteeseen.

Symboli tuotteessa, käyttöohjeessa tai pakkauksessa tarkoittaa sitä.

Valmistusaineet ovat kierrätettävissä merkintänsä mukaan. Käytettyjen laitteiden uudelleenkäytöllä, materiaalien hydöyntämisellä tai muulla uudelleenkäytöllä teet arvokkaan teon ympäristömme hyväksi. Tuote palautetaan ilman kiuaskiviä ja verhouskiviä kierrätyskeskukseen.

Tietoa kierrätyspaikoista saat
kuntasi palvelupisteestä.

Instructions for environmental protection

This product must not be disposed with
normal household waste at the end of
its life cycle. Instead, it should be
delivered to a collecting place for the recycling
of electrical and electronic devices.

The symbol on the product, the
instruction manual or the
package refers to this.

The materials can be recycled according to the
markings on them. By reusing, utilising the
materials or by otherwise reusing
old equipment, you make an important
contribution for the protection of our environment.
Please note that the product is returned to the recycling
centre without any sauna rocks and soapstone cover.

Please contact the municipal administration
with enquiries concerning the recycling place.

helo

REWARD YOURSELF

Installatie- en gebruikshandleiding

ROCHER

Elektrische saunakachel:

1118-700-0405

1118-900-0405

1118-1050-0405

Kan op de volgende bedieningspanelen worden aangesloten:

1601-12 (bedieningspaneel RA 12 Digi II)

1601-13 (bedieningspaneel RA 13 Digi I)

1601-16 (bedieningspaneel RA 16 Easy)

1601-18 (bedieningspaneel RA 18 Midi)

314 SKL 19

Inhoud

1. Beknopte handleiding voor de saunakachel

1.1 Checklist voordat u een saunabad neemt 3
1.2 De bedieningsknoppen van de saunakachel 3

2 Informatie voor gebruikers
2.1 Saunacabine 3
2.2 Aanbevolen ventilatie voor de saunacabine 4
2.2.1 De sensor bij een luchtoevoeropening installeren 4

2.3 Voordat u de stenen opstapelt 5
2.4 Saunastenen 6
2.5 Accessoires 6
2.6 De sauna verwarmen 6
2.7 Wanneer de saunakachel niet warm wordt 7

3 Instructies voor de installateur
3.1 Installatie van de saunakachel voorbereiden 7
3.2 Installatie 7
3.3 Hoofdaansluiting 8
3.4 Wisselschakelaar voor elektrische verwarming 8
3.5 Plaatsing van de aansluitdoos voor aansluiting van de kabel in de saunacabine 9
3.6 Veiligheidsafstanden saunakachel 9
3.7 Schakelschema 11
3.8 Installatie van de steun voor de verwarmingselementen 13
3.9 Reserveonderdelen voor de Rocher elektrische saunakachel 14
3.9.1 Deurschakelaar 15
3.10 ROHS-richtlijn 16

Afbeeldingen en tabellen:

Afbeelding 1. Aanbevolen ventilatie saunacabine 4

Afbeelding 2. Locatie voor de aansluitdoos 9

Afbeelding 3. Veiligheidsafstanden bij wand- en hoekinstallaties 10

Afbeelding 4. Veiligheidsafstanden bij centrale installatie 10

Afbeelding 5. Schakelschema voor de saunakachel 11

Afbeelding 6. Basisinstallatie van de saunakachel 12

Afbeelding 7. Deurschakelaar 15

Afbeeldingen Voordat u de stenen opstapelt 5

Afbeeldingen Installatie van de steun voor de verwarmingselementen 13

Tabel 1. Aansluiting van kabel en zekeringen 9

Tabel 2. Veiligheidsafstanden 9

Tabel 3. Reserveonderdelen 14

1. Beknopte handleiding voor de saunakachel

1.1 Checklist voordat u een saunabad neemt:

- De saunacabine is geschikt voor een saunabad.
- De deur en het raampje zijn gesloten.
- Op de saunakachel liggen stenen die voldoen aan de aanbevelingen van de fabrikant, de verwarmingselementen zijn met stenen bedekt en de stenen zijn losjes opgestapeld.
-

OPMERKING: Het gebruik van metselstenen is niet toegestaan.

1.2 **De bedieningsknoppen van de saunakachel**

Zie de betreffende handleiding van het bedieningspaneel.

2. Informatie voor gebruikers

Dit apparaat is niet bedoeld voor gebruik door personen (waaronder kinderen) met verminderde lichamelijke, zintuiglijke of geestelijke vermogens, of die gebrek aan ervaring of kennis hebben, tenzij iemand die verantwoordelijk is voor hun veiligheid toezicht op hen houdt of hen heeft uitgelegd hoe het apparaat dient te worden gebruikt.

U dient ervoor te zorgen dat kinderen niet met de saunakachel kunnen spelen.

2.1 Saunacabine

De wanden en het plafond van de saunacabine dienen thermisch te worden geïsoleerd. Alle oppervlakken die warmte opslaan, zoals een tegel- of stenen oppervlak, moeten worden geïsoleerd. Wij raden u aan de saunacabine van binnen met hout te bekleden. Wanneer er zich elementen in de saunacabine bevinden die warmte opslaan, zoals decoratieve stenen of glazen voorwerpen enz., dient u er rekening mee te houden dat deze voorwerpen de voorverwarmingstijd van de sauna kunnen verlengen, ook al is de sauna verder optimaal geïsoleerd. **(zie pagina 7, onderdeel 3.1 Installatie van de saunakachel voorbereiden**)

2.2 Aanbevolen ventilatie van de saunaruimte

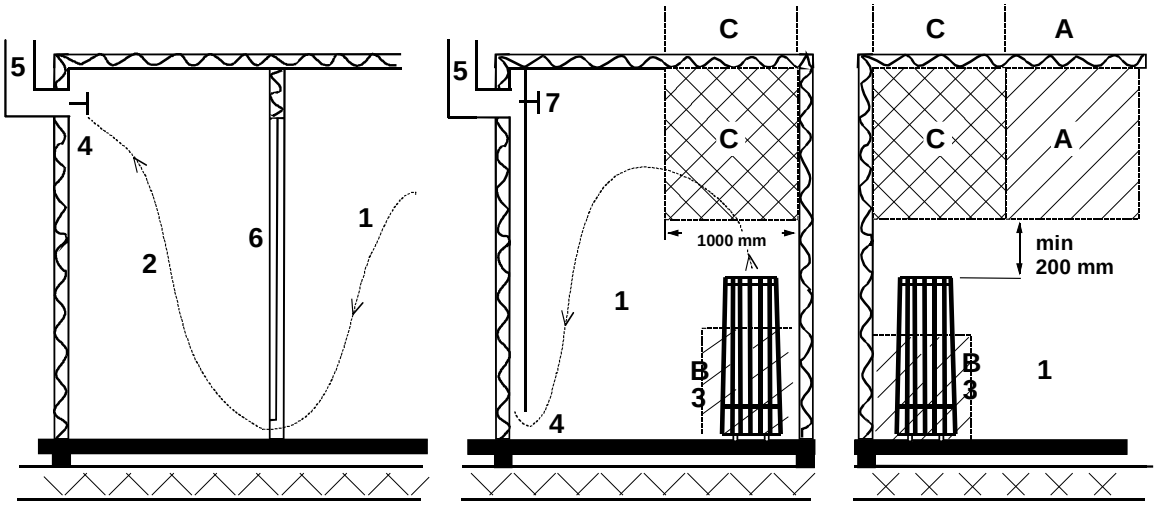

1. Saunaruimte
2. Wasruimte
3. Elektrische saunaverwarmer
4. Uitlaatklep
5. Uitlaatpijp of uitlaatkanaal
6. Deur naar saunaruimte
7. Een ventilatieklep kan hier geïnstalleerd worden. Deze klep blijft gesloten terwijl de sauna verwarmd wordt en gedurende het baden.

Toevoeropening kan in zone A geplaatst worden. Zorg ervoor dat de binnenkomende verse lucht de verwarmingsthermostaat van de sauna dicht tegen het plafond niet hindert (bv. afkoelen).

De B-zone fungeert als binnenkomende luchtzone, indien de saunaruimte niet uitgerust is met kunstmatige ventilatie. In dit geval wordt de uitlaatklep minimum 1 meter hoger geplaatst dan de toevoerklep.

PLAATS DE TOEVOERKLEP NIET BINNEN ZONE C INDIEN DE WARMTEREGULATOR VAN DE SAUNA BINNEN DEZELFDE ZONE LIGT.

2.2.1 De sensor bij een luchttoevoeropening installeren

De lucht in de saunacabine moet zes keer per uur worden vervangen. De diameter van de luchttoevoerbuis moet tussen 50 en 100 mm liggen.

Er moet een ronde luchttoevoeropening (360°) op minstens 1000 mm van de sensor worden geïnstalleerd.

Er moet een luchttoevoeropening met een stroomrichtpaneel (180°) minstens 500 mm van de sensor worden geïnstalleerd. De luchtstroom moet weg van de sensor worden geleid.

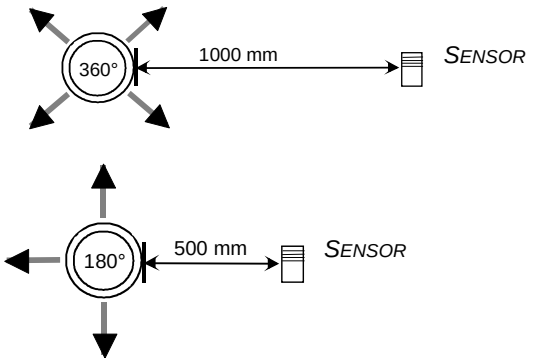

2.3 Voordat u de stenen opstapelt

Steunbalken verwijderen voor het opstapelen van de stenen.

Schroef de montageschroeven van de balken los (2 stuks).

Til de borgplaat van de steunbalken op uit zijn normale positie.

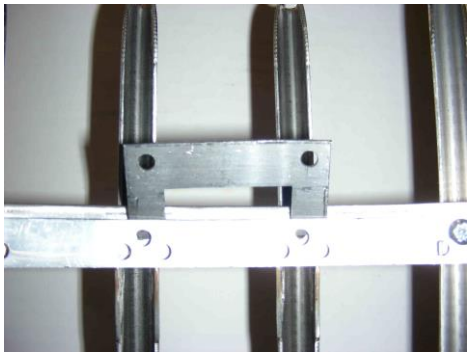

Verwijder de steunbalken.

Stapel de stenen tot de Helo-markering op.

Plaats de steunbalken terug.

Monteer de steunbalken zoals boven beschreven in omgekeerde volgorde.

Stapel de stenen zo op dat zij de verwarmingselementen afdekken.

Zie voor uitgebreide instructies onderdeel 2.4 Saunastenen

2.4 Saunastenen

Hoogwaardige saunastenen voldoen aan de volgende eisen:

- Saunastenen moeten bestand zijn tegen warmte en warmtewisselingen veroorzaakt door verdamping van het water dat over de stenen wordt gegoten.
- De stenen moeten voor gebruik worden afgewassen om nare geuren en stofontwikkeling te voorkomen.
- Saunastenen moeten een onregelmatig oppervlak hebben zodat ze een groter oppervlak bieden voor het te verdampen water.
- Saunastenen moeten groot genoeg zijn, ongeveer 100 - 150 mm, zodat er een goede ventilatie is tussen de stenen. Dit verlengt de levensduur van de verwarmingselementen.
- Saunastenen moeten losjes opgestapeld worden voor een goede ventilatie tussen de stenen. Buig de verwarmingselementen niet tegen elkaar of tegen het frame.
- Herschik de stenen regelmatig (minstens één keer per jaar) en vervang kleine en beschadigde stenen door nieuwe, grotere.
- Stapel de stenen zo op dat ze de verwarmingselementen afdekken. Stapel echter geen grote hoop stenen op de verwarmingselementen. Zie Tabel 2 op pagina 9 voor de juiste hoeveelheid stenen. Kleine stenen uit de verpakking met stenen mogen niet op de saunakachel worden gestapeld.
- Defecten door een slechte ventilatie veroorzaakt door kleine en strak opgestapelde stenen vallen niet onder de garantie.
- Het gebruik van metselstenen is niet toegestaan. Daardoor kan schade aan de saunakachel ontstaan en dat wordt niet gedekt onder de garantie.
- Gebruik geen zeepsteen als saunastenen. Schade als gevolg daarvan valt niet onder de garantie van de kachel.
- Gebruik geen lavastenen als saunastenen. Schade als gevolg daarvan valt niet onder de garantie van de kachel.
- GEBRUIK DE KACHEL NIET ZONDER STENEN.

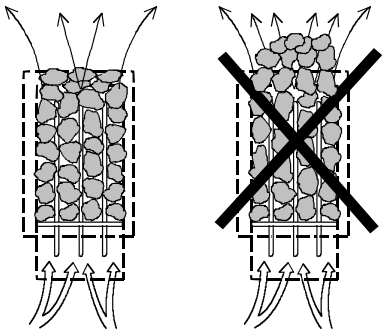

2.5 Accessoires voor de Rocher saunakachel

Integratieflens, speksteen	EAN 6416976384299
Integratieflens, mat glas	EAN 6416976384374
Glasvezelverlichting met LED driver	EAN 6416976384893

2.6 De sauna verwarmen

Voordat u de saunakachel inschakelt, dient u te controleren of de saunacabine geschikt is voor gebruik. Wanneer de saunakachel voor het eerst wordt verwarmd, kan hij een geur afgeven. Wanneer het begint te stinken als de saunakachel opwarmt, dient u de saunakachel tijdelijk los te koppelen van het lichtnet en de cabine te ventileren. Daarna kunt u de saunakachel weer inschakelen.

De saunakachel wordt via het bedieningspaneel ingeschakeld waarop ook knoppen voor de temperatuur en tijd zijn geïntegreerd.

U dient de saunakachel ongeveer een uur voordat u de sauna wilt gebruiken, in te schakelen, zodat de stenen voldoende tijd krijgen om goed op te warmen en de lucht in de sauna gelijkmatig opwarmt.

U mag geen voorwerpen op de saunakachel plaatsen. U mag geen kleren op de saunakachel of in de buurt hiervan drogen.

2.7 Wanneer de saunakachel niet warm wordt

Wanneer de saunakachel niet opwarmt, controleert u het volgende:

- Is de kachel ingeschakeld?
- Zijn de zekeringen voor de saunakachel intact?
- Verschijnen er foutmeldingen op het bedieningspaneel? Wanneer dit het geval is, raadpleegt u de gebruikshandleiding van het bedieningspaneel.

3. Instructies voor de installateur

DE PERSOON DIE DE SAUNA INSTALLEERT, DIENT DEZE INSTRUCTIES BIJ DE SAUNA ACHTER TE LATEN VOOR EEN EVENTUELE VOLGENDE GEBRUIKER.

3.1 Installatie van de saunakachel voorbereiden

Controleer onderstaande zaken voordat u de saunakachel installeert:

1. De ratio van het invoervermogen (kW) van de saunakachel en het volume (m^3) van de sauna. Aanbevelingen over volume/input vindt u in **tabel 2 op pagina 9**. De minimale en maximale volumes mogen niet worden overschreden.

2. Het plafond in de saunacabine moet minimaal 1900 mm hoog zijn.

3. Glazen en stenen oppervlakken verlengen de voorverwarmingstijd. Voor elke vierkante meter glas of steen op het plafond of de wanden dient u 1,2 m^3 bij het saunavolume bij te tellen in termen van de benodigde kachelinput.

4. Zie **tabel 1 op pagina 9** voor de geschikte zekeringswaarde (A) en de juiste diameter voor de stroomkabel (mm^2) voor de betreffende saunakachel.

5. Leef de veiligheidsafstanden rond de saunakachel na zoals aangegeven in **tabel 2 op pagina 9**. Er dient rond de saunakachel voldoende ruimte vrij te zijn voor onderhoudswerkzaamheden, een deuropening enz.

6. Wanneer de kachel in de saunabanken wordt geïntegreerd, moet de onderste bank en de behuizing hiervan zonder gereedschap kunnen worden verwijderd.
De demontage en het opnieuw monteren van saunabanken valt niet onder de garantie.

3.2 Saunakachel installeren

Volg bij de installatie van de saunakachel de specificaties op over de veiligheidsafstanden **in tabel 2 en afbeeldingen 3 en 4 op pagina's 9 en 10.**

De saunakachel is een vrijstaand model. De vloer moet stevig zijn aangezien de saunakachel ongeveer 120 kg weegt.

De saunakachel kan met behulp van de verstelbare poten waterpas worden gezet.

De saunakachel wordt aan de poten met de bijgeleverde metalen bevestigingen (2 stuks) op de vloer gemonteerd. Hierdoor blijft de veiligheidsafstand tijdens het gebruik intact.

De wanden en het plafond mogen niet met lichtgewicht materiaal worden bekleed, zoals brandbare beschermpanelen, aangezien zij brandgevaar opleveren.

Per saunacabine is één saunakachel toegestaan.

3.3 Hoofdaansluiting

De saunakachel moet door een gekwalificeerd elektricien op het lichtnet worden aangesloten volgens de geldende richtlijnen. De saunakachel wordt met een semipermanente aansluiting aangesloten. Gebruik kabels van het type H07RN-F (60245 IEC 66) of een soortgelijk type. (**Zie tabel 1 op pagina 9**) De andere uitgangskabels (indicatielampje, wisselschakelaar voor elektrische verwarming) dienen ook aan deze richtlijnen te voldoen. Gebruik geen met pvc geïsoleerde kabel als aansluitkabel voor de saunakachel.

Een veelpolige (bv. 7-polige) kabel is toegestaan wanneer de voltage hetzelfde is. Aangezien er geen afzonderlijke zekering voor de stroomregeling beschikbaar is, dient de diameter van alle kabels hetzelfde te zijn, d.w.z. overeenkomstig de voorste zekering. Een voorbeeld: in een saunakachel van 9 kW dient de diameter van een afzonderlijke kabel naar het indicatielampje en de centrale afstandsbediening minimaal 2,5 mm² te zijn.

De aansluitdoos op de saunawand dient binnen de minimale veiligheidsafstand van de saunakachel te worden geplaatst. De maximale hoogte voor de aansluitdoos is 500 mm boven de grond (**zie afbeelding 2 op pagina 9**). Wanneer de aansluitdoos verder dan 500 mm van de kachel wordt geplaatst, bedraagt de maximale hoogte 1000 mm vanaf de grond.

De verwarmingselementen van de saunakachel absorberen mogelijk vocht uit de lucht tijdens de opslag. Dit kan leiden tot lekstroom. Het vocht zal verdampen als de saunakachel enkele malen wordt verwarmd. Sluit de saunakachel niet via de foutstroomschakelaar op het lichtnet aan.

U dient bij de installatie van de saunakachel de geldende elektrische veiligheidsrichtlijnen na te leven.

3.4 Wisselschakelaar voor elektrische verwarming

Een wisselschakelaar voor elektrische verwarming is van toepassing op huizen met een elektrisch verwarmingssysteem.

De saunakachel beschikt over een aansluiting (gemarkeerd met 55) voor de besturing van de wisselschakelaar. Aansluiting 55 en de verwarmingselementen staan tegelijkertijd onder stroom (230 V).

Tabel 1

Invoer kW	Aansluitkabel voor saunakachel H07RN-F 60245 IEC 66 mm² 400 - 415V 3N~	Zekering A	Aansluitkabel voor saunakachel H07RN-F/ 60245 IEC 66 mm² 230 V 3~	Zekering A	Aansluitkabel voor saunakachel H07RN-F/ 60245 IEC 66 mm² 230 - 240V 1N~ / 2~	Zekering A
6,8	5 x 1,5	3 x 10	4 x 2,5	3 x 16	3 x 6	1 x 35
9,0	5 x 2,5	3 x 16	4 x 6	3 x 25	-------	-----
10,5	5 x 2,5	3 x 16	4 x 6	3 x 35	-------	-----

3.5 Plaatsing van de aansluitdoos voor aansluiting van de kabel in de saunacabine

Afbeelding 2

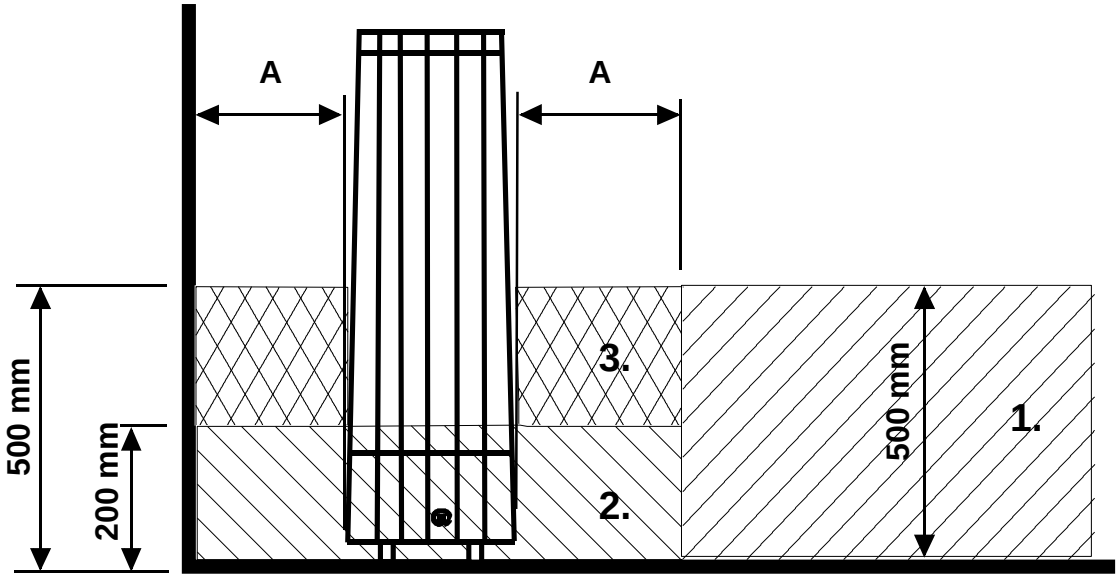

A = gespecificeerde minimale afstand

1. Aanbevolen locatie van de aansluitdoos
2. Siluminiumdoos aanbevolen in dit gedeelte.
3. Dit gedeelte dient te worden vermeden. Gebruik altijd een siluminiumdoos.

In andere delen dient u een warmtebestendige doos (T 125 °C) en warmtebestendige kabels (T 170 °C) te gebruiken. De aansluitdoos moet vrij toegankelijk zijn. Wanneer u de aansluitdoos in de delen 2 of 3 installeert, raadpleeg dan de instructies en richtlijnen van de plaatselijke energieleverancier.

3.6 Saunakachel veiligheidsafstanden

Tabel 2

Invoer	Saunacabine min	Saunacabine max	Hoogte min. H	Veiligheidsafstande min. aan de zijkanten A	aan de Voorkant D	naar het plafond toe F	geschikt aantal Stenen
kW	m³	m³	mm	mm	mm	mm	ca.kg
6,8	5	9	1900	60	60	770	100
9,0	8	13	1900	60	60	770	100
10,5	9	15	1900	60	60	770	100

Afbeelding 3 en 4

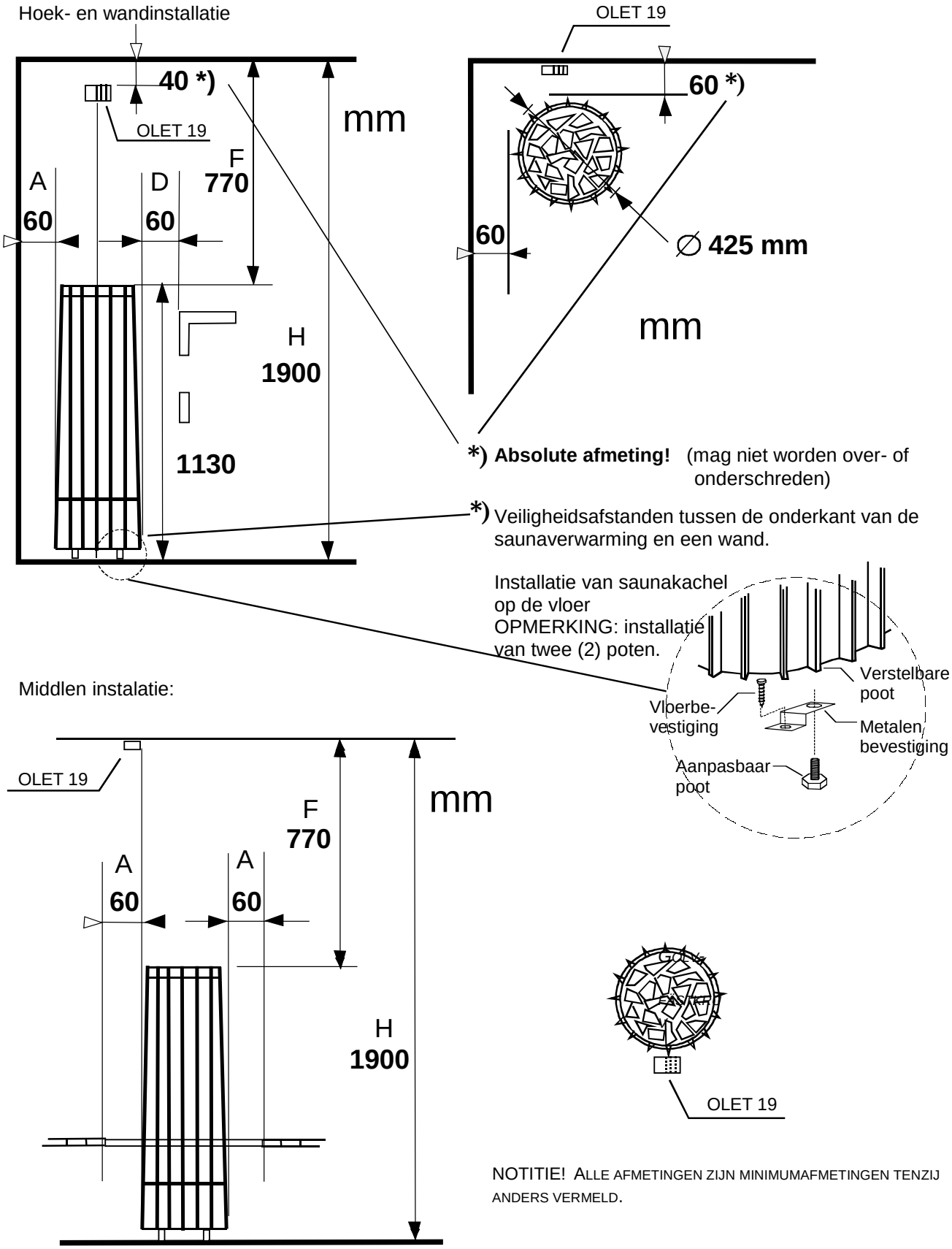

NOTITIE! Als de sauna wordt geïnstalleerd op een afstand van meer dan 60 mm vanaf een wand of muur, is de installatiemethode altijd de middeninstallatie. De thermostaat moet in het plafond worden geïnstalleerd; zie de instructies.

3.7 Schakelschema

Teho, Effekt Input, Leistung, Invoer, dentrée, Jauda, Voimsus Potenza, Мощность kW / кВт	230 V 230 В Lämpövastukset, Värmeelement, Heating elements, Heizeelement, Verwarmingselementen, Küttekehad Éléments chauffants, Sildelementi, Нагревательные элементы				
	SEPC 199 2267W	SEPC 201 3000W	SEPC 200 3500W		
6,8	1,2,3				
9,0		1,2,3			
10,5			1,2,3		

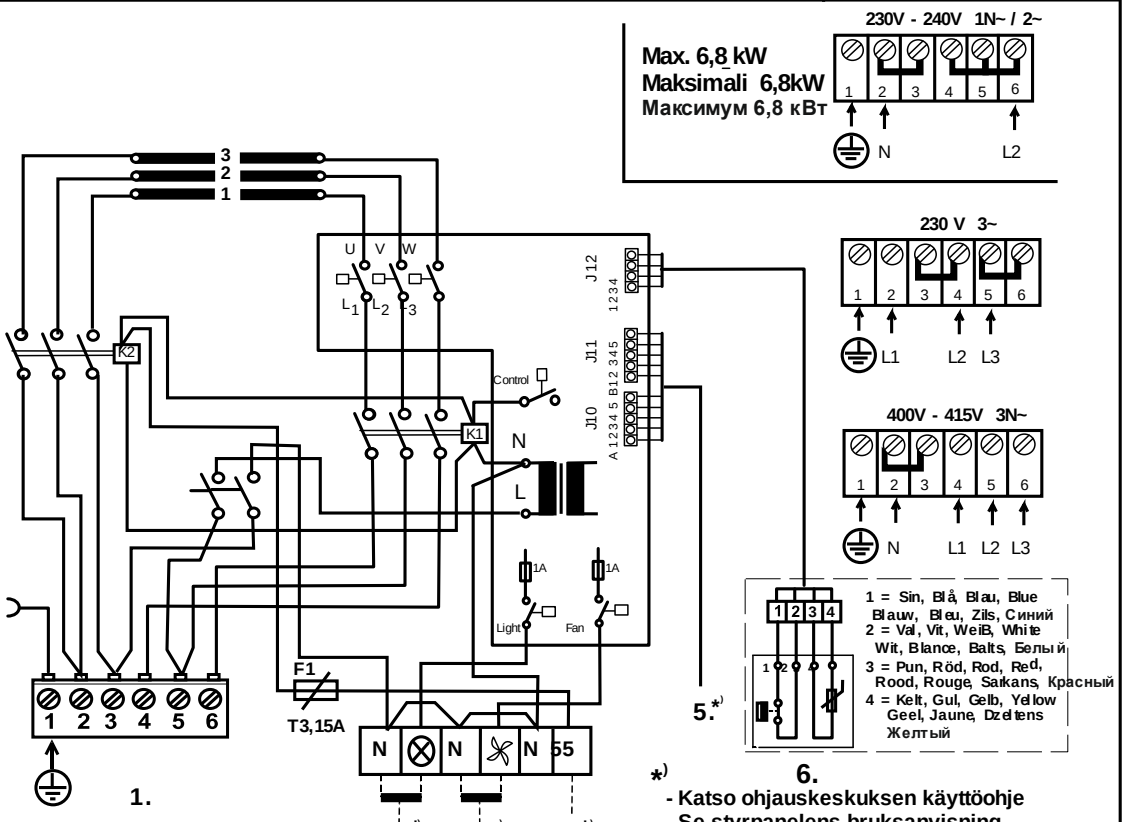

*)
- Vt juhtimiskeskuse kasutusjuhend
- Sk. Vadibas pults instrukciju
- Consultare il manuale del pannello di controllo
- См. инструкцию к пульту управления

*)
- Katso ohjauskeskuksen käyttöohje
- Se styrpanelens bruksanvisning
- Sehe die Bedienungsanleitung des Steuergerätes
- See the control panel manual
- Zie de gebruikshandleiding van het bedieningspaneel
- Reportez-vous aux instructions de fonctionnement du tableau de commande.

1. Syöttö / Nätet / Stromnetz / Power input / Stroomaansluiting / Puissance absorbée / Leejas jauda / Toide Ingresso alimentazione / Входная мощность
2. Saunavalo / Bastu belysning / Saunabeleuchtung / Sauna light. max 100W / Sauna icht max. 100W / Ampoule du sauna max. 100 W / Pirts apgaismojums maksimali 100W / Saunalamp / Illuminazione della sauna Освещение для сауны максимум 100 Вт
3. Tuuletin / Fläkt / Ventilator / Fan max 100W / Ventilator max. 100W / Ventilateur max. 100 W / Ventilators Maks. 100 W / Ventilaator / Ventola, max 100W / Вентилятор. Макс 100 Вт
4. Sähkölämmityksen vuorottelu/ El.förregling av annan el. förbrukare/ Interrupteur du chauffage électrique, contact de signal / Signal kontakt / Signal contact / Wisselschakelaar elektrische verwarming, signaalcontact. Signalkontakts / Elektriküttе kontakt / Contatto segnale / Сигнальный контакт
5. Ohjauskeskus / Styrpanel / Steuergerät / Control panel / Bedieningspaneel / Table de commande / / Vadibas pults / Juhtimiskeskus / Panello di controllo/ Пульт управления
6. Tuntoelin / Sensor / Fühler / Sensor / Capteur / Devejs / Andur / Sensore / Датчик

354 SKLT 3 D

Schema met bedieningspaneel

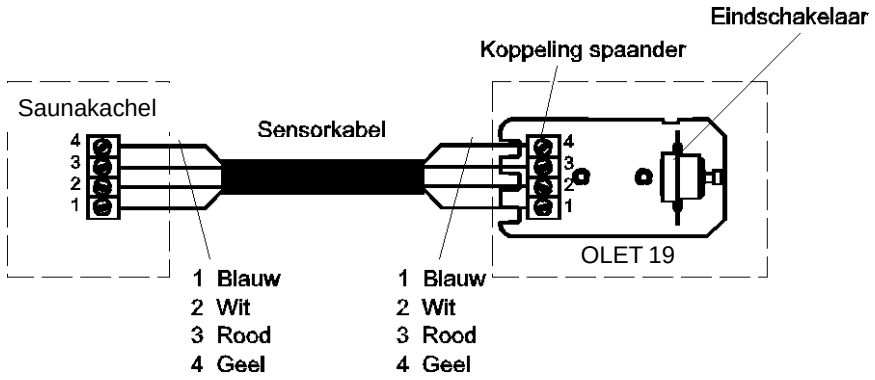

A1	Valk	Vit	Vhite	Weiß	Wit	B1	Rosa	Ljusröd	Pink	Rose	Ros
A2	Ruskea	Brun	Brown	Braun	Bruin	B2	Sin	Blå	Blue	Blav	Blauw
A3	Vihreä	Grön	Green	Frün	Groen	B3	Pun	Röd	Red	Rot	Rood
A4	Kelt	Gul	Yellow	Gelb	Geel	B4	Musta	Svart	Black	Schwarz	Zwart
A5	Harm	Grå	Grey	Grau	Grauw	B5	Violetti	Violett	Violet	Violett	Violet

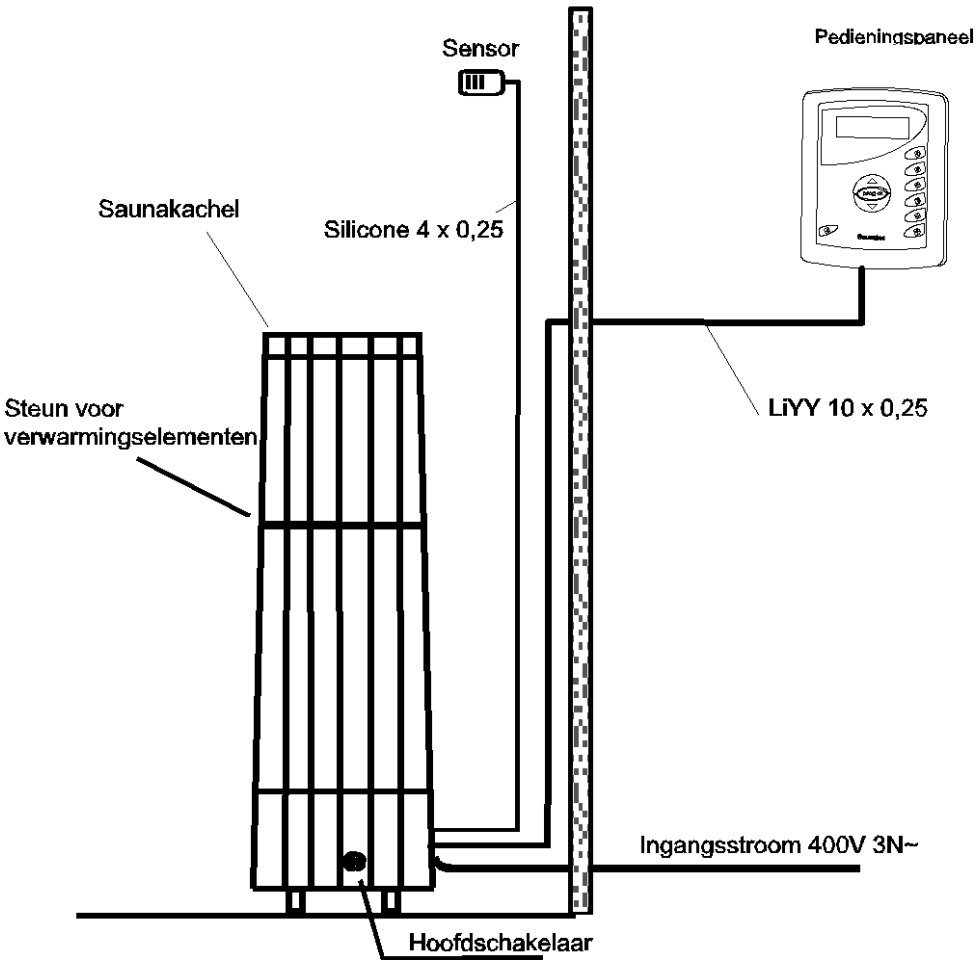

3.7 Installatie van de steun voor de verwarmingselementen:

Houd er rekening mee dat de ondersteuning van verwarmingselementen altijd moet worden gebruikt om te kunnen Voorkomen dat de verwarmingselementen in elkaar of in zijwaarts gebogen worden.

Stapel de stenen tot halverwege de beschikbare ruimte op. Plaats de steun zo dat de verwarmingselementen tussen de openingen blijven. Kantel de steun en druk de pennen aan elk uiteinde van de steun in de groeven aan de binnenkant van de verticale balken van de kachel. Doe dit eerst bij het ene uiteinde en vervolgens bij het andere uiteinde. De steun voor de verwarmingselementen moet waterpas blijven.

Plaats de steun tussen de verwarmingselementen.

Druk de pennen aan een uiteinde van de steun in de groeven van de verticale balken.

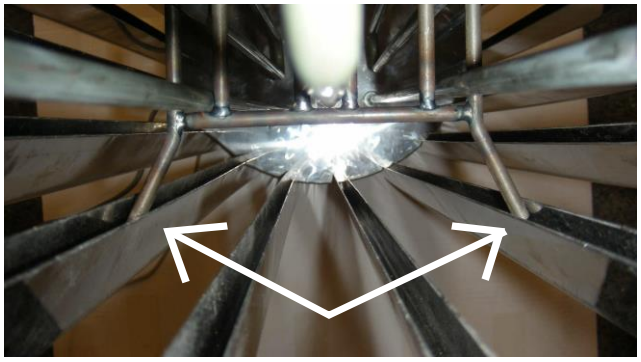

Druk de pennen aan het andere uiteinde van de steun in de groeven van de verticale balken van de kachel.

Stapel vervolgens stenen op de bovenste rand, zodat zij de verwarmingselementen afdekken.

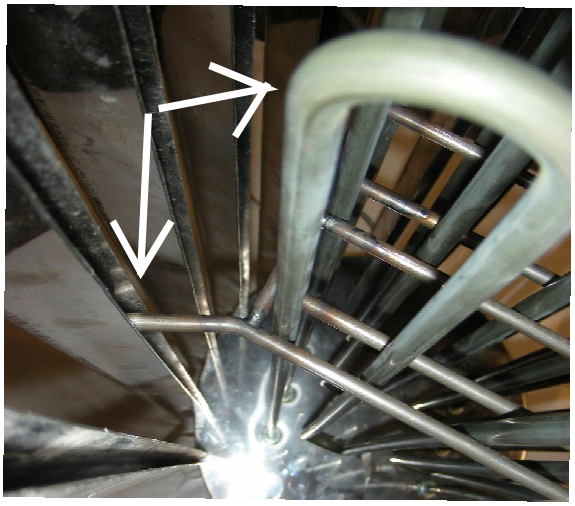

3.9 Reserveonderdelen voor de Rocher elektrische saunakachel:

Tabel 3

	Productnummer	Productomschr.	Rocher 700	Rocher 900	Rocher 1050
1	Printplaat OLEA 57	5916229	1	1	1
2	Thermostaat OLET 19	6214032	1	1	1
3	Hoofdnetaansluiting NLWD 1-1	7812550	1	1	1
4	Relais, Finder	5716203	2	2	2
5	Schakelaar	6119649	1	1	1
6	Rubberafdekking voor schakelaar	7306611	1	1	1
7	Zekering T3,15 A	7801710	1	1	1
8	Verwarmingselement SEPC 199 2267 W / 230 V	5207770	3		
9	Verwarmingselement SEPC 201 3000 W / 230 V	5207772		3	
10	Verwarmingselement SEPC 200 3500 W / 230 V	5207771			3
11	Printplaat OLEA 83 (seriële interfacekaart voor saunakachels met Midi bedieningspaneel)	6216410	1	1	1

3.9.1 Deurschakelaar

De deurschakelaar is de schakelaar op de saunadeur. Deze schakelaar voldoet aan de voorschriften die in Deel 22.100 van de norm EN 60335 2-53 worden beschreven. Openbare en privésauna's, dus sauna's waarbij de kachel buiten de sauna of met een timer kan worden ingeschakeld, moeten worden voorzien van een deurschakelaar.

De bedieningspanelen in Helo-schakeldozen WE4 en Digi 1 en 2 kunnen worden voorzien van een adapter voor de deurschakelaar Helo DSA 1601 – 35 (RA – 35) (artikelnummer 001017) of een Helo-adapter voor de deurschakelaar (artikelnummer 0043233). Zie voor meer informatie de gebruiks- en installatie-instructies voor het DSA-apparaat.

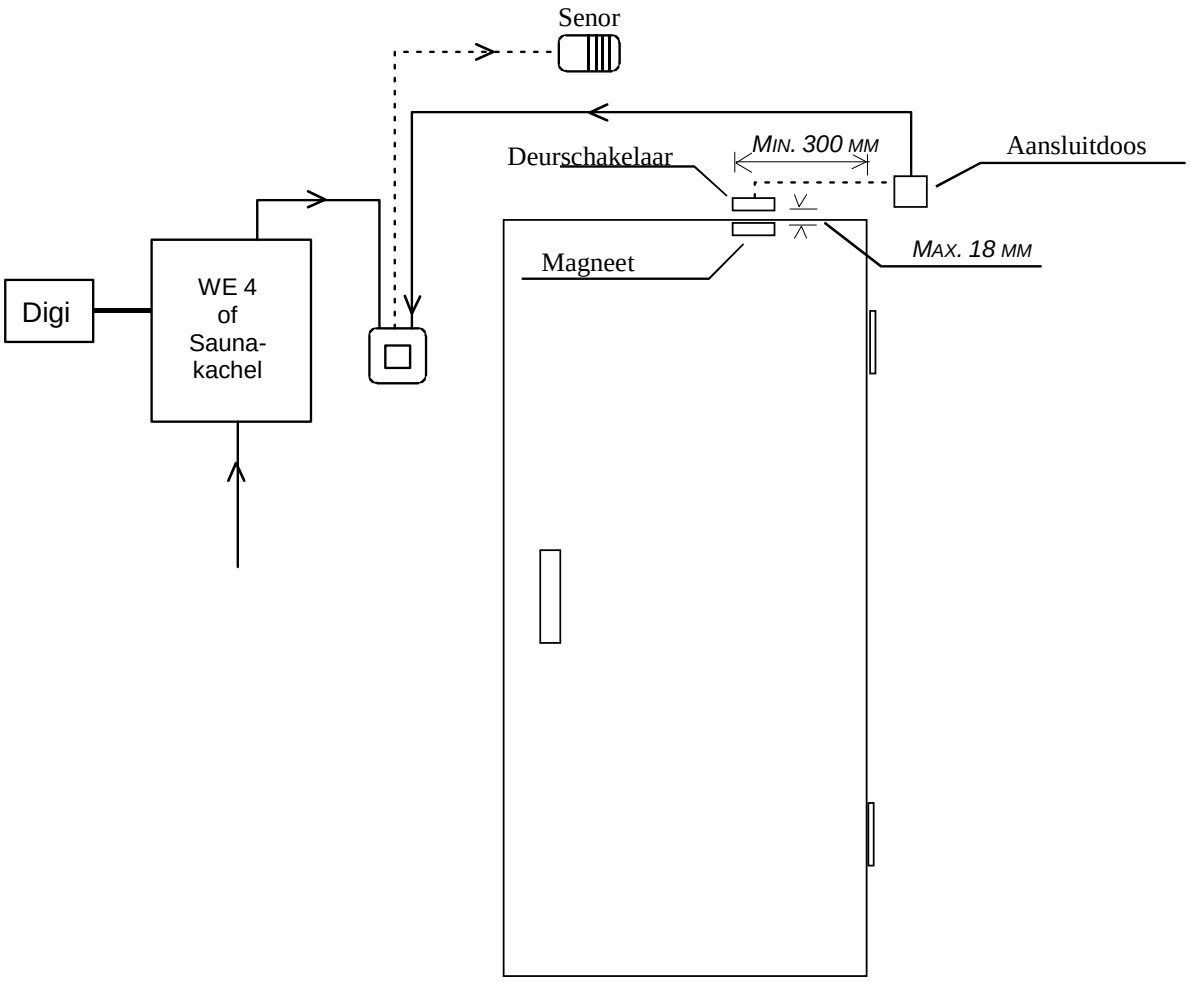

ROHS

Instrucciones de protección medioambiental

Este producto no debe ser tratado como un residuo doméstico normal al final de su vida útil, sino que debe depositarse en el punto de recogida adecuado para el reciclaje de equipos eléctricos y electrónicos.

La presencia de este símbolo en el producto, en el manual de instrucciones o en el paquete indica lo anteriormente mencionado.

Los materiales pueden reciclarse según las marcas que figuren en ellos. Mediante la reutilización o aprovechamiento de estos materiales, o la reutilización de equipos antiguos, se contribuye de manera importante a la protección del medio ambiente. Nota: este producto debe entregarse en el centro de reciclaje sin las piedras de sauna ni la cubierta de esteatita.

Para obtener información acerca del punto de reciclaje, póngase en contacto con la administración municipal.

Instructions for environmental protection

This product must not be disposed with normal household waste at the end of its life cycle. Instead, it should be delivered to a collecting place for the recycling of electrical and electronic devices.

The symbol on the product, the instruction manual or the package refers to this.

The materials can be recycled according to the markings on them. By reusing, utilising the materials or by otherwise reusing old equipment, you make an important contribution for the protection of our environment. Please note that the product is returned to the recycling centre without any sauna rocks and soapstone cover.

Please contact the municipal administration with enquiries concerning the recycling place.

Instructies ter bescherming van het milieu

Dit product mag aan het einde van de levensduur niet worden weggegooid via het normale huishoudafval. In plaats daarvan moet het worden afgegeven bij een inzamelplaats voor het recyclen van elektrische en elektronische apparaten.

Dit is waar het symbool op het product, de gebruiksaanwijzing of de verpakking naar verwijst.

Het materiaal kan worden gerecycled op basis van de aangebrachte markeringen. Door hergebruik van materialen of oude apparaten levert u een belangrijke bijdrage aan de bescherming van ons milieu. Lever het afgedankte product af bij de inzamelplaats zonder saunastenen of het deksel van speksteen.

Voor vragen over de inzamelplaats kunt u contact opnemen met de gemeente.

Instructions pour la protection de l'environnement

Ce produit ne doit pas être mêlé aux ordures ménagères en fin de vie. Il doit être déposé dans un centre de collecte pour le recyclage des appareils électriques et électroniques.

Le symbole apposé sur le produit, la notice d'utilisation ou l'emballage l'indique.

Les matières peuvent être recyclées conformément à leur marquage. En réutilisant, recyclant les matières ou en utilisant différemment un vieil équipement, vous contribuez considérablement à la protection de l'environnement. Attention : ce produit doit être déposé au centre de recyclage sans pierres et sans parement en stéatite.

Veuillez contacter votre Municipalité pour connaître le centre de recyclage.

helo

REWARD YOURSELF

Istruzioni per l'installazione e l'uso

ROCHER

Riscaldatore elettrico per sauna:

1118 – 700 - 0405

1118 – 900 - 0405

1118 – 1050 - 0405

Collegabile ai seguenti pannelli di controllo:

1601-12 (Pannello di controllo RA 12 Digi II)

1601-13 (Pannello di controllo RA 13 Digi I)

1601-16 (Pannello di controllo RA 16 Easy)

1601-18 (Pannello di controllo RA 18 Midi)

314 SKLT 15-10 A

Indice

1 Guida rapida per l'installazione del riscaldatore per sauna

1.1 Prima di effettuare la sauna, verificare che: 3

1.2 Informazioni per gli utenti 3

2 Informazioni per gli utenti

2.1 Cabina sauna 3
2.2 Ventilazione consigliata per la cabina sauna 4
2.3 Installazione del sensore vicino a una presa d'aria 4
2.4 Prima di impilare le pietre 5
2.5 Pietre per riscaldatore per sauna 6
2.6 Accessori 6
2.7 Riscaldamento della sauna 7
2.8 Se il riscaldatore per sauna non si riscalda 7

3 Istruzioni per l'installatore

3.1 Preparazione dell'installazione del riscaldatore per sauna 7
3.2 Installazione 8
3.3 Collegamento principale 8
3.4 Interruttore del riscaldamento elettrico 8
3.5 Collocazione della scatola dei collegamenti nella cabina sauna 9
3.6 Distanze di sicurezza del riscaldatore per sauna 9
3.7 Diagramma degli interruttori 11
3.8 Installazione del supporto per gli elementi riscaldanti 13
3.9 Parti di ricambio per il riscaldatore elettrico per sauna Rocher 14
3.10 Interruttore porta 15
3.11 ROHS 16

Figure e tabelle:

Imagine 1 Ventilazione consigliata per la cabina sauna 4

Imagine 2 Posizione per la scatola dei collegamenti 9

Imagine 3 Distanze nelle installazioni a muro e ad angolo 10

Imagine 4 Distanze nell'installazione centrale 10

Imagine 5 Diagramma degli interruttori 11

Imagine 6 Imagine principio 12

Imagine 7 Installazione del supporto per gli elementi riscaldanti 13

Imagine 8 Interruttore porta 15

Tabella 1 Cavo di collegamento e fusibili 9

Tabella 2 Distanze di sicurezza 9

Tabella 3 Parti di ricambio 14

1. Istruzioni rapide per l'uso del riscaldatore per sauna

1.1 Prima di effettuare la sauna, verificare che:

1. la cabina sauna sia adatta allo scopo
2. porta e la finestra siano chiuse
3. la parte superiore del riscaldatore per sauna sia coperta con pietre conformi ai consigli del produttore, che gli elementi riscaldanti siano coperti da pietre e che le pietre siano impilate in modo non uniforme.

N.B.: non utilizzare pietre in ceramica.

Per ulteriori informazioni su come effettuare una piacevole sauna, visitare il sito web www.helo.fi

1.2 Funzionamento dei comandi del riscaldatore per sauna

Fare riferimento alle istruzioni di funzionamento del pannello di controllo specifico.

2. Informazioni per gli utenti

Le persone con capacità fisiche e mentali ridotte, con handicap sensoriali o con poca esperienza o conoscenza del dispositivo (come i bambini) dovrebbero usarlo solo sotto supervisione o in base alle istruzioni fornite dalle persone incaricate della loro sicurezza.

Accertarsi che i bambini non giochino con il riscaldatore per sauna.

Cabina sauna

Le pareti e il soffitto di una cabina sauna devono essere ben isolati termicamente. Tutte le superfici che incamerano calore, come le superfici piastrellate e stuccate, devono essere isolate. Si consiglia di usare un rivestimento in pannelli di legno all'interno della cabina. Se vi sono elementi che incamerano calore nella cabina sauna, come pietre decorative, vetro, ecc. considerare che tali elementi potrebbero allungare il periodo di preriscaldamento, anche se la cabina sauna è ben isolata (vedere pag. 7, sezione 3.1, Preparazione per l'installazione del riscaldatore per sauna).

2.2 Ventilazione consigliata per la cabina sauna

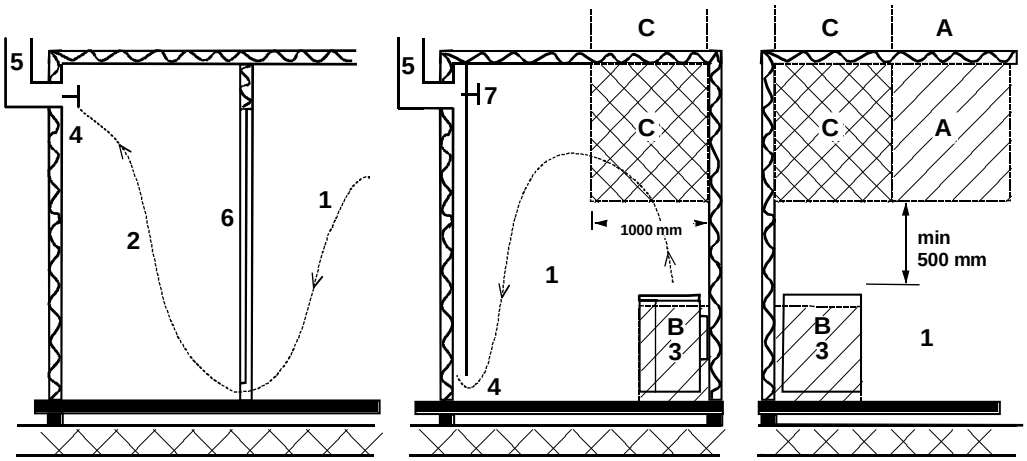

Immagine 1 Ventilazione consigliata per la cabina sauna

1. Cabina sauna 3. Riscaldatore elettrico per sauna 5. Condotto o canale di scarico
2. Bagno 4. Valvola di scarico 6. Accesso alla cabina sauna
7. In questo punto è possibile installare una valvola di ventilazione che, durante il riscaldamento della sauna e il bagno, dovrà rimanere chiusa.

La presa d'aria può essere posizionata nella zona A. Assicurarsi che l'aria esterna in entrata non interferisca, raffreddando l'ambiente, con il termostato del riscaldatore della sauna posto accanto al soffitto.

La zona B serve da punto d'ingresso per l'aria quando la cabina sauna non è dotata di ventilazione forzata. In questo caso, la valvola di scarico viene installata ad almeno un metro di altezza dalla valvola di aspirazione.

NON INSTALLARE LA VALVOLA DI ASPIRAZIONE NELLA ZONA C SE IL TERMOSTATO DEL RISCALDATORE DELLA SAUNA SI TROVA NELLA STESSA ZONA.

2.3 Installazione del sensore vicino a una presa d'aria

L'aria della sauna deve essere cambiata sei volte all'ora. Il diametro del tubo dell'aria deve essere compreso tra 50 e 100 mm.

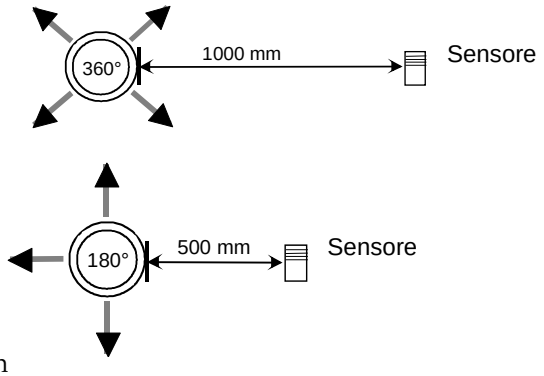

Una presa d'aria circolare (360°) deve essere installata a una distanza di almeno 1 metro dal sensore.

Una presa d'aria con pannello di direzionamento del flusso (180°) deve essere installata a una distanza di almeno 500 mm dal sensore.Il flusso dell'aria deve essere rivolto in direzione opposta a quella del sensore.

2.4 Prima di impilare le pietre

Rimozione delle barre di supporto per impilare le pietre

Svitare le viti di montaggio delle barre (2 pz.).

Sollevare la piastra di blocco delle barre di supporto dalla sua posizione normale.

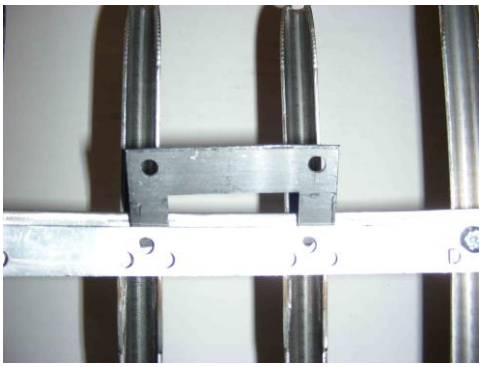

Estrarre le barre di supporto.

Impilare le pietre fino al segno Helo.

Reinstallare le barre di supporto.

Installare le barre di supporto come sopra nell'ordine inverso.

Impilare le pietre in modo tale da coprire gli elementi riscaldanti.

Per istruzioni specifiche, fare riferimento alla sezione 2.4 Pietre per riscaldatore per sauna.

2.5 Pietre per riscaldatore per sauna

Le pietre devono rispondere ai seguenti requisiti qualitativi:

- Devono sopportare il calore e le variazioni di temperatura causati dalla vaporizzazione dell'acqua che viene gettata sulle pietre.
- Devono essere sciacquate prima dell'uso per eliminare odori e polvere.
- Devono avere una superficie irregolare, per fornire una più ampia superficie di evaporazione.
- Devono essere sufficientemente larghe (destinate a grandi riscaldatori per sauna, circa 100-150 mm, per consentire una buona ventilazione tra le pietre in modo da protrarre la vita utile degli elementi riscaldanti.
- Le pietre per sauna devono essere impilate irregolarmente per migliorare la ventilazione tra di esse. Non piegare gli elementi riscaldanti con il telaio o contro di esso.
- Riorganizzare la disposizione delle pietre a cadenza periodica (almeno una volta l'anno) e sostituire le pietre piccole e rotte con altre, nuove e più grandi.
- Le pietre devono essere impilate in modo tale da coprire gli elementi riscaldanti. Tuttavia, non impilare grandi quantitativi di pietre su di essi. Le pietre di piccole dimensioni contenute nella confezione di consegna non devono essere inserite nel riscaldatore per sauna perché potrebbero cadere fuori dalle barre verticali del riscaldatore.
- La garanzia non copre i difetti dovuti alla cattiva ventilazione causata da pietre piccole e sistemate troppo vicine.
- Non usare pietre in argilla strutturale, poiché possono danneggiare il riscaldatore per sauna. I danni causati dall'uso di pietre in argilla strutturale non sono coperti dalla garanzia.
- Non usare pietre ollari come rocce per la sauna. Eventuali danni conseguenti non saranno coperti dalla garanzia della stufa.
- Non usare pietre lavica come rocce per la sauna. Eventuali danni conseguenti non saranno coperti dalla garanzia della stufa.
- NON USARE LA STUFA SENZA PIETRE.

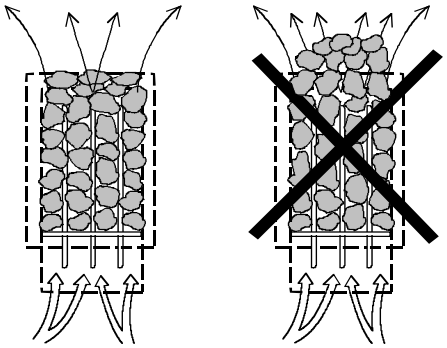

2.6 Accessori per il riscaldatore per sauna Rocher

Flangia di integrazione, pietra ollare	EAN 6416976384299
Flangia di integrazione, vetro satinato	EAN 6416976384374
Illuminazione a fibre ottiche LED	EAN 6416976384893

2.7 Riscaldamento della sauna

Prima di accendere il riscaldatore della sauna, accertarsi che la cabina sauna sia adatta allo scopo. Durante il primo riscaldamento, il riscaldatore potrebbe emanare un particolare odore. Se si avverte un odore qualsiasi durante il riscaldamento del riscaldatore, scollegarlo per un po' e arieggiare il locale. Quindi riaccendere il riscaldatore.

Il riscaldatore per sauna si accende ruotando la manopola del temporizzatore, mentre la temperatura viene regolata tramite la manopola del termostato.

Il riscaldatore per sauna deve essere acceso all'incirca un'ora prima rispetto a quando si è programmata la sauna, in modo tale che le pietre abbiano il tempo di riscaldarsi adeguatamente e la temperatura dell'aria aumenti in modo regolare nella cabina sauna.

Non collocare nessun oggetto sul riscaldatore. Non lasciare alcun indumento a riscaldare o asciugare sul riscaldatore o nelle vicinanze.

2.8 Se il riscaldatore per sauna non si riscalda

Se il riscaldatore per sauna non si riscalda, controllare se

- l'interruttore è acceso;
- i fusibili principali del riscaldatore per sauna sono intatti;
- ci sono eventuali messaggi di errore sul pannello di controllo. In caso di messaggio di errore sul pannello di controllo, fare riferimento alle relative istruzioni.

3. Installer

L'INSTALLATORE DEL RISCALDATORE PER SAUNA DEVE LASCIARE LE PRESENTI ISTRUZIONI PRESSO LA STRUTTURA PER GLI UTENTI FUTURI.

3.1 Preparazione dell'installazione del riscaldatore per sauna

Prima di installare il riscaldatore per sauna, controllare quanto segue.

1. Il rapporto tra l'ingresso del riscaldatore (kW) e il volume della cabina sauna (m^3). I consigli su volume/ingresso sono indicati nella **Tabella 2 a pagina 9**. I volumi minimi e massimi non devono essere superati.
2. Il soffitto della cabina sauna deve essere alto almeno 1900 mm.
3. Le superfici in vetro e pietra aumentano il periodo di preriscaldamento. Ogni metro quadro di vetro o pietra nelle pareti o nel soffitto aggiunge 1,2 m^3 al volume della cabina sauna in termini di ingresso del riscaldatore richiesto.
4. Controllare la **Tabella 1 a pagina 9** per informazioni sulla dimensione adeguata dei fusibili (A) e sul diametro corretto del cavo di alimentazione (mm^2) per il riscaldatore per sauna in questione.

5. Adeguare le distanze di sicurezza attorno al riscaldatore per sauna come specificato nella **Tabella 2 a pagina 9**. Intorno deve esserci spazio libero sufficiente per la manutenzione e per l'ingresso.
6. Se il riscaldatore è integrato nelle panche della sauna, il modello di panca deve consentire il sollevamento della panca inferiore e del suo telaio senza attrezzi. La garanzia non copre lo smontaggio e il montaggio di panche per sauna.

3.2 Installazione del riscaldatore per sauna

Attenersi alle specifiche sulle distanze di sicurezza indicate **nella Tabella 2 e nelle figure 3 e 4 alle pagine 9 e 10** quando si installa il riscaldatore per sauna.
Il riscaldatore per sauna è un modello che non necessita di montaggio. La base deve essere robusta, perché il riscaldatore per sauna pesa circa 120 kg.
Il riscaldatore per sauna viene posto in posizione orizzontale tramite gambe regolabili.
Il riscaldatore per sauna viene fissato al pavimento dalle gambe tramite i fissaggi di metallo forniti (2 pz.).
In questo modo le distanze di sicurezza saranno mantenute durante l'uso.
Le pareti o i soffitti non devono essere rivestiti con rivestimenti leggeri, come pannelli protettivi non combustibili, perché potrebbero rappresentare un rischio di incendio.
In una cabina sauna è consentito un solo riscaldatore.

3.3 Connessione alla rete elettrica

Il riscaldatore per sauna deve essere collegato alla rete elettrica da un elettricista qualificato in conformità alle normative vigenti. Il riscaldatore per sauna è collegato tramite un collegamento semi permanente. Usare cavi A07BB-F o H07RN-F (60245 IEC 66) o di tipo corrispondente. Attenersi a queste raccomandazioni anche per gli altri cavi di uscita (spia luminosa, interruttore del riscaldamento elettrico). Non usare cavi isolati con PVC per il collegamento del riscaldatore.

Se la tensione è la stessa, è consentito l'uso di un cavo multipolare (ad es. a 7 poli). In assenza di un fusibile per la corrente di controllo separato, il diametro di tutti i cavi deve essere lo stesso, ad esempio in conformità al fusibile anteriore. In un riscaldatore per sauna da 9 kW, per esempio, il diametro di cavi separati per la spia e l'unità di controllo della rete principale deve essere di almeno 2,5 mm^2.

La scatola dei collegamenti sulla parete della sauna deve trovarsi entro lo spazio vuoto di sicurezza minimo specificato per il riscaldatore. L'altezza massima per la scatola dei collegamenti è di 500 mm dal pavimento (immagine 2 Collocazione della scatola dei collegamenti, pagina 9). Se la scatola dei collegamenti si trova a una distanza di 500 mm dal riscaldatore, l'altezza massima da terra è 1000 mm.

Resistenza di isolamento del riscaldatore per sauna: Gli elementi riscaldanti del riscaldatore per sauna possono assorbire umidità dall'aria, ad esempio durante lo stoccaggio, causando correnti di scarico. L'umidità svanisce dopo qualche sessione di riscaldamento. Non collegare l'alimentazione del riscaldatore attraverso un interruttore di messa a terra.

Durante l'installazione del riscaldatore per sauna, attenersi alle normative vigenti sulla sicurezza elettrica.

3.4 Interruttore del riscaldamento elettrico

L'interruttore per il riscaldamento elettrico si applica alle case dotate di un sistema di riscaldamento elettrico.

Il riscaldatore per sauna dispone di collegamenti (contrassegnati con N-55) per il controllo dell'interruttore per il riscaldamento elettrico. I connettori N-55 e gli elementi riscaldanti si attivano contemporaneamente (230 V). Il termostato del riscaldatore per sauna controlla anche l'interruttore del riscaldamento. In altre parole, il riscaldamento dell'abitazione si accende una volta che il termostato della sauna spegne il riscaldatore.

Tabella 1.

Corrente elettrica kW	Cavo elettrico cavo di collegamento H07RN-F/ 60245 IEC 66 mm² 400...415 V 3N~	Fusibile A	Cavo elettrico cavo di collegamento H07RN-F/60245IEC 66 mm² 230 V 3~	Fusibile A	Cavo elettrico cavo di collegamento H07RN-F/60245 IEC 66 mm² 230...240 V 1N~ / 2~	Fusibile A
6,8	5 x 1,5	3 x 10	4 x 2,5	3 x 16	3 x 6	1 x 35
9,0	5 x 2,5	3 x 16	4 x 6	3 x 25	---	---
10,5	5 x 2,5	3 x 16	4 x 6	3 x 35	---	---

3.5 Collocazione della scatola dei collegamenti per il cavo di collegamento nella cabina sauna

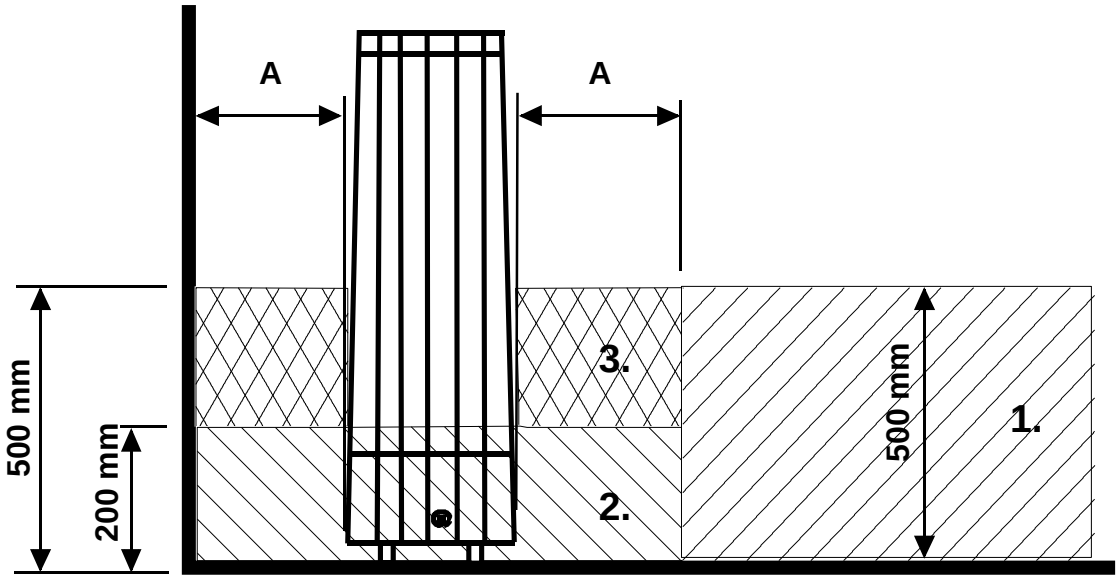

Imagine 2

A = määratud minimaalkaugus.
1. Soovitatav ühenduskarbi asukoht.
2. Selles tsoonis tuleks kasutada silumiinist karpi.
3. Seda tsooni tuleks vältida või kasutada ainult silumiinkarpi.

Teistes tsoonides tuleb kasutada kuumakindlat karpi (T 125 °C) ja kuumakindlaid juhtmeid (T 170 °C). Ühenduskarbi juurde peab olema takistamatu juurdepääs. Paigutades karbi tsooni 2 või 3, tuleb järgida kohalikke elektriohutuse eeskirju.

3.6 Sauna riscaldatori distanze di sicurezza

Corrente elettrica	Cabine sauna			Distastanza minima da			Pietra
	Volume minima	Volume massimo	Altezza minima H	Parete laterale A	Davantti D	Soffitto F	
kW	m³	m³	mm	mm	mm	m³	u kg
6,8	5	9	1900	60	60	770	100
9,0	8	13	1900	60	60	770	100
10,5	9	15	1900	60	60	770	100

Tabella 2

Installazione ad angolo e la parete

Immagine. 3 e 4

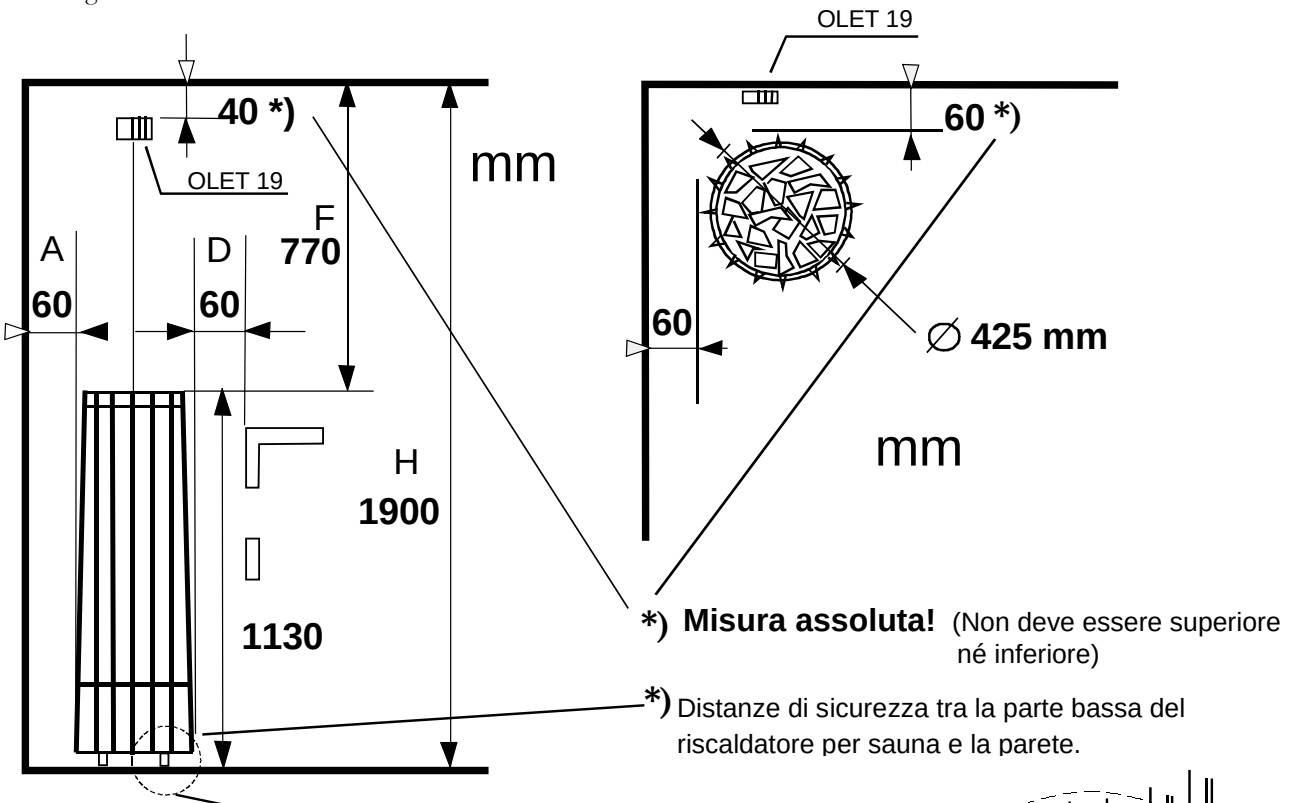

Fissaggio del riscaldatore per sauna al pavimento. N.B.: fissaggio di due (2) gambe.

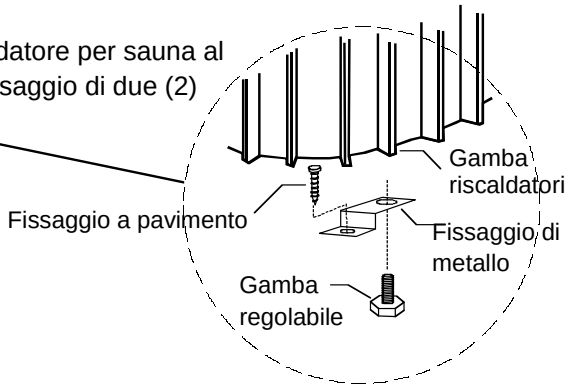

Installazione centrale:

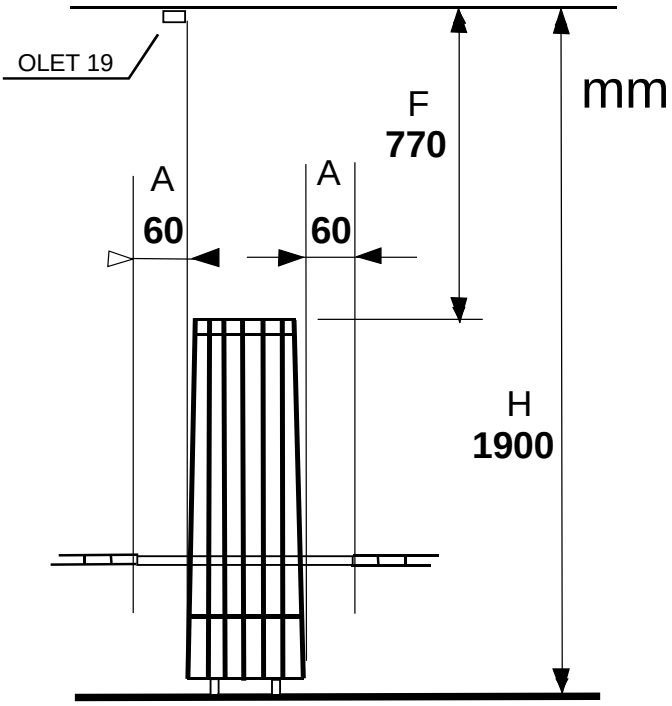

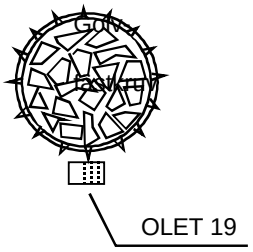

NOTA! Tutte le dimensioni sono dimensioni minime se non diversamente indicato.

N.B.: Se il riscaldatore per sauna è installato a più di 60 mm da una parete o da un angolo, il metodo di installazione è sempre l'installazione centrale. Il termostato deve essere installato sul soffitto, come da istruzioni.

3.7 Diagramma degli interruttori

Teho, Effekt Input, Leistung, Invoer, dentrée, Jauda, Võimsus kW	230 V 230 B Lämpövastukset, Värmeelement, Heating elements, Heizeelement, Verwarmingselementen, Éléments chauffants, Sildelementi, Küttekehad				
	SEPC 199 2267W	SEPC 201 3000W	SEPC 200 3500W		
6,8	1,2,3				
9,0		1,2,3			
10,5			1,2,3		

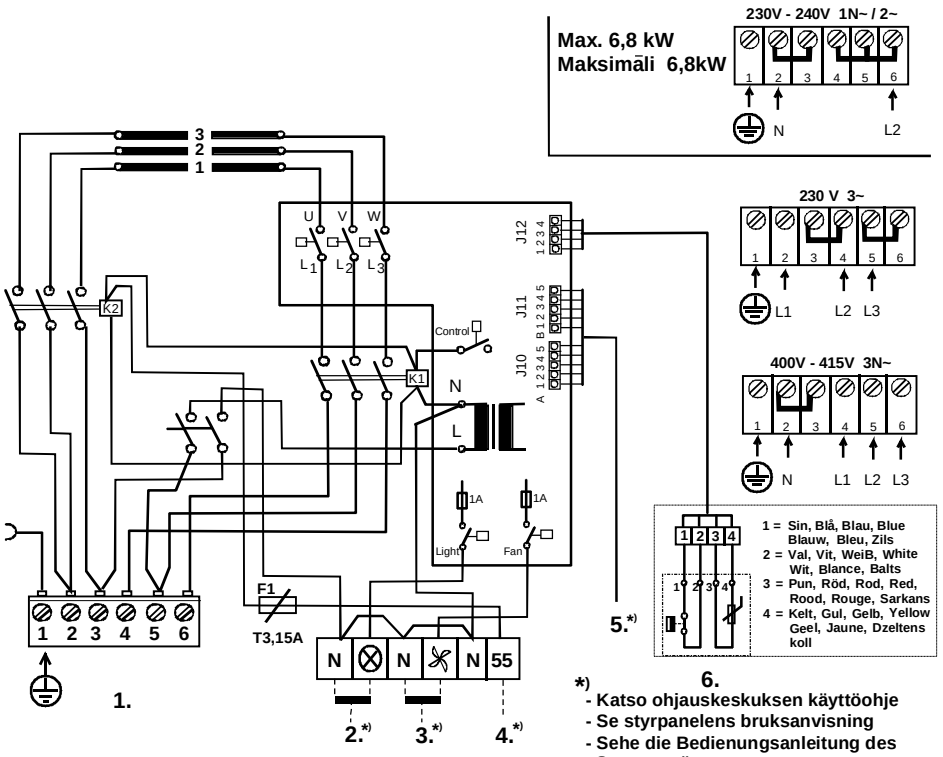

*) - Vt juhtimiskeskuse kasutusjuhend

*)
- Katso ohjauskeskuksen käyttöohje
- Se styrpanelens bruksanvisning
- Sehe die Bedienungsanleitung des Steuergerätes
- See the control panel manual
- Zie de gebruikshandleiding van het bedieningspaneel
- Reportez-vous aux instructions de fonctionnement du tableau de commande.
- Sk. Vadibas pults instrukciju
- Consultare il manuale del pannello di controllo

1. Syöttö / Nätet / Stromnetz / Power input / Stroomaansluiting / Puissance absorbée / Leejas jauda / Toide Ingresso alimentazione
2. Saunavalo / Bastu belysning / Saunabeleuchtung / Sauna lighī. max 100W / Sauna icht max. 100W / Ampoule du sauna max. 100 W / Pirts apgaismojums maksimali 100W / Saunalamp / Illuminazione della sauna
3. Tuuletin / Fläkt / Ventilator / Fan max 100W / Ventilator max. 100W / Ventilateur max. 100 W / Ventilators Maks. 100 W / Ventilaator / Ventola, max 100W /
4. Sähkölämmityksen vuorottelu/ El.förregling av annan el. förbrukare/ Interrupteur du chauffage électrique, contācct de signal / Signal kontakt / Signal contact / Wisselschakelaar elektrische verwarming, / signaalcontact. Signalkontakts / Elektrikütte kontakt / Contatto segnale
5. Ohjaūskeskus / Styrpanel / Steuergerät / Control panel / Bedieningspaneel / Table de commande / / Vadibas pults / Juhtimiskeskus / Panello di contrōllo
6. Tuntoelin / Sensor / Fühler / Sensor / Capteur / Devejs / Andur / Sensor

354 SKLT 3 D

Imagine 5

Immagine Principio

Imagine 6

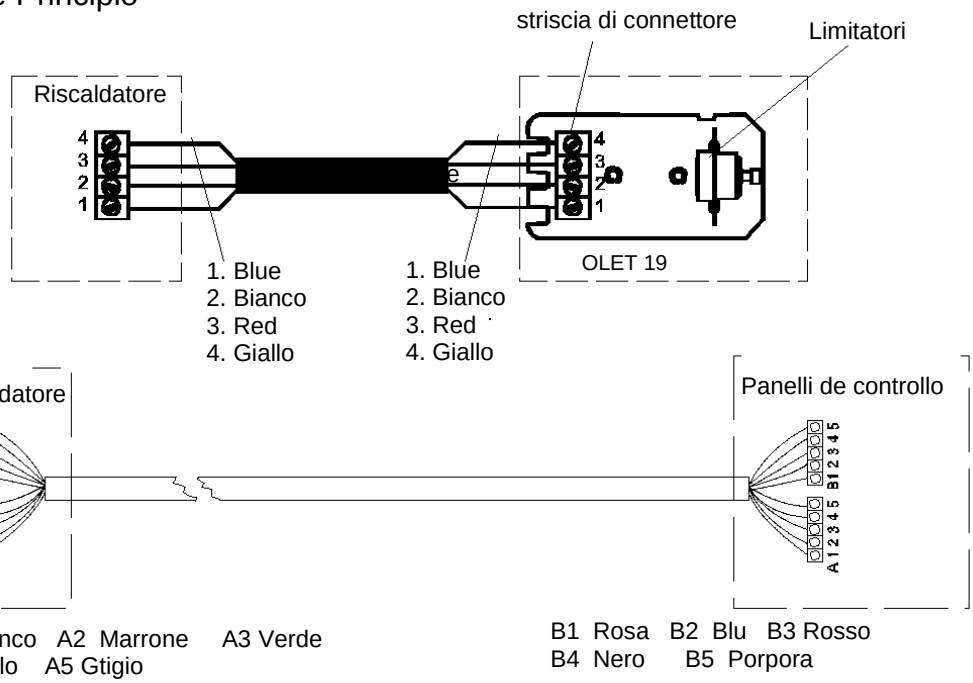

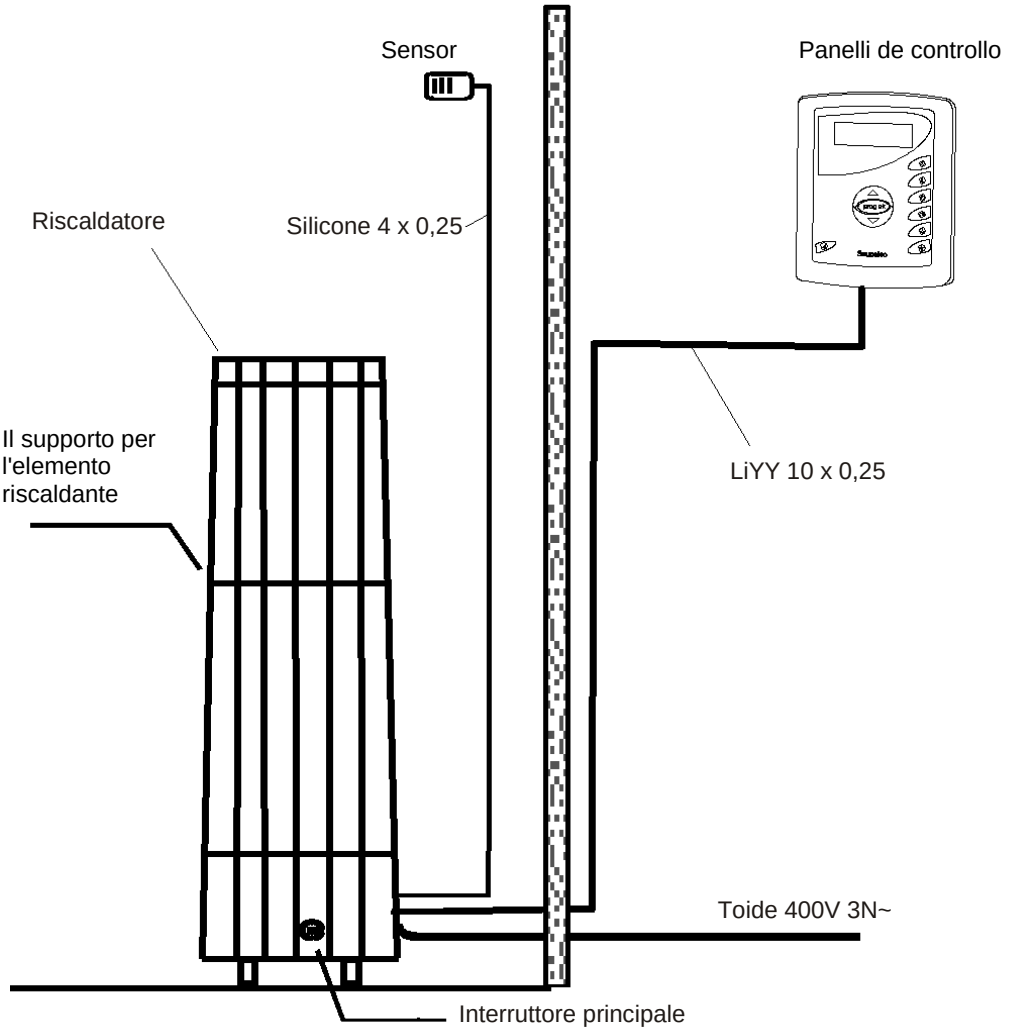

3.8 Installazione del supporto per gli elementi riscaldanti: impilare le pietre fino alla metà dello spazio disponibile. Posizionare il supporto in modo tale che gli elementi riscaldanti restino tra le aperture. Inclinare il supporto e premere i perni di ogni estremità del supporto sulle scanalature all'interno delle barre verticali del riscaldatore, un'estremità alla volta. Il supporto per gli elementi riscaldanti deve restare in posizione orizzontale.

Posizionare il supporto tra gli elementi riscaldanti.

Spingere i perni di un'estremità del supporto sulle scanalature all'interno delle barre verticali.

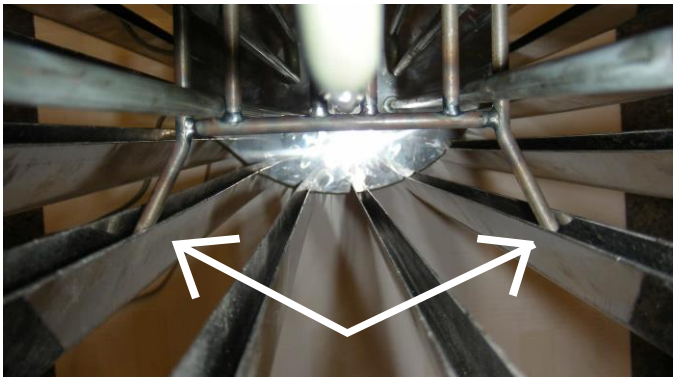

Premere i perni dell'altra estremità del supporto sulle scanalature all'interno delle barre verticali del riscaldatore.

Quindi impilare le pietre fino al bordo superiore in modo che coprano gli elementi riscaldanti.

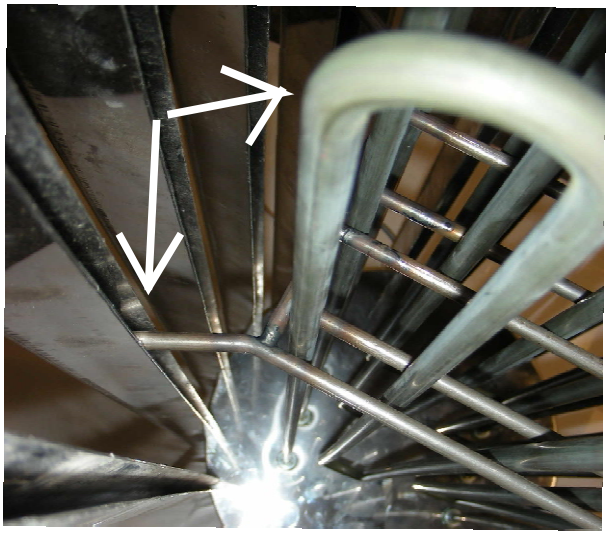

Imagine 7

3.9 Parti di ricambio per il riscaldatore per sauna ROCHER:

Tabella 3

	Codice prodotto	Titolo prodotto	Rocher 700	Rocher 900	Rocher 1050
1	Circuito OLEA 57	5916229	1	1	1
2	Termostato OLET 19	6214032	1	1	1
3	Connettore di rete NLWD 1-1	7812550	1	1	1
4	Relè, rilevatore	5716203	2	2	2
5	Interruttore	6119649	1	1	1
6	Coperchio in gomma per interruttore	7306611	1	1	1
7	Fusibile T3,15 A	7801710	1	1	1
8	Elemento riscaldante SEPC 199 2267 W / 230 V	5207770	3		
9	Elemento riscaldante SEPC 201 3000 W / 230 V	5207772		3	
10	Elemento riscaldante SEPC 200 3500 W / 230 V	5207771			3
11	Circuito OLEA 83 (scheda interfaccia seriale per riscaldatori sauna con pannello di controllo Midi)	6216410	1	1	1

3.10 Interruttore porta

Si riferisce all'interruttore sulla porta della sauna. Tale interruttore rispetta le regolamentazioni previste dalla Sezione 22.100 della normativa EN 60335 2-53. Le saune pubbliche e private, vale a dire le saune in cui la stufa può essere accesa dall'esterno o mediante un temporizzatore, devono essere dotate di un interruttore porta.

I pannelli di controllo nelle scatole dei contattori Helo WE4 e Digi 1 e 2 possono essere dotati di un adattatore per l'interruttore porta Helo DSA 1601 - 35 (RA - 35) (codice articolo 001017) oppure di un adattatore per l'interruttore porta Helo (codice articolo 0043233). Per maggiori informazioni, fare riferimento alle istruzioni su uso e installazione per il dispositivo DSA.

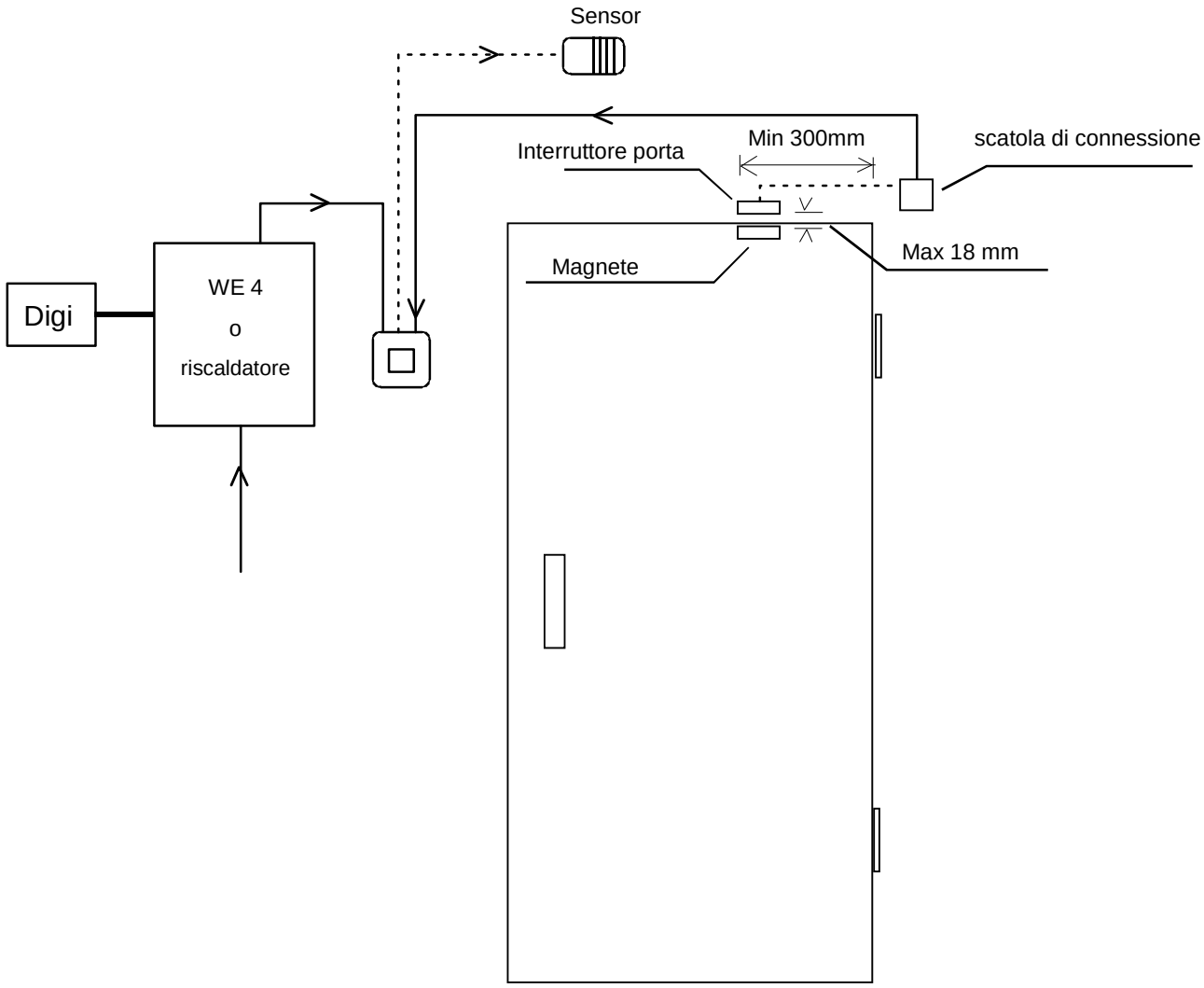

Imagine 8 Interruttore porta

3.12 ROHS

Instructions pour la protection de l'environnement

Ce produit ne doit pas être mêlé aux ordures ménagères en fin de vie. Il doit être déposé dans un centre de collecte pour le recyclage des appareils électriques et électroniques.

Le symbole apposé sur le produit, la notice d'utilisation ou l'emballage l'indique.

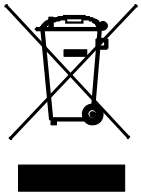

Les matières peuvent être recyclées conformément à leur marquage. En réutilisant, recyclant les matières ou en utilisant différemment un vieil équipement, vous contribuez considérablement à la protection de l'environnement.

Attention : ce produit doit être déposé au centre de recyclage sans pierres et sans parement en stéatite.

Istruzioni sulla protezione ambientale

Al termine della vita utile, questo prodotto non deve essere smaltito con i normali rifiuti domestici, ma consegnato presso un punto di raccolta per il riciclo di dispositivi elettrici ed elettronici.

Il simbolo qui al lato, apposto sul prodotto, sul manuale di istruzioni o sull'imballo, fornisce tale indicazione.

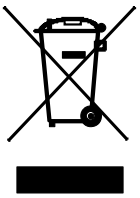

I materiali possono essere riciclati in base ai simboli indicati su di essi. Riutilizzando i materiali o i vecchi apparecchi si contribuisce in modo significativo alla protezione dell'ambiente. Il prodotto va restituito al centro di riciclo privo delle rocce per la sauna e del coperchio in pietra ollare.

Contattare l'amministrazione comunale per informazioni sul punto di riciclo.

Instructions for environmental protection

This product must not be disposed with normal household waste at the end of its life cycle. Instead, it should be delivered to a collecting place for the recycling of electrical and electronic devices.

The symbol on the product, the instruction manual or the package refers to this.

The materials can be recycled accord[redacted] markings on them. By reusing, utilising the materials or by otherwise reusing old equipment, you make an important contribution for the protection of our environment. Please note that the product is returned to the recycling centre without any sauna rocks and soapstone cover.

Please contact the municipal administration with enquiries concerning the recycling place.

Hinweise zum Umweltschutz

Dieses Produkt darf am Ende seiner Lebens-Dauer nicht über den normalen Haushaltsabfall Entsorgt werden, sondern muss an einem Sammelpunkt für das Recycling von elektrischen und elektronischen Geräten abgegeben werden.

Das Symbol auf dem produkt, der Gebrauchsanleitung oder der Verpackung weist darauf hin.

Die Werkstoffe sind gemäß ihrer Kennzeichnung wiederverwertbar, Mit der Wiederverwendung, der stofflichen Verwertung oder anderen Formen der Verwertung von Altgeräten leisten Sie einen wichtigen Beitrag zum Schutze unserer Umwelt. Dieses Produkt soll ohne Steine und Speckstеinmantel an dem Sammelpunkt für Recycling zurückgebracht werden.

Bitte erfragen Sie bei der Gemeindeverwaltung die zuständige Entsorgungsstelle.